TL 通利动漫®
TONG LI ANIMATION
官方网址:www.tonglianimation.com

蒸汽时代

使用说明书

实物与本说明书中的图片若有不同，以实物为准。

警告

- 请务必详阅本<使用说明书>，以确保正确安装操作本机台。
- 请妥善保存本<使用说明书>，并置于容易参阅的地方。
- 本机台框体、 零件等若有变更，恕不另行通知。

广州通利动漫科技有限公司
GUANGZHOU TONG LI ANIMATION TECHNOLOGY C0.,LTD.

通利动漫®
TONG LI ANIMATION

目录

前言 ····· P02

1. 安全警告 ····· P03

2. 机器尺寸及参数 ····· P06

3. 机器安装及调试 ····· P09

4. 游戏玩法介绍 ····· P11

5. 后台菜单 ····· P13

5.1 后台基本信息 ····· P13

5.2 设置模式 ····· P14

5.3.1 测试模式（光眼马达） ····· P15

5.3.2 测试模式（灯光） ····· P17

5.4 系统设定 ····· P18

5.5 总记录 ····· P18

5.6 永久记录 ····· P19

6. 故障代码及相应故障说明 ····· P19

7. 整机线路图 ····· P21

8. 产品保修条例 ····· P42

通利动漫® TONG LI ANIMATION

前言

尊敬的顾客：

您好，感谢购买和使用“蒸汽时代”产品。

为方便“蒸汽时代”产品（以下简称“产品”）快速投入经营使用，请您仔细阅读以下使用说明，并遵循说明进行安装使用，规避风险。

——安装使用须知

- 本产品出厂时，硬件部分默认为标配版本，软件默认为截至出厂日的最新版本，若产品硬件、规格及软件有升级或变更，恕不另行通知；
- 我司提供安装说明书，请严格遵循说明书进行安装；
- 建议在室内、遮风避雨环境下运营本产品；
- 如您在安装过程中存在任何疑惑，可联系工程技术部门，专业为您排忧解疑。

——故障排除及保修

- 本产品保修期为 12 个月，终身维修。
- 保修范围限于机体软硬件维修，易耗品不在保修范围内；人为因素造成的破坏、故障亦不在保修范围内；
- 如未经我司书面允许或提供技术支持，擅自进行产品改装、设置引起机器故障，我司不负有保修责任；

请勿将产品内置收录软件中的记录媒体用于其他机型，否则会引起机器故障，情况严重的可能导致产品报废；

- 如产品在运营过程中发生故障，请致电技术支持咨询解决。

——法律权益说明

- 本产品的名称及 LOGO、产品外观造型， 均已注册、申请专利许可， 未经我司书面审批允许，不可擅自遮挡、更改、替换产品名称、LOGO 及外观造型，否则造成专利侵权，我司将保留追究相应法律责任的权利；
- 本产品中包含的软件受版权法保护，请勿擅自对软件进行复制、改写、公共发送以及用于正常营业以外的用途，若导致造成伤害他人版权范围的行为，将面临法律制裁，甚至需要接受刑事处罚。

TL 通利动漫® TONG LI ANIMATION

1. 安全警告

致尊敬的用户

当本机被运行、设置、搬动、移动、维护、废弃时，请务必事先阅读有关项目，对遵守注意事项作出指示。

1-1 危险程度等级

在本机以及在使用说明书中对有关安全的注意事项、物资的损失，根据危险程度的大小进行下列分级

警告　未能避免该危险时，可能会引起死亡或负重伤的可能性的情况。

注意　在未能避免该危险时，可能会引起负轻伤的可能性，以及使用其它财物蒙受损失的情况。

！请注意

另外，对不涉及安全的有关功能的注意事项，采用下列表示。

关于产品的功能、保护的注意事项。

通利动漫 TONG LI ANIMATION

1-2 技术人员的定义

技术人员：指在游戏机厂家从事机器的设计、制造、检查、维修服务的人士，以及在工业高中级毕业，具有同等的电气、电子、机械工程学的专业知识，　日常从事游戏机的维修管理的人士。

1-3 请首先阅读的注意事项

- ◆ 万一发生异常时，请立即切断（OFF）电源开关，停止运行。此后，请务必从电源插座拔出电源线。在异常的状态下运行，可能会引起火宅、事故。
- ◆ 监视器部分及时切断（OFF）电源开关，仍存在高温、高压部分。可能会引起触电、烫伤，请勿随意触摸，请充分注意。
- ◆ 如电源插头积聚灰尘，可能会引起火灾，请定期检查并去除灰尘。
- ◆ 请将电源插头切实插入（插到底）电源插座。否则接触不良会引起发热、触电、烫伤。
- ◆ 如电源线损坏，可能会引起火灾、触电、漏电。请遵守下列事项：
  1. 远离热器具
  2. 不扭曲
  3. 不过度弯曲
  4. 不加工
  5. 不捆扎
  6. 不拉扯（拔出电源插头时，请勿拉扯电源线，请用手握住电源插头将其拔出）
  7. 请勿在电源线上放置物品
  8. 避免使用电源线被本机、其他产品、墙壁等夹住
  9. 避免损伤电源线的其他行为
- ◆ 请避免使电源线、电源线插头被水沾湿，否则可能会引起触电、漏电。
- ◆ 请勿用湿手触摸电源插头，否则可能会引起触电。
- ◆ 本机的最大功率 1160W。因为存在火灾、触电的可能性，请务必使用适合电源规格的室内配线。
- ◆ 请在电源电压为 220V 的范围内使用。如超出该范围使用，可能会引起火灾、触电。但是，为在最佳状态下使用，请尽可能使用交流 220V。
- ◆ 关于消耗品、修理零配件（包括螺钉），请使用本公司指定的零部件。关于购买零配件，请向经销商店咨询。
- ◆ 请勿擅自改造本机。另外，请勿进行本使用说明书未述及的操作。如改造，可能会发生预料之外的危险。

通利动漫® TONGLI ANIMATION

1-4 在本机上粘贴的“警告贴纸”的说明

◆ 在警告贴纸中记载了有关安全的重要注意事项。请遵守下列内容。

1. 为便于阅读在本机上粘贴的警告贴纸，请注意设置地点、照明、污脏等情况。请避免 让其他游戏机遮盖该标示。
2. 请勿拆下、更改警告贴纸。
3. 警告贴纸明显污脏、损坏时，请改贴新警告贴纸。关于购买警告贴纸，请向经销商咨 询。

1-5 安全须知

◆ 在使用本机时，请务必使水平固定。在不固定的情况下，可能会引起事故受伤。

请勿在本机底部和顶部的通风孔近处放置物品，避免异物使其堵塞。否则，装置内部会趋于高温，可能会引起火灾、故障。

◆ 本机为室内使用的机器。请勿在室外以及下列地点设置。

1. 承受直射阳光的地点
2. 有淋雨、漏水的地点
3. 多湿的地点
4. 多尘的地点
5. 靠近暖气设备的地点
6. 高温的地点
7. 酷寒的地点
8. 因温差会引起结露的地点
9. 在妨碍安全出口等防灾的地点、设置消防设备的地方
10. 不稳定的地点、有振动的地点

通利动漫® TONGLI ANIMATION

2. 机器尺寸及参数

2-1. 机器尺寸

最大尺寸（mm）：1652（长）*1172（宽）*2472（高）

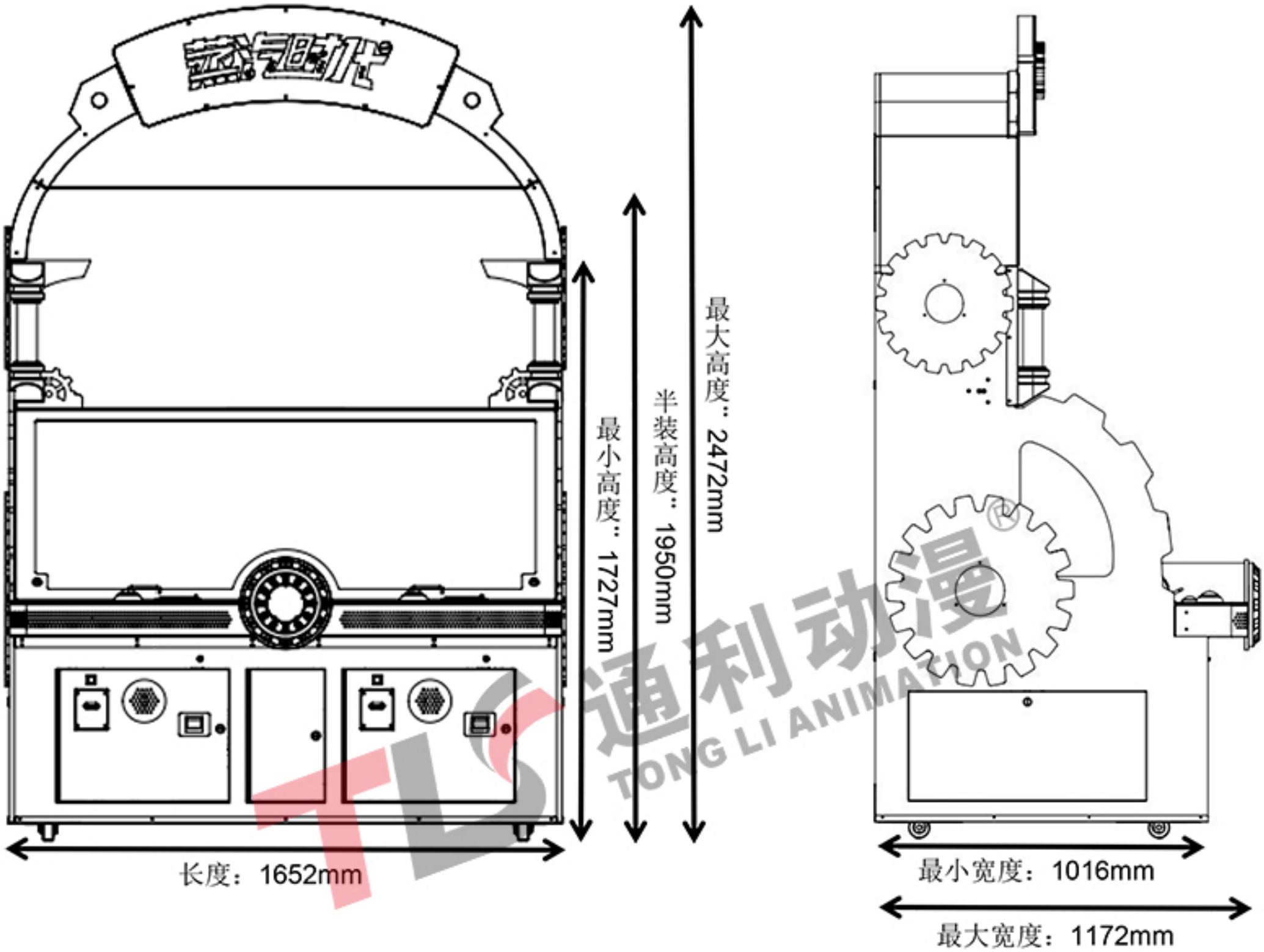

2-2. 参数

备注	数值
额定功率	450W
频率	50Hz
电源电压	AC 220V
重量（kg）	280Kg
产品尺寸（Wx D xH）	1652*1172*2472mm

2-3. 各部件名称

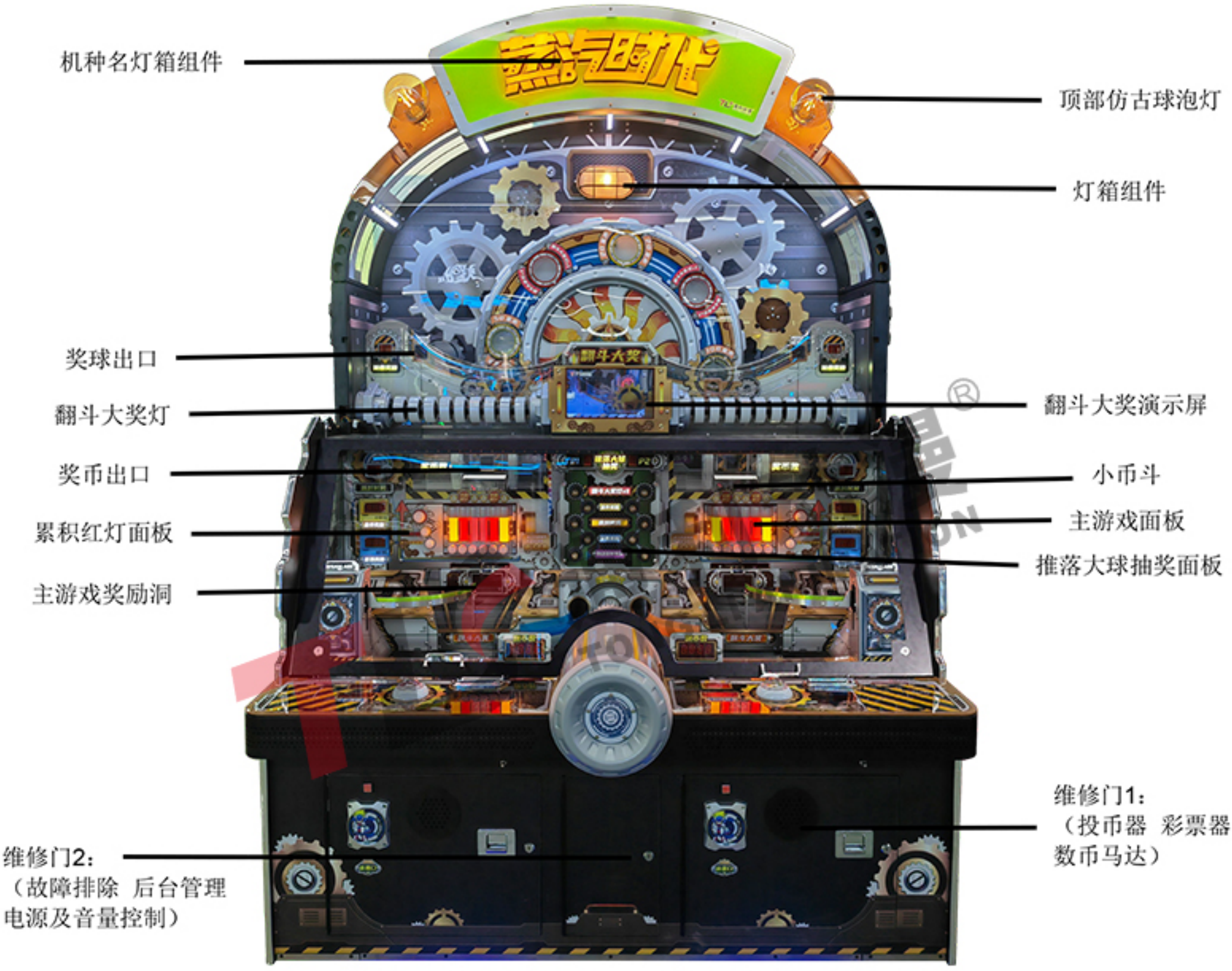

维修门3（机器后方）：
（IO版 主板区域）

2-4.附件清单

编号	部件名称	规格	数量
1	顶部仿古球泡灯(黄)		2
2	内循环代币（2250 币/位）	2个位	（4500枚）
3	亚克力红球35mm（20 个/位）	2个位	（40个）
4	亚克力黄球35mm（20 个/位）	2个位	（40个）
5	亚克力蓝球35mm（20 个/位）	2个位	（40个）
6	保险丝 10A	6*30	1（个）
7	内六角扳手(2.5mm)		1（个）
8	内六角扳手(3.0mm)		1（个）
9	TS-005 钥匙		2（把）
10	TS-006钥匙		2（把）
11	说明书		1（本）
12	运营秘籍		1（份）
13	1.8米国标电源线		1（条）

通利动漫® TONG LI ANIMATION

3. 机器安装及调试

3-1安装须知

3.1.1 注意事项

- 安装和维护过程中**切勿丢入螺丝和其他异物**，如不慎掉入，清立刻将机台断电并清出异物再继续，否则可能造成严重的机械故障，由此造成的损坏不在保修范围内。
- 负责安装此设备的人员，必须先经严格培训，学习此安装说明书，掌握正确的操作方法和安全注意事项方可安装，维护此设备。
- 此设备门窗为钢化玻璃。搬运，安装前务必检查玻璃有无裂纹划伤等，如有破碎迹象切勿使用，并与经销商联系。
- 拆卸之前须清出物料摆放空地，并铺设保护材料防止物料划伤、损坏。
- 拆卸过程中请将螺丝等小物料集中保存，避免遗失；拆卸时请使用合适的螺丝刀，避免螺钉滑丝。
- 请安装时按步骤施工，亚克力安装后即可撕去表面的保护膜以获得最好视觉效果。

3.1.2 移动

- 请先将各部件搬至所需安装地点，搬入口必须具备以下正面宽高要求
- 因本机主机上安装有液晶显示器，虽已采用避震措施，但不完全排除因搬运装卸而产生损坏，所以务必注意运输及装卸方式。

3.1.3 机台的摆放空间

- 为了使机台流畅运行，请保持机台环境通风流畅。请保持机台背部距离不少于 30CM。
- 除放置机台以外，请保留一定的移动调整空间。

TLS 通利动漫® TONG LI ANIMATION

3-2 装机准备工具

实物图	名称	实物图	名称
	十字螺丝刀		内六角扳手套件
	L 型外六角扳手		L 型外六角扳手
	劳保手套		10 寸活动扳手

3-3 灯箱安装说明

顶部灯箱组件安装

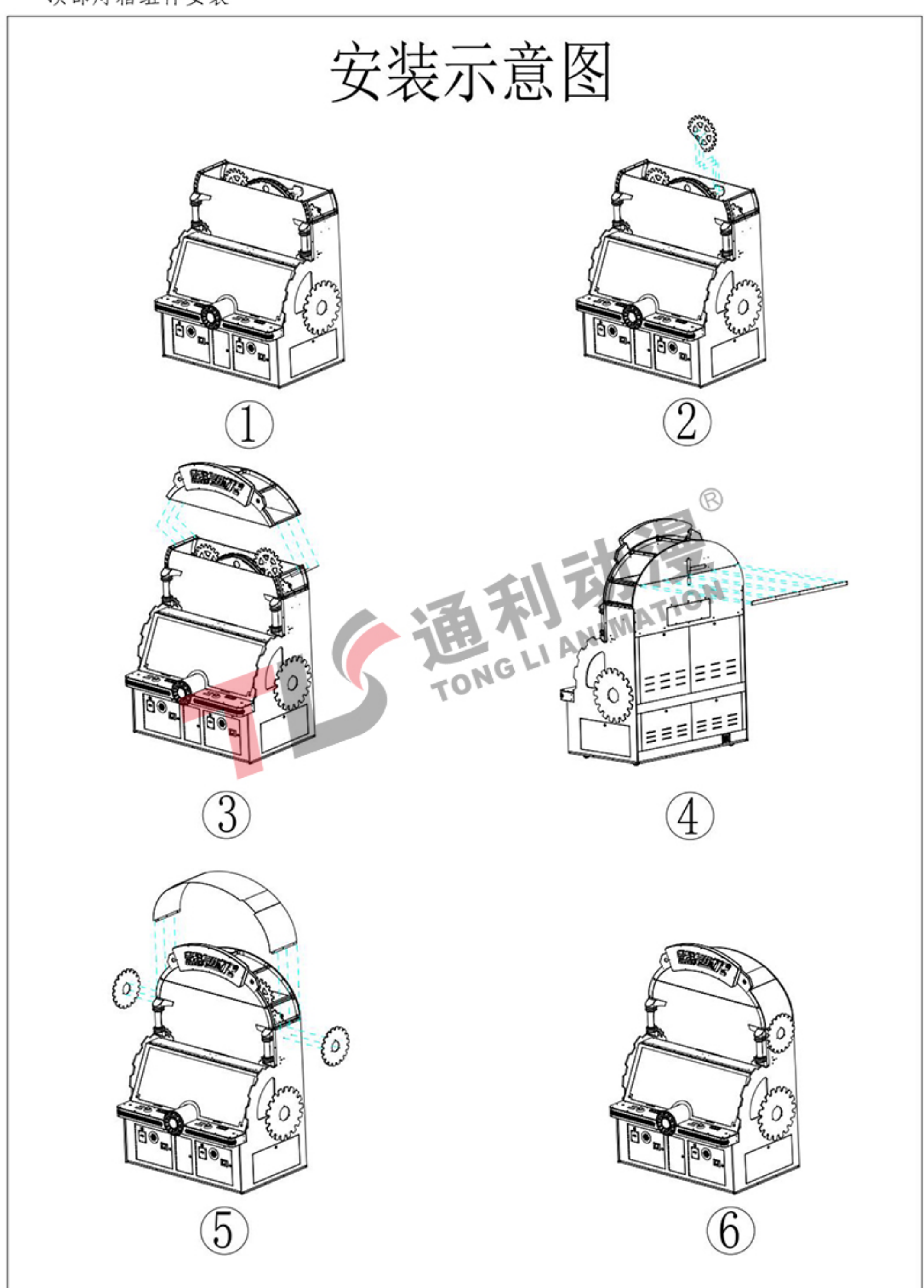

4. 游戏玩法介绍

4-1游戏玩法

（1）投币后看准时机拍按键发射代币进洞；

（2）代币经过洞口光眼即可点亮当前灯柱并获得对应灯柱奖项；

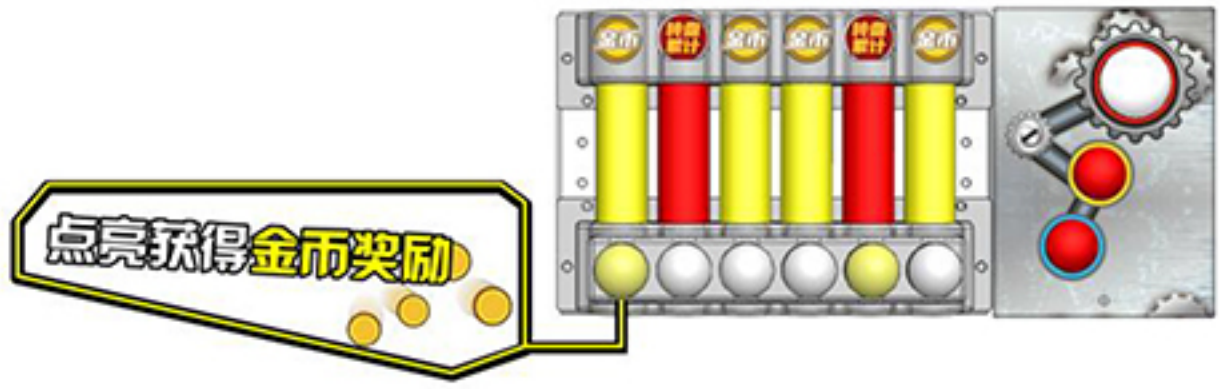

（3）代币点亮三次红灯柱进入转盘抽奖；点亮三盏翻斗大奖灯获得小币斗奖；点亮六盏翻斗大奖灯获得大额奖币；点亮九盏翻斗大奖灯获得翻斗大奖

（4）推落大球可进行抽奖；有概率获得“翻斗大奖灯加1”“金币奖励”“派对时间”“彩票奖励”“自动发射奖励”

4-2派对游戏

推落球可进行抽奖，有概率抽中派对游戏；

游戏环节中，主游戏出现的红灯翻倍；20秒内，玩家多中多得；

4-3自动发射奖励

推落球可进行抽奖，有概率抽中自动发射奖励；

游戏环节中，系统自动发射20枚代币；奖励即中即得；

通利动漫®
TONG LI ANIMATION

5. 后台菜单

5-1. 后台基本信息

正确的设置和测试是保证机器正常运行的必要措施，尤其在机器新组装或移动时，进入后台测试对于检测设备的输入输出的状态是否正常非常必要，同时也是日常维修、保养得必要手段。

本机后台软件提供丰富的软硬件测试功能，基本满足所有的需要。如有未涉及内容请及时与厂家沟通。

后台操控面板

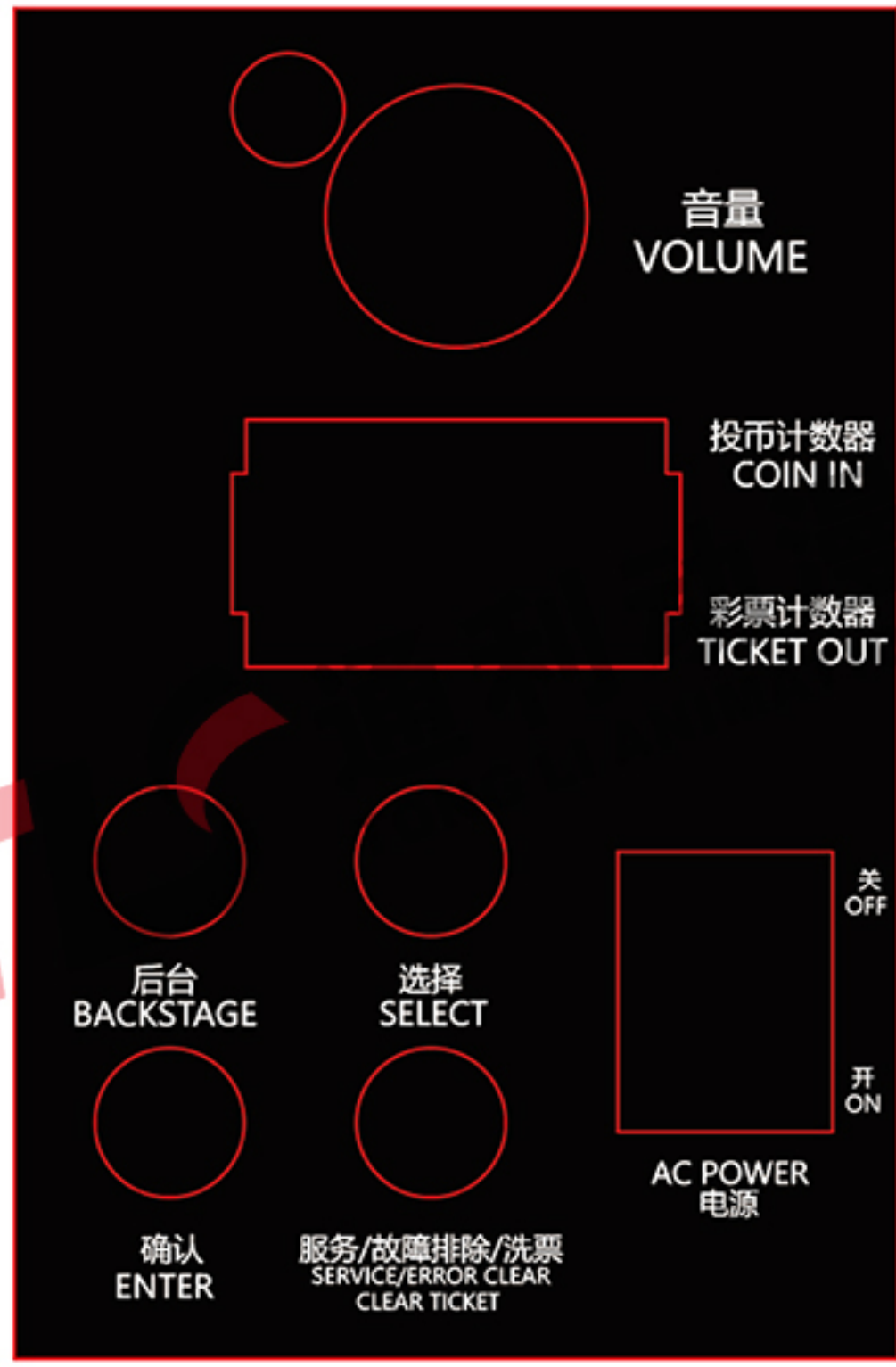

机台中间安装有后台控制面板及按钮，按下【后台】按键后进入主菜单界面。

通过【选择】按钮切换当前页面选项，每次切换时，显示内容同步标红，选中后按下【确认】键，可进入该选项，按【后台】键可退出至主菜单界面

5.2. 设置模式

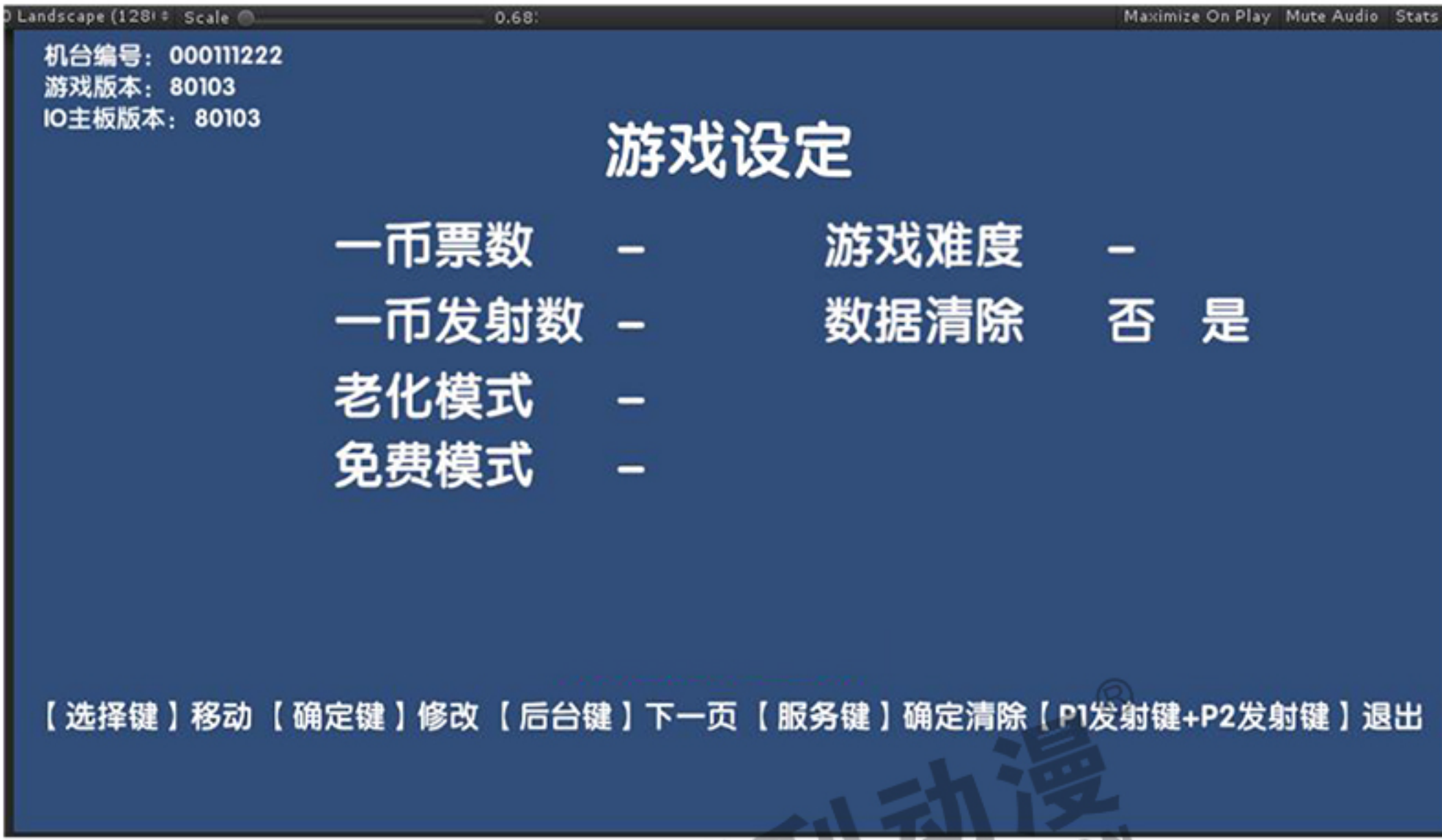

屏幕介绍：左上角为对应版本号：

- 游戏设定主要用于设置机台参数，数据清除，选择相关模式等项目
- 参数设置主要用于设置机台各种参数。

主菜单选项	说明	设定范围	默认设定
一币票数	每币票数设置	5/6/7/8/9/10/15/20/25/30/35/40/45/50	35票一币
一币发射数	一币几局	一币一局/一币两局	一币一局
老化模式	出厂测试及到场分配币球		
免费模式	免费游玩机器		
游戏难度	设置游玩难度	简单/正常/困难/极难	正常
数据清除	恢复机器的出厂设定值		
退出后台	同时按住P1发射键＋P2发射键		

通利动漫® TONG LI ANIMATION

5.3.1测试模式

按下【后台】按键切换至光眼和马达测试界面。“光眼和马达测试”主要用于检测机台的各种机构。通过【选择键】移动切换各选项；选中要测试的项后，按【确认键】进行测试；按【服务键】可以切换卡位；

通利动漫® TONG LI ANIMATION

测试目录	测试说明	备注
光眼测试		
发射键	检测发射键是否有信号	
出球微动	检测出球口微动是否有信号	可用工具拨动微动判定
球进洞微动	检测球进转盘微动是否有信号	转盘进球口下方
球回收左微动	检测左侧掉球回收微动是否有信号	左边球落至球斗过程判定
球回收右微动	检测右侧掉球回收微动是否有信号	左边球落至球斗过程判定
币进门检测光眼1	检测射币进门是否有信号	可用工具遮住光眼判定
币进门检测光眼2	检测射币进门是否有信号	
币进门检测光眼3	检测射币进门是否有信号	
射币光眼	检测射币马达出币光眼否有信号	
小币斗定位光眼	检测小币斗是否归位	
大币斗定位光眼	检测大币斗是否归位	
移动杆原位光眼	检测移动杆原位光眼是否有信号	原位光眼和顶点光眼作用是限制移动杆移动范围
移动杆顶点光眼	检测移动杆顶点光眼是否有信号	
数币左检测光眼	检测数币马达向左射币马达是否有信号	
数币右检测光眼	检测数币马达向右奖币马达是否有信号	
退票按键	检测退票按键是否有信号	

1P奖币光眼	检测1P奖币马达光眼是否有信号	配合奖币测试检查
2P奖币光眼	检测2P奖币马达光眼是否有信号	配合奖币测试检查
转盘定位光眼	检测转盘起始位是否有信号	
转盘计数光眼	检测转盘奖励对应口是否有信号	
马达测试		
移动门	检测移动门是否正常运行	
拨币杆	检测拨币杆是否正常运行	
倒小币斗	检测小币斗是否正常翻转	
倒大币斗	检测大币斗是否正常翻转	
转动大转盘	检测大转盘是否正常转动	
数币到射币马达	检测数币马达向射币马达运行是否正常	计数
数币到奖币马达	检测数币马达向奖币马达运行是否正常	计数
奖币	检测奖币马达运行是否正常	计数
转盘出球	检测转盘出球是否正常	计数
发币测试	检测发射币数量是否正确	计数
射入移动门	辅助检测币进门光眼是否正常	计数
出票测试	检测出票是否正常	计数
投币测试	检测投币是否正常	计数
小币斗补币	检测是否正常补币	计数
大币斗补币	检测是否正常补币	计数

通利动漫® TONG LI ANIMATION

同时按P1【发射键】和P2【发射键】可退出后台。

5.3.2 测试模式

按下【后台键】可以切换到“灯光测试”页，“灯光测试”主要用于检测机台的灯光情况。通过【选择键】移动切换各选项；选中要修改的项后，按【确认键】进行测试；

同时按 P1【发射键】和 P2【发射键】可退出后台。

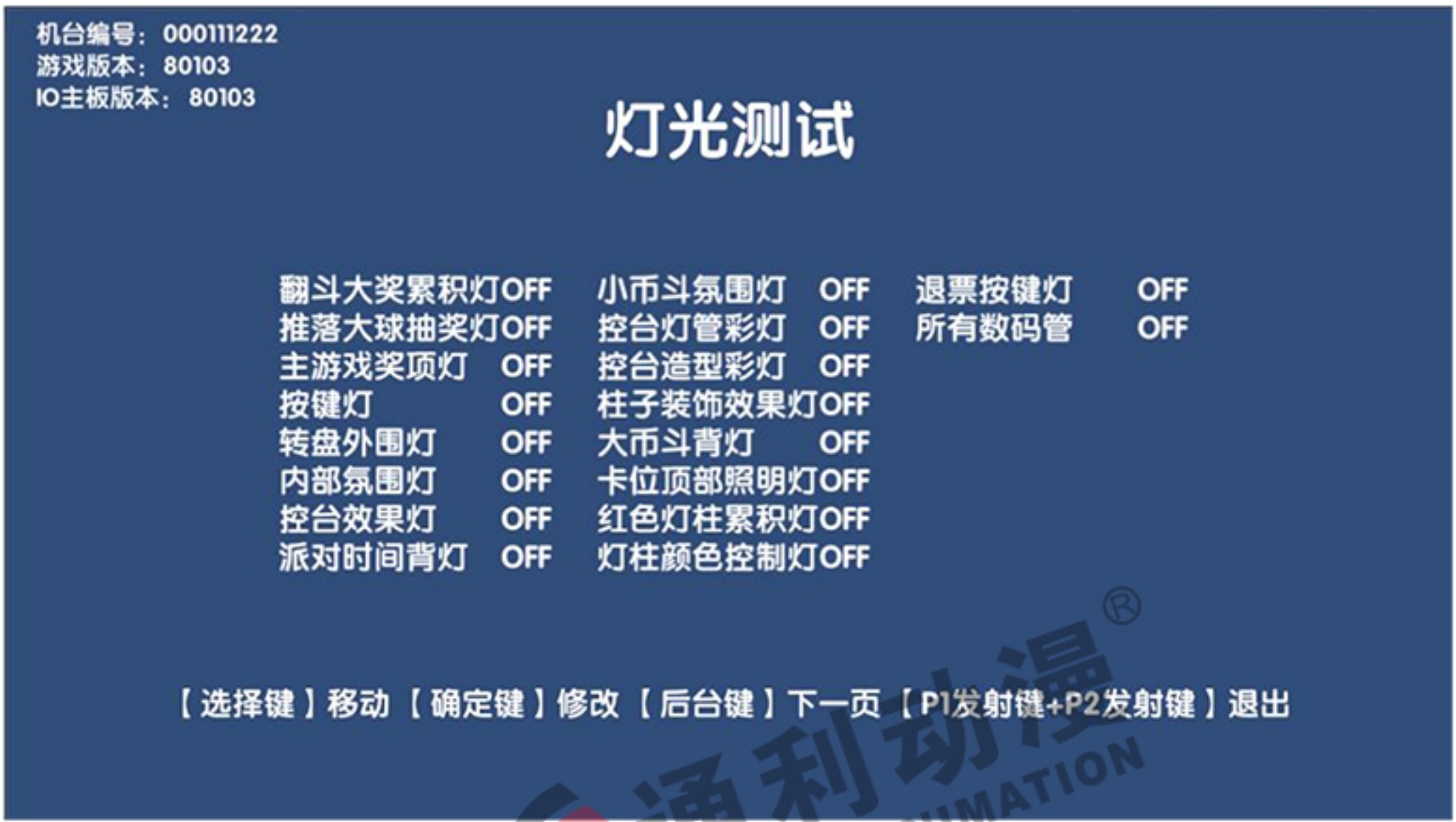

通利动漫® TONG LI ANIMATION

测试目录	测试说明	备注
翻斗大奖累积灯	测试翻斗大奖累积灯是否正常	
推落大球抽奖灯	测试推落大球抽奖灯是否正常	5 个奖项灯全亮
主游戏奖项灯	测试主游戏奖项灯是否正常	
按键灯	测试按键灯是否正常	
转盘外围灯	测试转盘外围七彩灯是否正常	
内部氛围灯	测试内部氛围灯是否正常	
控台效果灯	测试控台效果灯是否正常	
派对时间背灯	测试派对时间背灯是否正常	
小币斗氛围灯	测试小币斗灯是否正常	
控台灯管彩灯	测试控台灯管彩灯是否正常	
控台造型彩灯	测试控台造型彩灯是否正常	
柱子装饰效果灯	测试柱子装饰效果灯是否正常	
大币斗背灯	测试翻斗大奖背灯是否正常	
卡位顶部照明灯	测试卡位顶部照明灯是否正常	
红色灯柱累积灯	测试红色灯柱累积灯是否正常	
灯柱颜色控制灯	测试灯柱颜色控制灯是否正常	派对时间灯柱变化
退票按键灯	测试退票按键灯是否正常	
所有数码管	测试所有数码管是否正常	未亮处需检查更换

5.4系统设定

按下【后台键】可以切换到“系统设定”页，“系统设定”主要用于恢复各机构的币数平衡及清除各机构的币数。通过【选择键】移动切换各选项；选中要修改的项后，按【确认键】进行测试；

同时按P1【发射键】和P2【发射键】可退出后台。

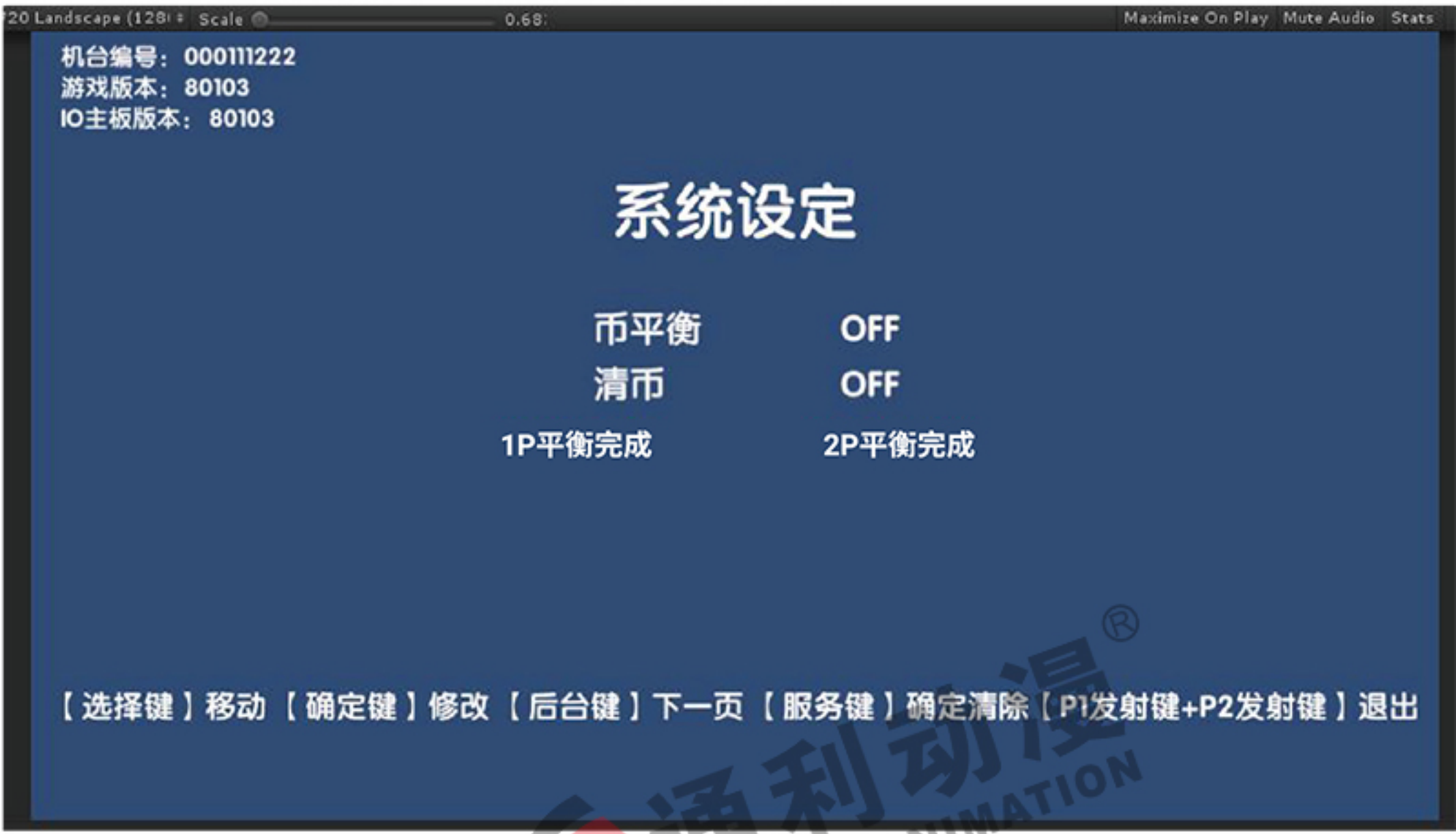

5.5 总记录

“总记录”主要用于查看机台的营收数据。

同时按P1【发射键】和P2【发射键】可退出后台。

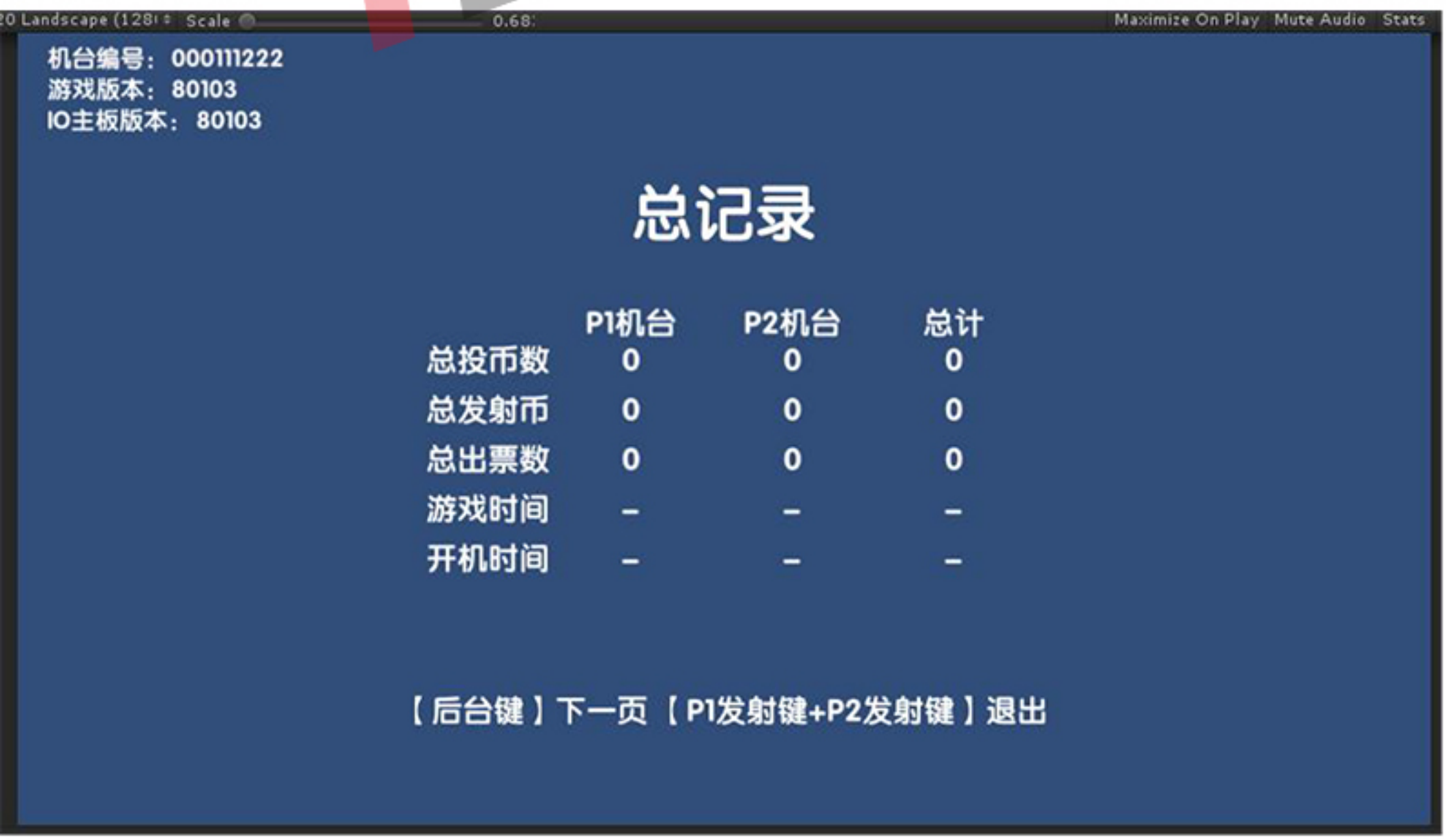

通利动漫® TONG LI ANIMATION

5.6永久记录

“永久记录”查看机台永久的投币数及出票数。

同时按P1【发射键】和P2【发射键】可退出后台。

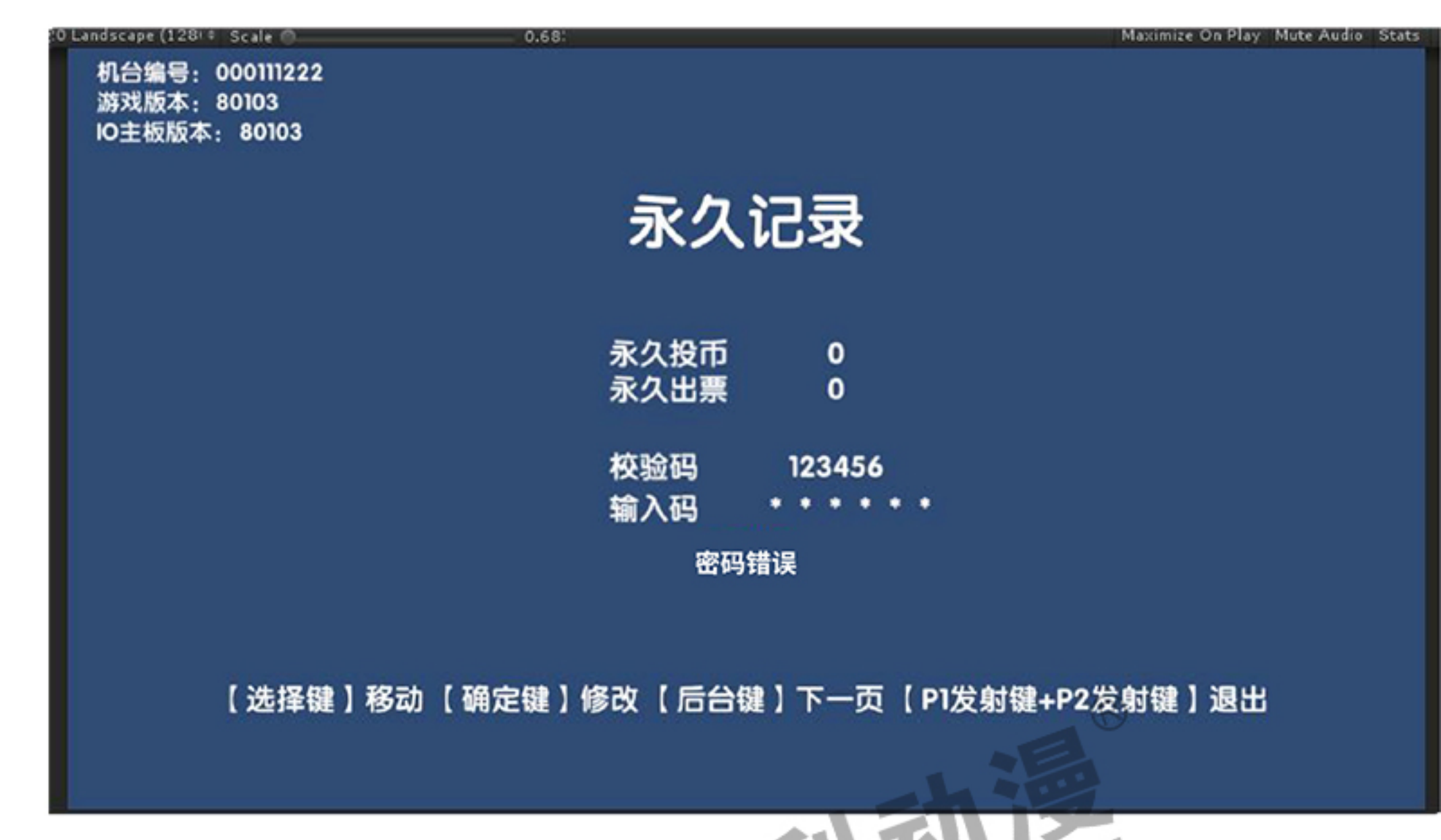

6. 故障代码及相对应故障说明

6.1代码错误

数码管报错代码	报错内容	排查顺序	解决方案
E00	外扩板未连接	1. 检查IO板与安卓板的连线是否连通； 2. 检查连接端子是否脱落；	1. 更换线 2. 重新连接
E01	出彩票错误	1. 彩票用尽 2. 卡彩票	1. 加彩票进去 2. 清理卡彩票物品
E02	射币错误	1. 检查电机供电是否正常24V 2. 电压正常不转动，排查是否卡币 3. 检测光眼供电是否正常5V	1. 更换电源盒/更换双向驱动板 2. 清除卡币/更换电机 3. 更换主板/更换光眼
E03	数币错误补充射币错误	1. 检查电机供电是否正常24V 2. 电压正常不转动，排查是否卡币 3. 检测光眼供电是否正常5V 4. 检查电磁铁是否转向	1. 更换电源盒/更换双向驱动板 2. 清除卡币/更换电机 3. 更换主板/更换光眼 4. 更换电磁铁
E04	奖币错误	1. 检查电机供电是否正常24V 2. 电压正常不转动，排查是否卡币 3. 检测光眼供电是否正常5V	1. 更换电源盒/更换双向驱动板 2. 清除卡币/更换电机 3. 更换主板/更换光眼

通利动漫 TONG LI ANIMATION

E05	球进洞错误	1.检查滑球通道是否卡球或异物堵塞 2.检查球进洞微动是否正常-->检查接线是否脱落或接触不良	1.清除堵球或堵塞 2.重新连接线-->更换光眼
	出球错误	1. 检查出球电机双向驱动板是否能转动 2. 检查出球微动	1. 更换双向驱动板/更换出球电机 2. 更换出球微动/更换主板
E06	小币斗错误	1. 检查小币斗电机双向驱动板是否能运行 2. 检查小币斗光眼是否有信号（用物品遮挡）	1. 更换双向驱动板/更换电推杆 2. 更换光眼/更换主板
E07	大币斗错误	1. 检查大币斗电机双向驱动板是否能运行 2. 检查大币斗光眼是否有信号（用物品遮挡）	1. 更换双向驱动板/更换电推杆 2. 更换光眼/更换主板
E08	转盘错误	1. 检查是否卡球 2. 检查电机供电是否正常12V 3. 检查定位光眼是否有信号(用物品遮挡) 4. 检查计数光眼是否有信号(用物品遮挡)	1. 排查卡球位置 2. 更换电机/更换双向驱动板 3. 更换光眼/更换主板 4. 更换光眼/更换主板

6.2常见故障排除

常见故障	产生原因	解决方法
机台通电无任何反应及屏幕不亮	1.电源不符合 2.保险丝烧断 3.如果显示“无输入信号”，并保持一分钟以上，请检查VGA信号线是否连接正常	1.检查电源是否符合本机使用 2.更换保险丝 3.确定220VAC电源已经通，电源开关是否打开，检查显示器的信号是否接触良好
无声音	1.音量调到最低了 2.喇叭坏	1.将音量调到合适大小 2.更换坏掉的喇叭
投币无反应	1.币没有投进去 2.投进去的币种不符合 3.投币器损坏 4.投币接线脱落 5.投币口有无直流2V电压	1.重新投币 2.更换投币器的比较币 3.更换投币器 4.接通即可 5.接通即可
出彩票，但不计数，导致机器报警	反馈信号线与主板连接不正常	接通即可
查账与实际盈收不符	1.退彩票器反馈信号接触不良	1.检查退彩票器信号，重新焊接，使其接触良好 2.更换退彩票器

通利动漫 TONG LI ANIMATION

7. 整机线路图

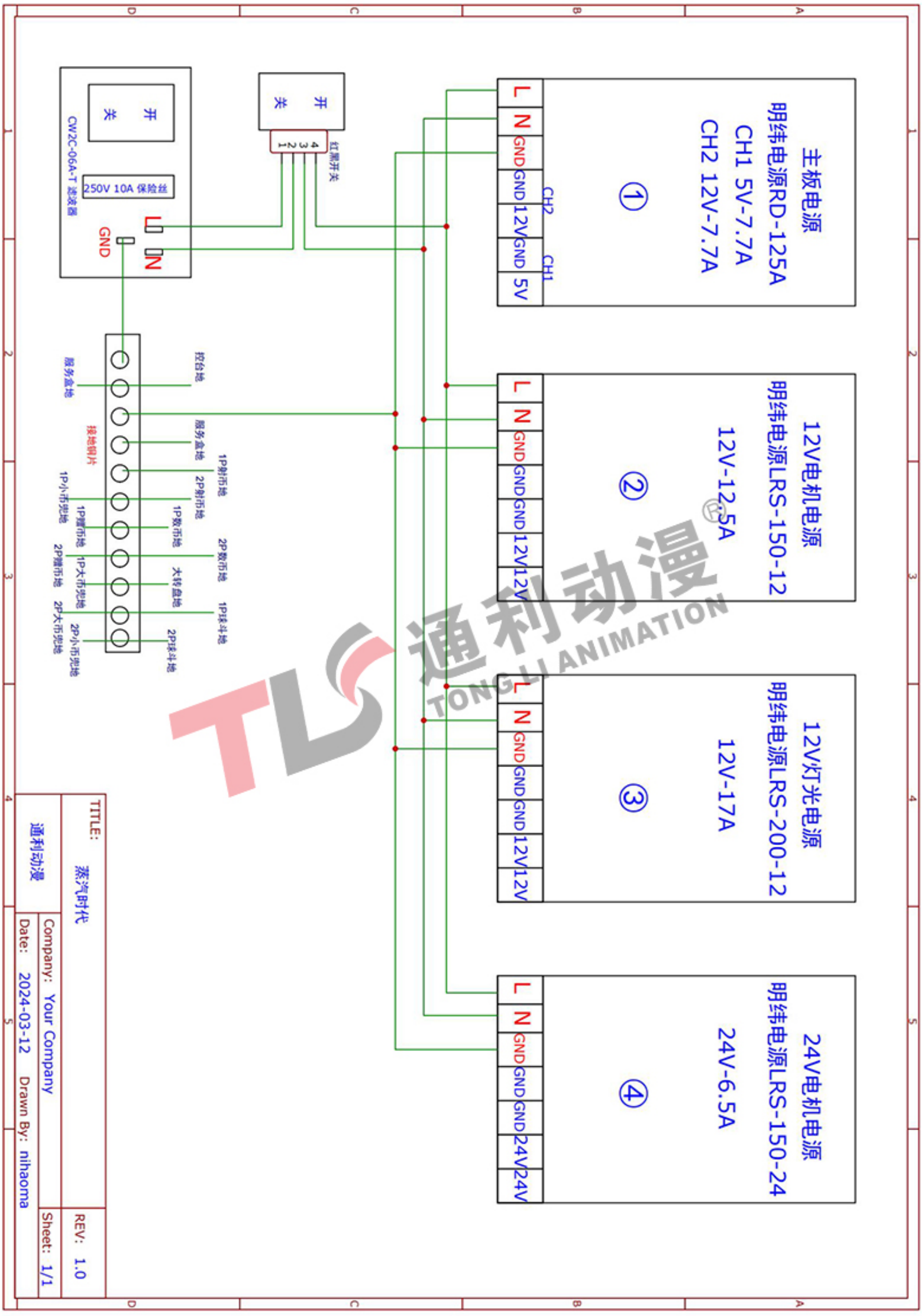

通利动漫 TONG LI ANIMATION

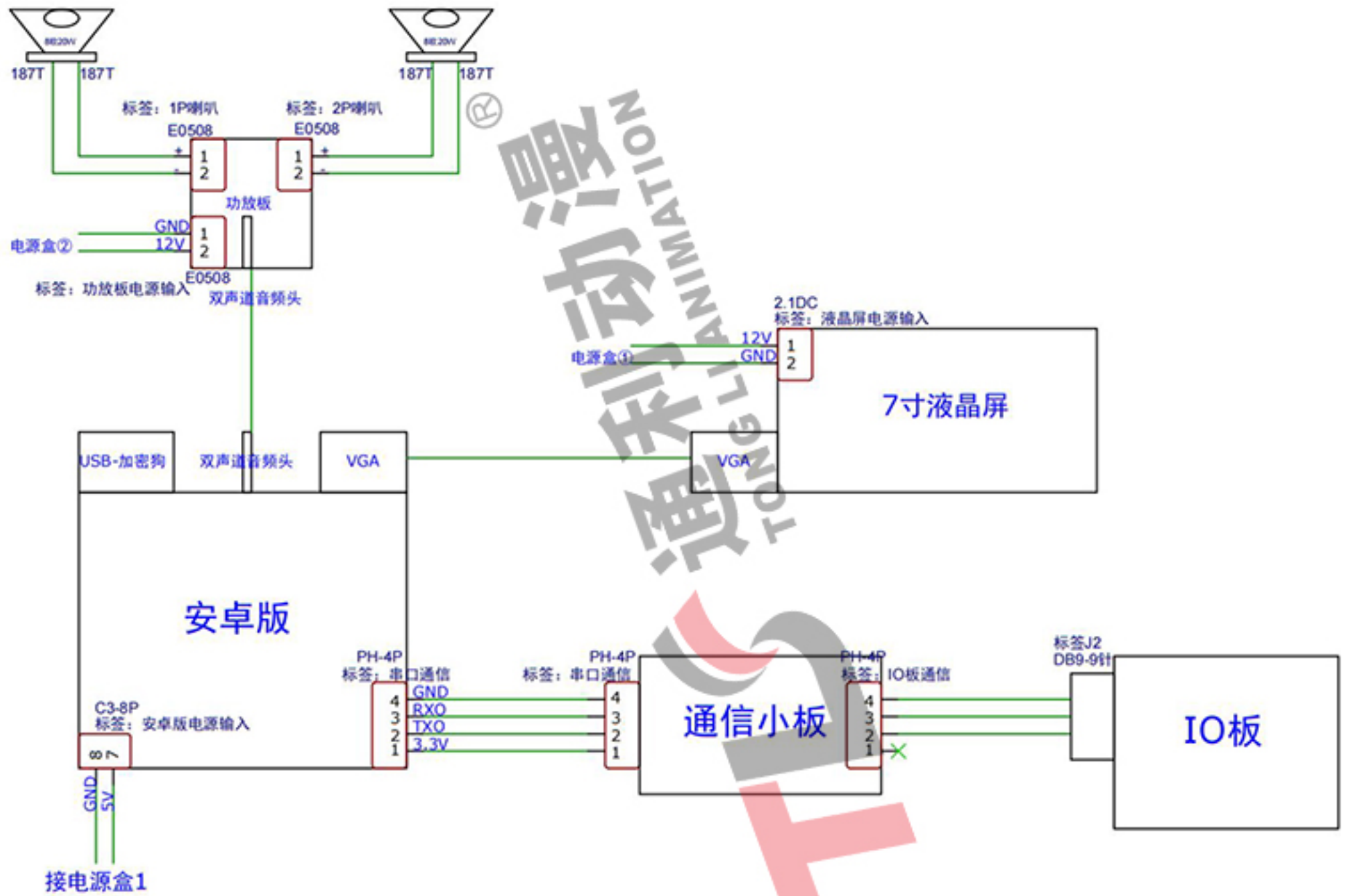

TITLE: 蒸汽时代		REV: 1.0
通利动漫	Company: Your Company	Sheet: 2/1
	Date: 2024-03-12 Drawn By: nihaoma	

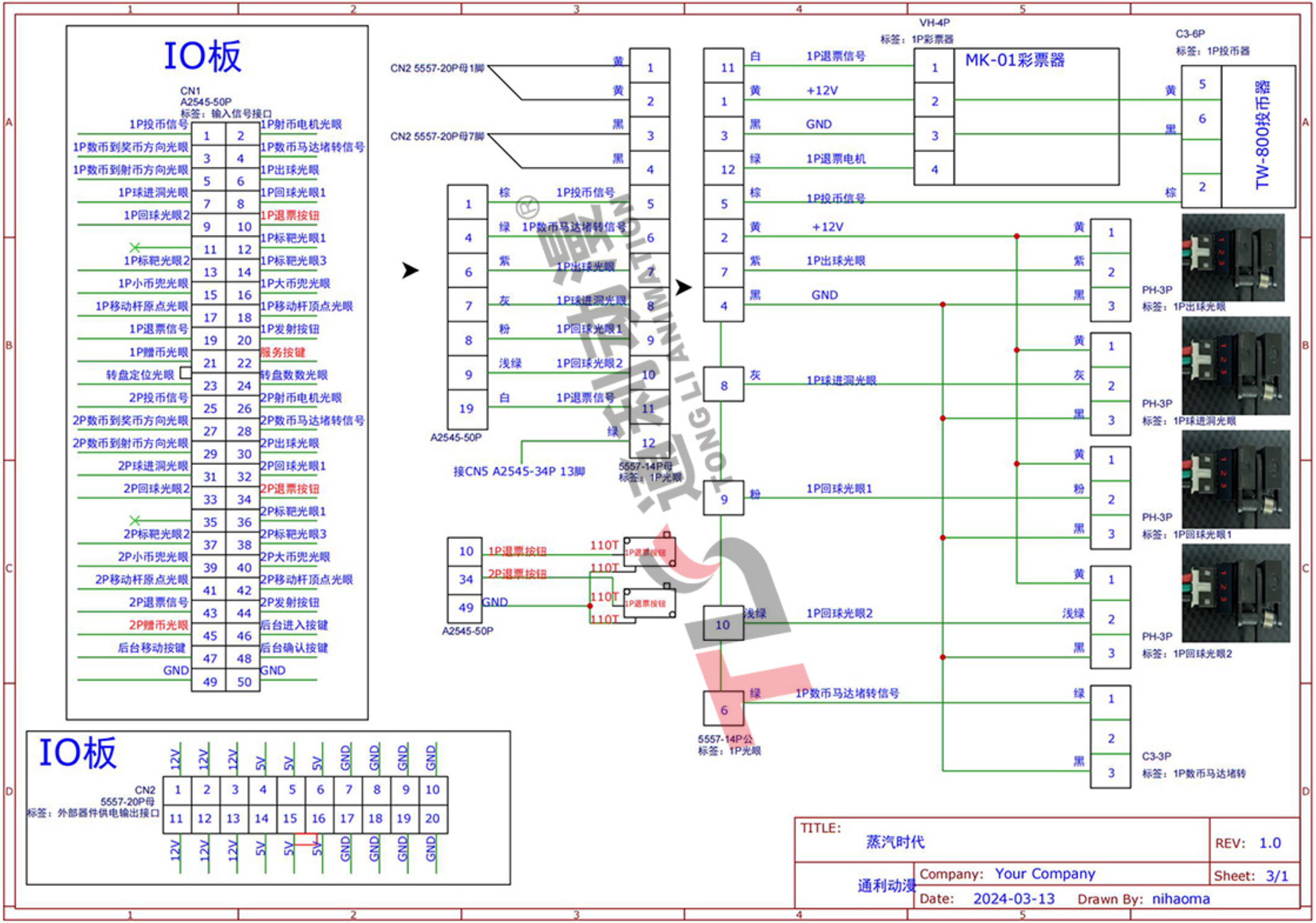
IO板
CN1
A2545-50P
标签：输入信号接口
1P投币信号
1P数币到奖币方向光眼
1P数币到射币方向光眼
1P球进洞光眼
1P回球光眼2
1P标靶光眼2
1P小币兜光眼
1P移动杆原点光眼
1P退票信号
1P赠币光眼
转盘定位光眼
2P投币信号
2P数币到奖币方向光眼
2P数币到射币方向光眼
2P球进洞光眼
2P回球光眼2
2P标靶光眼2
2P小币兜光眼
2P移动杆原点光眼
2P退票信号
2P赠币光眼
后台移动按键
GND
1P射币电机光眼
1P数币马达堵转信号
1P出球光眼
1P回球光眼1
1P退票按钮
1P标靶光眼1
1P标靶光眼3
1P大币兜光眼
1P移动杆顶点光眼
1P发射按钮
服务按键
转盘数数光眼
2P射币电机光眼
2P数币马达堵转信号
2P出球光眼
2P回球光眼1
2P退票按钮
2P标靶光眼1
2P标靶光眼3
2P大币兜光眼
2P移动杆顶点光眼
2P发射按钮
后台进入按键
后台确认按键
GND
CN2 5557-20P母1脚
CN2 5557-20P母7脚
黄
黄
黑
黑
5557-14P母
标签：1P光眼
A2545-50P
棕 1P投币信号
绿 1P数币马达堵转信号
紫 1P出球光眼
灰 1P球进洞光眼
粉 1P回球光眼1
浅绿 1P回球光眼2
白 1P退票信号
绿
接CN5 A2545-34P 13脚
1P退票按钮
2P退票按钮
GND
110T
A2545-50P
VH-4P
标签：1P彩票器
白 1P退票信号
黄 +12V
黑 GND
绿 1P退票电机
棕 1P投币信号
黄 +12V
紫 1P出球光眼
黑 GND
灰 1P球进洞光眼
粉 1P回球光眼1
浅绿 1P回球光眼2
绿 1P数币马达堵转信号
5557-14P公
标签：1P光眼
MK-01彩票器
C3-6P
标签：1P投币器
TW-800投币器
黄
黑
棕
PH-3P
标签：1P出球光眼
PH-3P
标签：1P球进洞光眼
PH-3P
标签：1P回球光眼1
PH-3P
标签：1P回球光眼2
C3-3P
标签：1P数币马达堵转
IO板
CN2
5557-20P母
标签：外部器件供电输出接口
12V 12V 12V 5V 5V 5V GND GND GND GND
TITLE:
蒸汽时代
REV: 1.0
通利动漫
Company: Your Company
Sheet: 3/1
Date: 2024-03-13
Drawn By: nihaoma

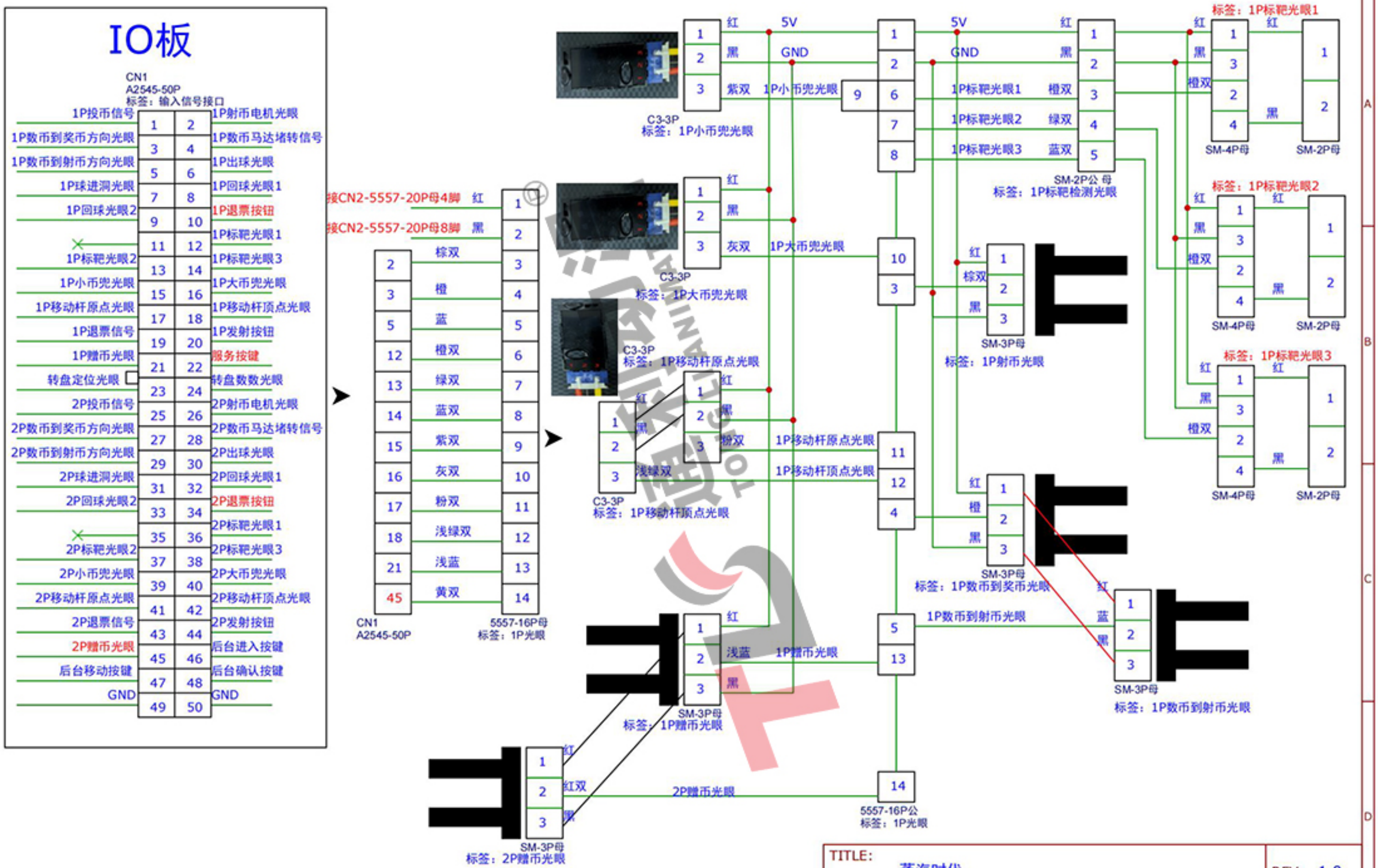

TITLE: 蒸汽时代		REV: 1.0
通利动漫	Company: Your Company	Sheet: 4/1
	Date: 2024-03-16 Drawn By: nihaoma	

IO板

CN1
A2545-50P
标签：输入信号接口

1P投币信号	1	2	1P射币电机光眼
1P数币到奖币方向光眼	3	4	1P数币马达堵转信号
1P数币到射币方向光眼	5	6	1P出球光眼
1P球进洞光眼	7	8	1P回球光眼1
1P回球光眼2	9	10	1P退票按钮
	11	12	1P标靶光眼1
1P标靶光眼2	13	14	1P标靶光眼3
1P小币兜光眼	15	16	1P大币兜光眼
1P移动杆原点光眼	17	18	1P移动杆顶点光眼
1P退票信号	19	20	1P发射按钮
1P赠币光眼	21	22	服务按键
转盘定位光眼	23	24	转盘数数光眼
2P投币信号	25	26	2P射币电机光眼
2P数币到奖币方向光眼	27	28	2P数币马达堵转信号
2P数币到射币方向光眼	29	30	2P出球光眼
2P球进洞光眼	31	32	2P回球光眼1
2P回球光眼2	33	34	2P退票按钮
	35	36	2P标靶光眼1
2P标靶光眼2	37	38	2P标靶光眼3
2P小币兜光眼	39	40	2P大币兜光眼
2P移动杆原点光眼	41	42	2P移动杆顶点光眼
2P退票信号	43	44	2P发射按钮
2P赠币光眼	45	46	后台进入按键
后台移动按键	47	48	后台确认按键
GND	49	50	GND

CN2 5557-20P母11脚
CN2 5557-20P母17脚

+12V	黄	1	
+12V	黄	2	
GND	黑	3	
GND	黑	4	
2P投币信号	棕	5	25
2P数币马达堵转信号	绿	6	28
2P出球光眼	紫	7	30
2P球进洞光眼	灰	8	31
2P回球光眼1	粉	9	32
2P回球光眼2	浅绿	10	33
2P退票信号	白	11	43
接CN5 A2545-34P 29脚	绿	12	

A2545-50P

5557-14P母 红壳
标签：2P光眼

标签：2P彩票器

MK-01彩票器

2P退票信号	白	11	1
+12V	黄	1	2
GND	黑	3	3
2P退票电机	绿	12	4
2P投币信号	棕	5	
+12V	黄	2	
2P出球光眼	紫	7	
GND	黑	4	
2P球进洞光眼	灰	8	
2P回球光眼1	粉	9	
2P回球光眼2	浅绿	10	
2P数币马达堵转信号	绿	6	

5557-14P公
标签：1P光眼

标签：1P投币器

TW-800投币器

黄	5	
黑	6	
棕	2	

PH-3P
标签：1P出球光眼

PH-3P
标签：1P球进洞光眼

PH-3P
标签：1P回球光眼1

PH-3P
标签：1P回球光眼2

C3-3P
标签：1P数币马达堵转

黄	1	紫
紫	2	黑
黑	3	黑
黄	1	灰
灰	2	黑
黑	3	黑
黄	1	粉
粉	2	黑
黑	3	黑
黄	1	浅绿
浅绿	2	黑
黑	3	黑
绿	1	黑
	2	
黑	3	

TITLE: 蒸汽时代		REV: 1.0
通利动漫	Company: Your Company	Sheet: 5/1
	Date: 2024-03-16 Drawn By: nihaoma	

IO板

CN1
A2545-50P
标签：输入信号接口

引脚	信号	引脚	信号
1	1P投币信号	2	1P射币电机光眼
3	1P数币到奖币方向光眼	4	1P数币马达堵转信号
5	1P数币到射币方向光眼	6	1P出球光眼
7	1P球进洞光眼	8	1P回球光眼1
9	1P回球光眼2	10	1P退票按钮
11	×	12	1P标靶光眼1
13	1P标靶光眼2	14	1P标靶光眼3
15	1P小币兜光眼	16	1P大币兜光眼
17	1P移动杆原点光眼	18	1P移动杆顶点光眼
19	1P退票信号	20	1P发射按钮
21	1P赠币光眼	22	服务按键
23	转盘定位光眼	24	转盘数数光眼
25	2P投币信号	26	2P射币电机光眼
27	2P数币到奖币方向光眼	28	2P数币马达堵转信号
29	2P数币到射币方向光眼	30	2P出球光眼
31	2P球进洞光眼	32	2P回球光眼1
33	2P回球光眼2	34	2P退票按钮
35	×	36	2P标靶光眼1
37	2P标靶光眼2	38	2P标靶光眼3
39	2P小币兜光眼	40	2P大币兜光眼
41	2P移动杆原点光眼	42	2P移动杆顶点光眼
43	2P退票信号	44	2P发射按钮
45	2P赠币光眼	46	后台进入按键
47	后台移动按键	48	后台确认按键
49	GND	50	GND

接CN2-5557-20P母14脚 红
接CN2-5557-20P母18脚 黑

CN1 A2545-50P		5557-16P母 红壳 标签：1P光眼
26	棕双	3
27	橙	4
29	蓝	5
36	橙双	6
37	绿双	7
38	蓝双	8
39	紫双	9
40	灰双	10
41	粉双	11
42	浅绿双	12
23	浅蓝	13
24	黄双	14

C3-3P 标签：2P小币兜光眼

引脚	颜色	信号
1	红	5V
2	黑	GND
3	紫双	2P小币兜光眼

C3-3P 标签：2P大币兜光眼

引脚	颜色	信号
1	红	5V
2	黑	GND
3	灰双	2P大币兜光眼

C3-3P 标签：2P移动杆原点光眼

引脚	颜色	信号
1	红	5V
2	黑	GND
3	粉双	2P移动杆原点光眼

C3-3P 标签：2P移动杆顶点光眼

引脚	颜色	信号
1	黑	GND
2	浅绿双	2P移动杆顶点光眼
3		

C3-3P 标签：转盘定位光眼

引脚	颜色	信号
1	红	5V
2	黑	GND
3	浅蓝	转盘定位光眼

C3-3P 标签：转盘数数光眼

引脚	颜色	信号
1	红	5V
2	黑	GND
3	红双	转盘数数光眼

5557-16P公 标签：1P光眼

引脚	信号
1	5V
2	GND
6	2P标靶光眼1
7	2P标靶光眼2
8	2P标靶光眼3
10	
3	
11	
12	
4	
5	2P数币到射币光眼
13	
14	

SM-2P公 母 标签：1P标靶检测光眼

引脚	颜色	信号
1	红	5V
2	黑	GND
3	橙双	2P标靶光眼1
4	绿双	2P标靶光眼2
5	蓝双	2P标靶光眼3

SM-3P母 标签：2P射币光眼

引脚	颜色	信号
1	红	2P射币电机光眼
2	棕双	
3	黑	

SM-3P母 标签：2P数币到奖币光眼

引脚	颜色	信号
1	红	2P数币到射币光眼
2	橙	
3	黑	

SM-3P母 标签：2P数币到射币光眼

引脚	颜色	信号
1	红	2P数币到射币光眼
2	蓝	
3	黑	

标签：2P标靶光眼1

SM-4P母		SM-2P母
1 红		1 红
3 黑		
2 橙双		
4	黑	2

标签：2P标靶光眼2

SM-4P母		SM-2P母
1 红		1 红
3 黑		
2 橙双		
4	黑	2

标签：2P标靶光眼3

SM-4P母		SM-2P母
1 红		1 红
3 黑		
2 橙双		
4	黑	2

TITLE: 蒸汽时代		REV: 1.0
通利动漫	Company: Your Company	Sheet: 6/1
	Date: 2024-03-16 Drawn By: nihaoma	

IO板

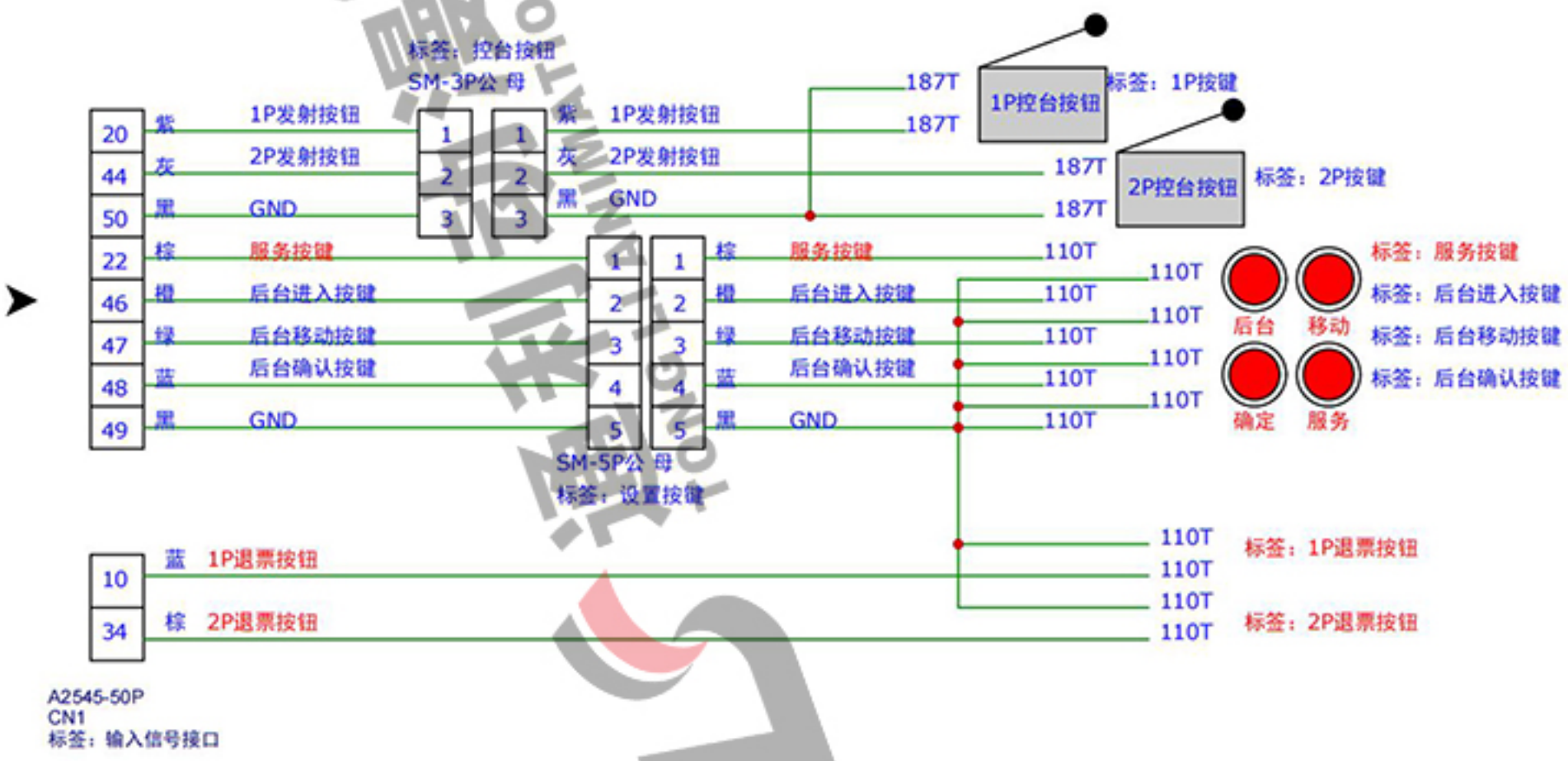

TITLE: 蒸汽时代		REV: 1.0
通利动漫	Company: Your Company	Sheet: 7/1
	Date: 2024-03-16 Drawn By: nihaoma	

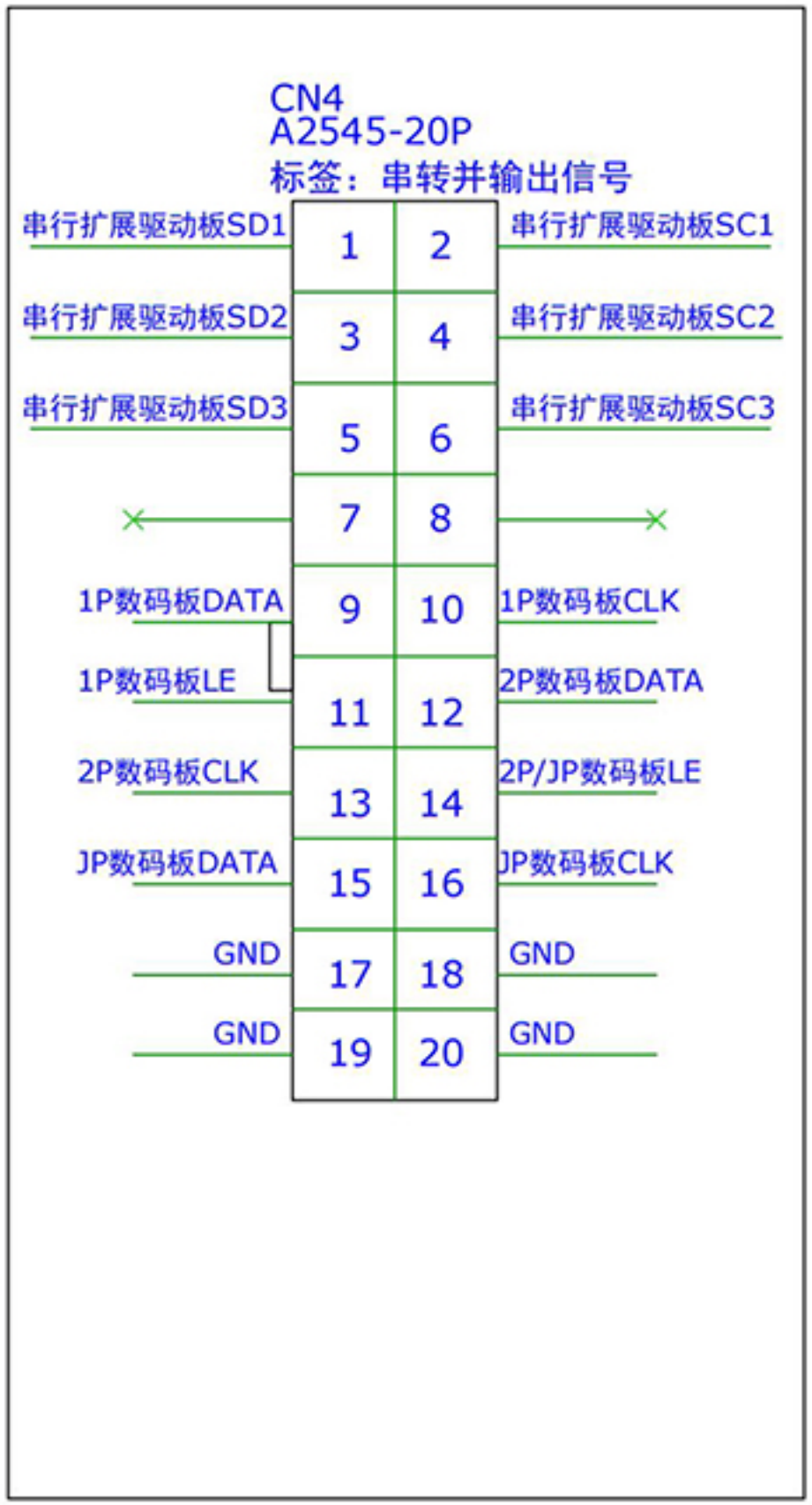

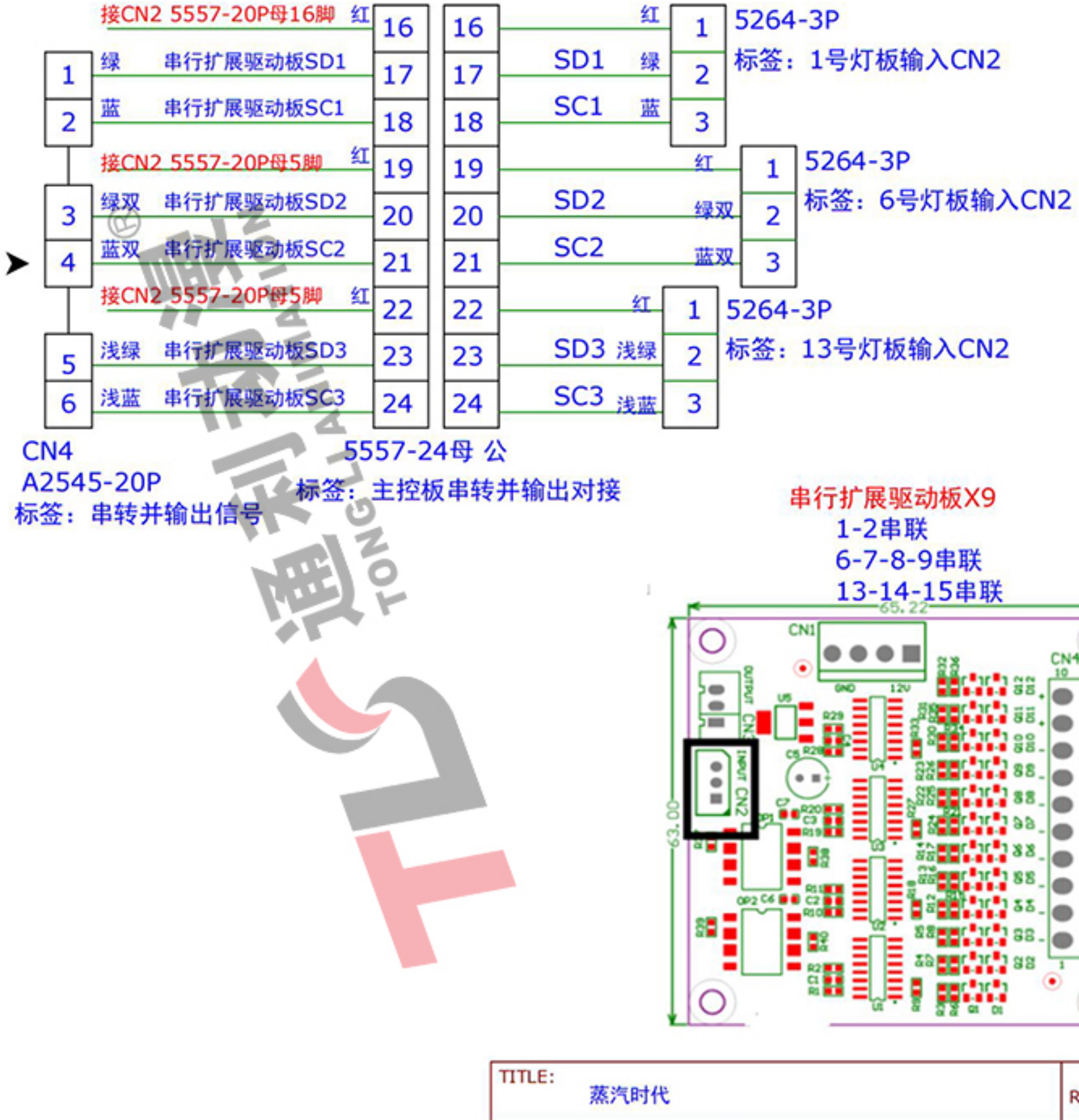

TITLE: 蒸汽时代		REV: 1.0
通利动漫	Company: Your Company	Sheet: 8/1
	Date: 2024-03-19 Drawn By: nihaoma	

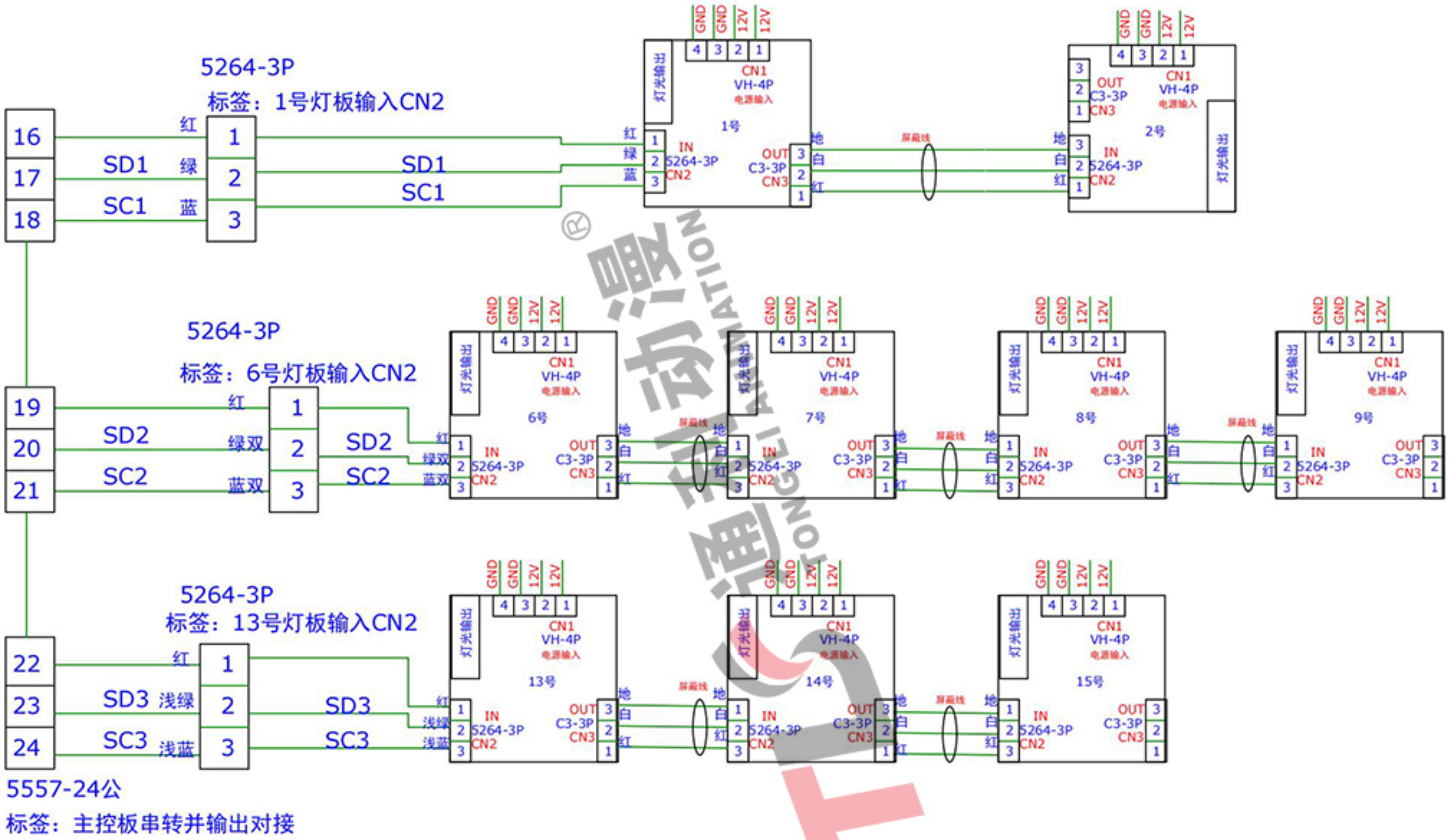

TITLE: 蒸汽时代		REV: 1.0
通利动漫	Company: Your Company	Sheet: 9/1
	Date: 2024-03-19 Drawn By: nihaoma	

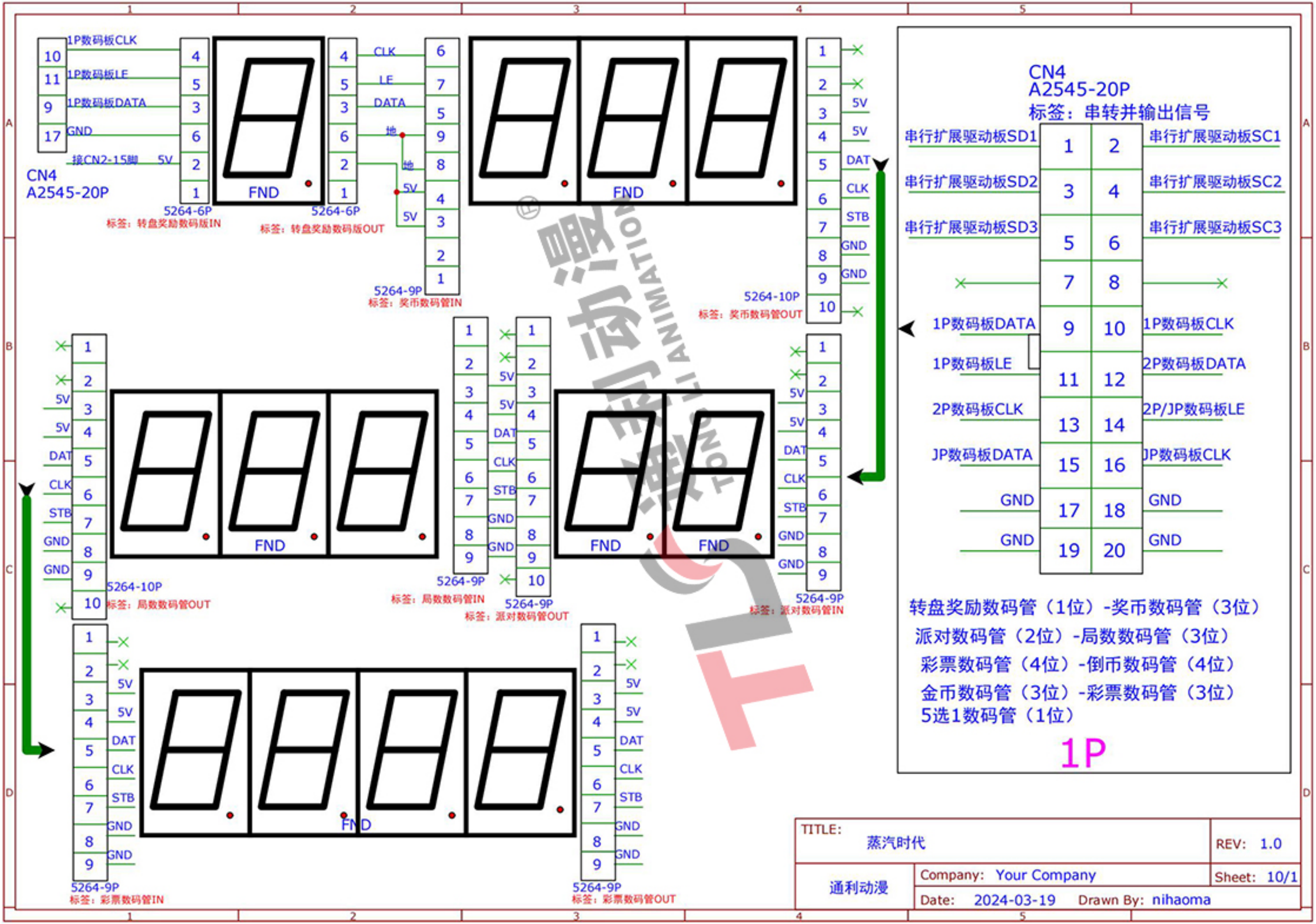
1P数码板CLK
1P数码板LE
1P数码板DATA
GND
接CN2-15脚 5V
CN4
A2545-20P
5264-6P
标签：转盘奖励数码版IN
FND
CLK
LE
DATA
地
5264-6P
标签：转盘奖励数码版OUT
5264-9P
标签：奖币数码管IN
5V
DAT
CLK
STB
GND
5264-10P
标签：奖币数码管OUT
5264-10P
标签：局数数码管OUT
5264-9P
标签：局数数码管IN
5264-9P
标签：派对数码管OUT
5264-9P
标签：派对数码管IN
5264-9P
标签：彩票数码管IN
5264-9P
标签：彩票数码管OUT
CN4
A2545-20P
标签：串转并输出信号
串行扩展驱动板SD1
串行扩展驱动板SD2
串行扩展驱动板SD3
串行扩展驱动板SC1
串行扩展驱动板SC2
串行扩展驱动板SC3
1P数码板DATA
1P数码板LE
2P数码板CLK
JP数码板DATA
GND
GND
1P数码板CLK
2P数码板DATA
2P/JP数码板LE
JP数码板CLK
GND
GND
转盘奖励数码管（1位）-奖币数码管（3位）
派对数码管（2位）-局数数码管（3位）
彩票数码管（4位）-倒币数码管（4位）
金币数码管（3位）-彩票数码管（3位）
5选1数码管（1位）
1P
TITLE:
蒸汽时代
REV: 1.0
通利动漫
Company: Your Company
Sheet: 10/1
Date: 2024-03-19
Drawn By: nihaoma

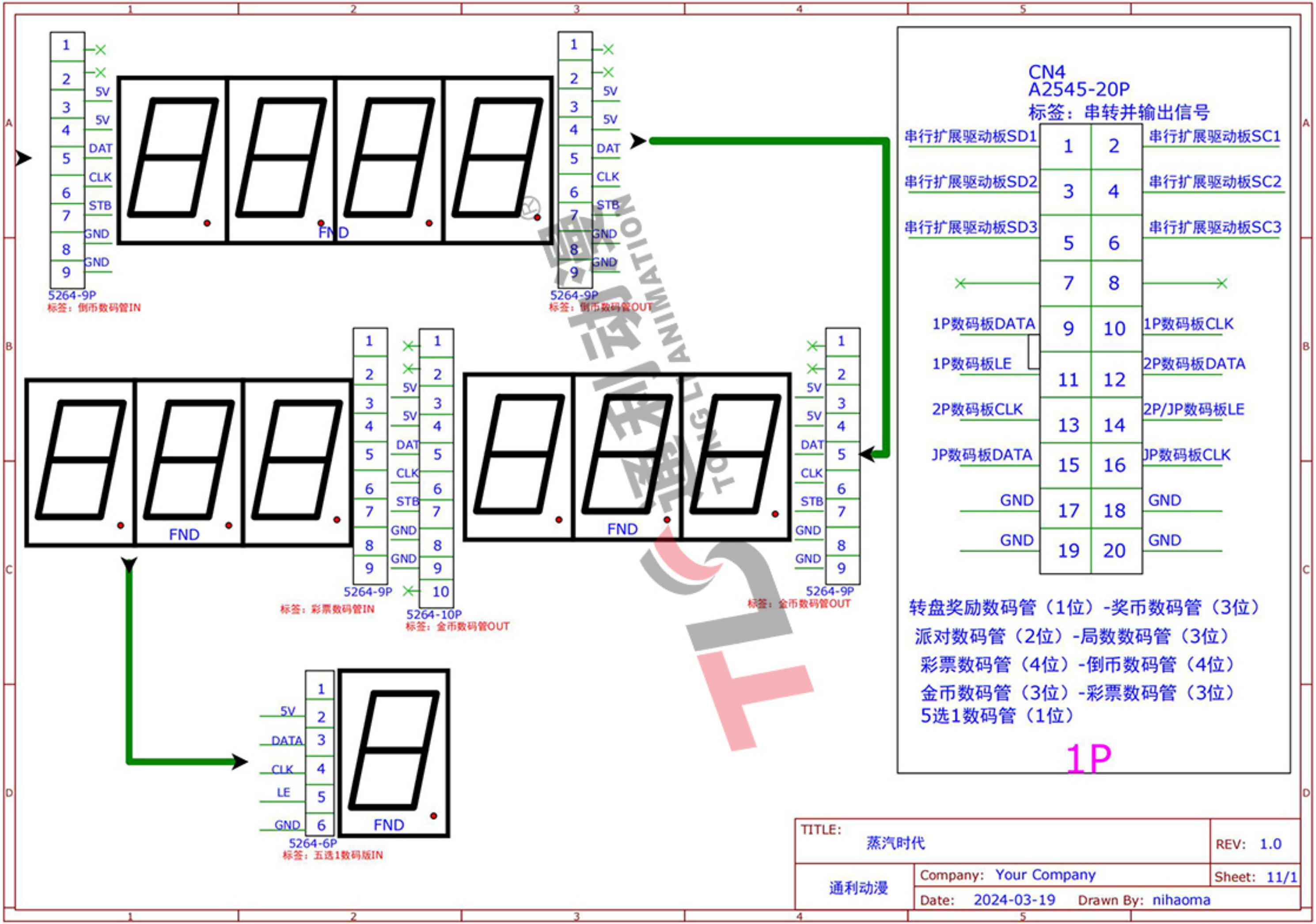
5264-9P
标签：倒币数码管IN
5264-9P
标签：倒币数码管OUT
5264-9P
标签：彩票数码管IN
5264-10P
标签：金币数码管OUT
5264-9P
标签：金币数码管OUT
5264-6P
标签：五选1数码版IN
FND
5V
DAT
CLK
STB
GND
DATA
LE
CN4
A2545-20P
标签：串转并输出信号
串行扩展驱动板SD1
串行扩展驱动板SC1
串行扩展驱动板SD2
串行扩展驱动板SC2
串行扩展驱动板SD3
串行扩展驱动板SC3
1P数码板DATA
1P数码板CLK
1P数码板LE
2P数码板DATA
2P数码板CLK
2P/JP数码板LE
JP数码板DATA
JP数码板CLK
转盘奖励数码管（1位）-奖币数码管（3位）
派对数码管（2位）-局数数码管（3位）
彩票数码管（4位）-倒币数码管（4位）
金币数码管（3位）-彩票数码管（3位）
5选1数码管（1位）
1P
TITLE:
蒸汽时代
REV: 1.0
通利动漫
Company: Your Company
Sheet: 11/1
Date: 2024-03-19
Drawn By: nihaoma

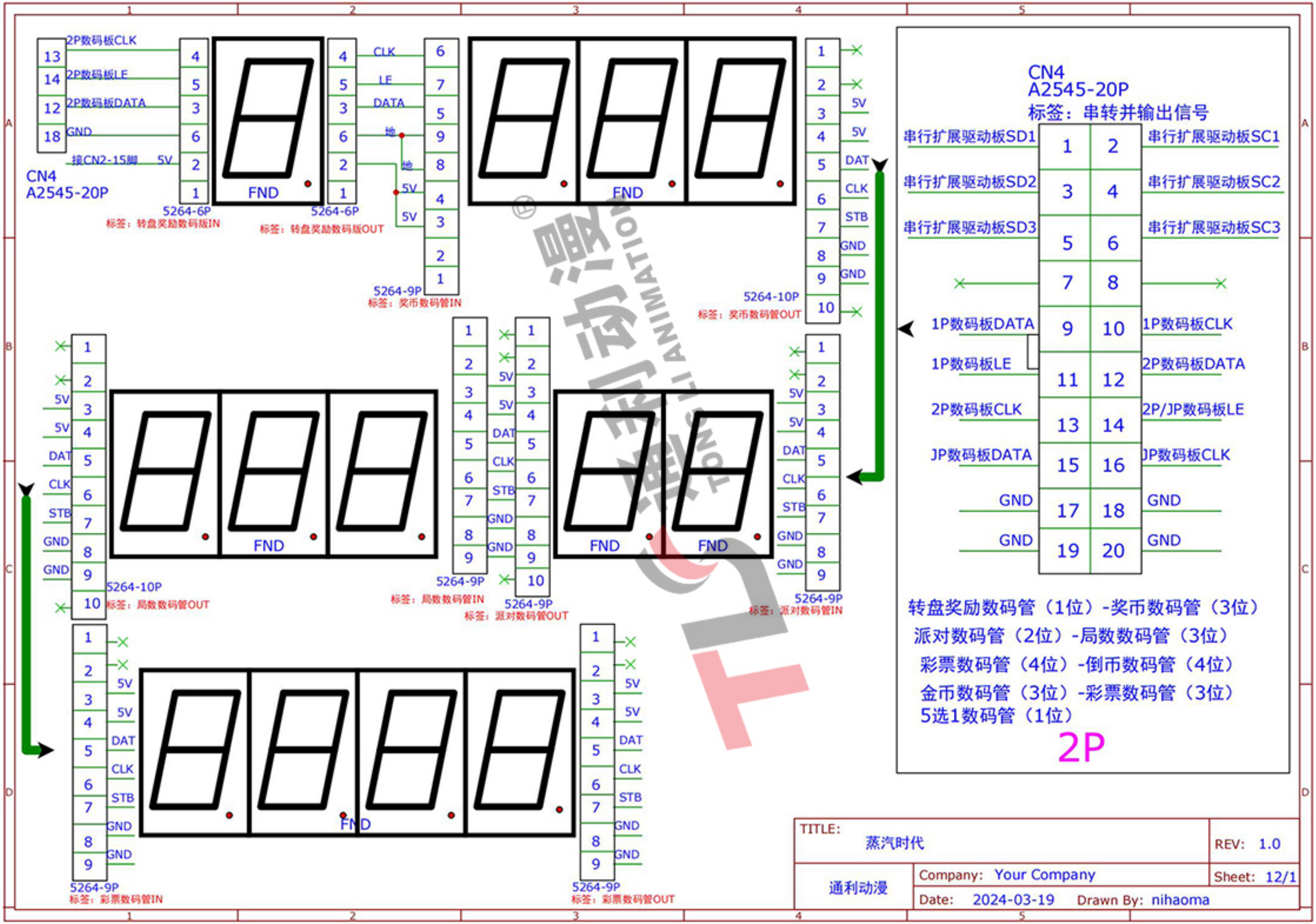
2P数码板CLK
2P数码板LE
2P数码板DATA
GND
接CN2-15脚
5V
CN4
A2545-20P
5264-6P
标签：转盘奖励数码版IN
FND
CLK
LE
DATA
地
5264-6P
标签：转盘奖励数码版OUT
5264-9P
标签：奖币数码管IN
5264-10P
标签：奖币数码管OUT
DAT
STB
5264-10P
标签：局数数码管OUT
5264-9P
标签：局数数码管IN
5264-9P
标签：派对数码管OUT
5264-9P
标签：派对数码管IN
5264-9P
标签：彩票数码管IN
5264-9P
标签：彩票数码管OUT
CN4
A2545-20P
标签：串转并输出信号
串行扩展驱动板SD1
串行扩展驱动板SD2
串行扩展驱动板SD3
串行扩展驱动板SC1
串行扩展驱动板SC2
串行扩展驱动板SC3
1P数码板DATA
1P数码板LE
2P数码板CLK
JP数码板DATA
1P数码板CLK
2P数码板DATA
2P/JP数码板LE
JP数码板CLK
GND
转盘奖励数码管（1位）-奖币数码管（3位）
派对数码管（2位）-局数数码管（3位）
彩票数码管（4位）-倒币数码管（4位）
金币数码管（3位）-彩票数码管（3位）
5选1数码管（1位）
2P
TITLE:
蒸汽时代
REV: 1.0
通利动漫
Company: Your Company
Sheet: 12/1
Date: 2024-03-19
Drawn By: nihaoma

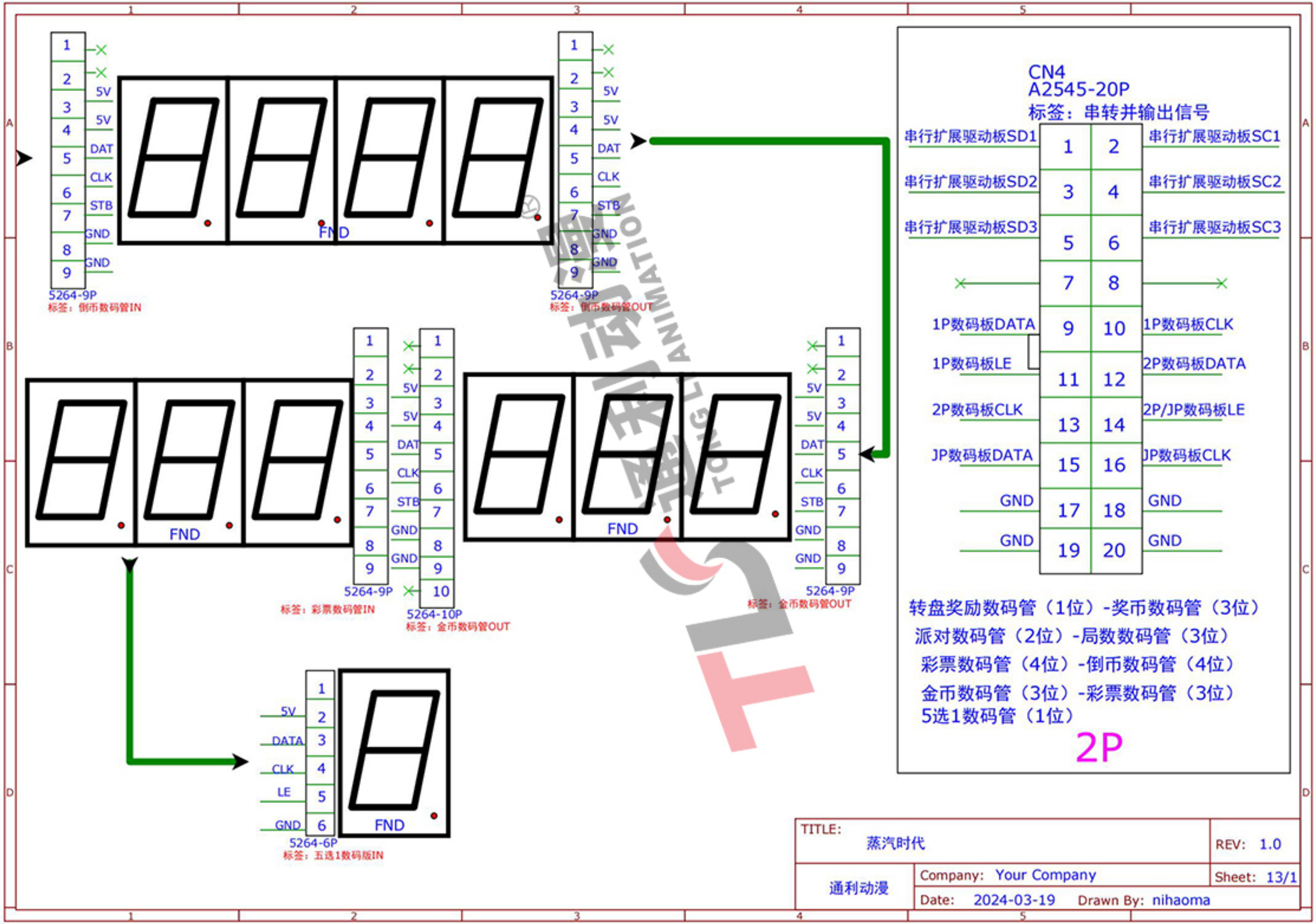
5264-9P
标签：倒币数码管IN
5264-9P
标签：倒币数码管OUT
5264-9P
标签：彩票数码管IN
5264-10P
标签：金币数码管OUT
5264-9P
标签：金币数码管OUT
5264-6P
标签：五选1数码版IN
FND
5V
DAT
CLK
STB
GND
SV
DATA
CLK
LE
GND
CN4
A2545-20P
标签：串转并输出信号
串行扩展驱动板SD1
串行扩展驱动板SD2
串行扩展驱动板SD3
串行扩展驱动板SC1
串行扩展驱动板SC2
串行扩展驱动板SC3
1P数码板DATA
1P数码板LE
2P数码板CLK
JP数码板DATA
1P数码板CLK
2P数码板DATA
2P/JP数码板LE
JP数码板CLK
GND
转盘奖励数码管（1位）-奖币数码管（3位）
派对数码管（2位）-局数数码管（3位）
彩票数码管（4位）-倒币数码管（4位）
金币数码管（3位）-彩票数码管（3位）
5选1数码管（1位）
2P
TITLE:
蒸汽时代
REV: 1.0
通利动漫
Company: Your Company
Sheet: 13/1
Date: 2024-03-19
Drawn By: nihaoma

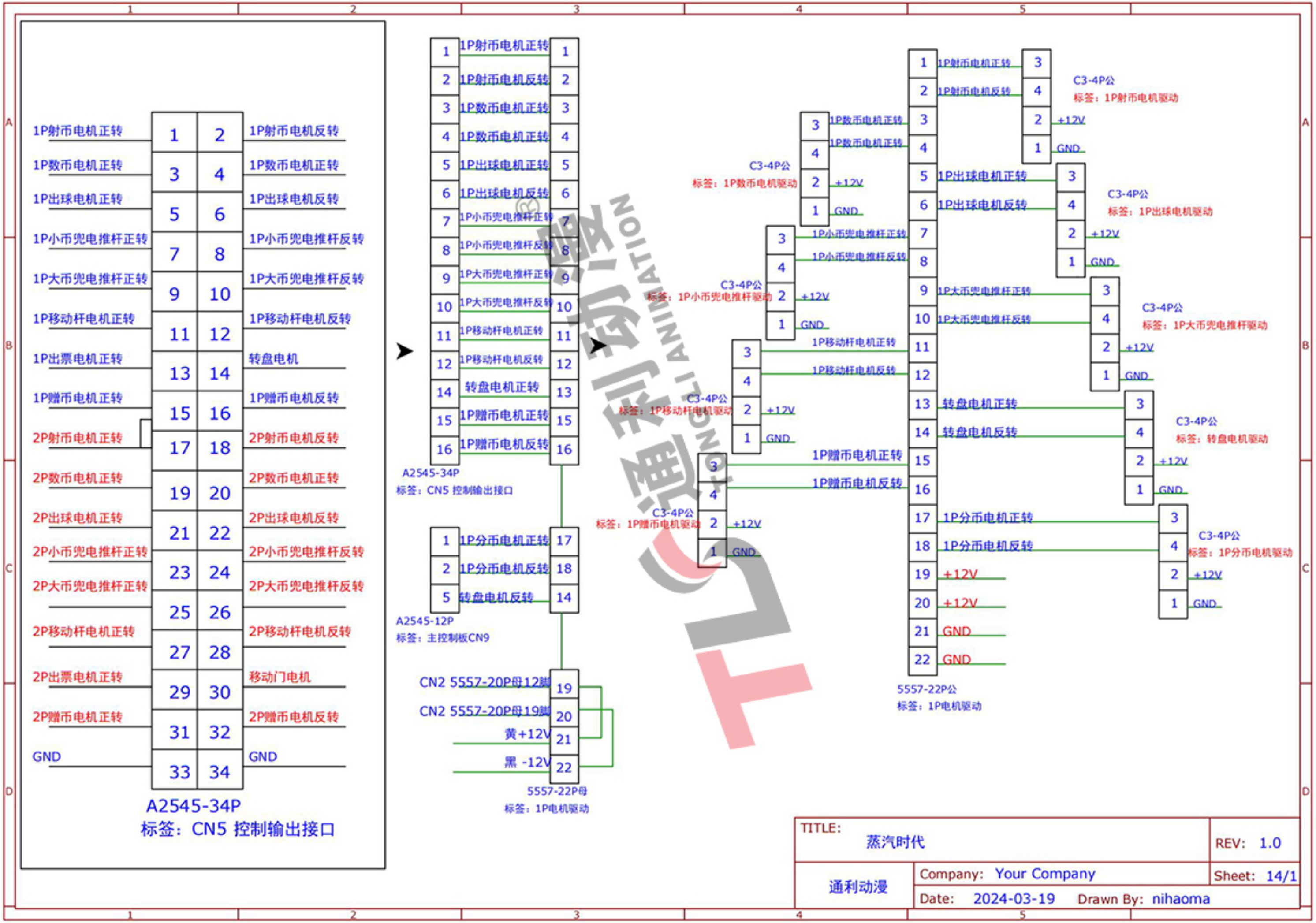
1P射币电机正转 1 2 1P射币电机反转
1P数币电机正转 3 4 1P数币电机正转
1P出球电机正转 5 6 1P出球电机反转
1P小币兜电推杆正转 7 8 1P小币兜电推杆反转
1P大币兜电推杆正转 9 10 1P大币兜电推杆反转
1P移动杆电机正转 11 12 1P移动杆电机反转
1P出票电机正转 13 14 转盘电机
1P赠币电机正转 15 16 1P赠币电机反转
2P射币电机正转 17 18 2P射币电机反转
2P数币电机正转 19 20 2P数币电机正转
2P出球电机正转 21 22 2P出球电机反转
2P小币兜电推杆正转 23 24 2P小币兜电推杆反转
2P大币兜电推杆正转 25 26 2P大币兜电推杆反转
2P移动杆电机正转 27 28 2P移动杆电机反转
2P出票电机正转 29 30 移动门电机
2P赠币电机正转 31 32 2P赠币电机反转
GND 33 34 GND
A2545-34P
标签：CN5 控制输出接口
1 1P射币电机正转 1
2 1P射币电机反转 2
3 1P数币电机正转 3
4 1P数币电机正转 4
5 1P出球电机正转 5
6 1P出球电机反转 6
7 1P小币兜电推杆正转 7
8 1P小币兜电推杆反转 8
9 1P大币兜电推杆正转 9
10 1P大币兜电推杆反转 10
11 1P移动杆电机正转 11
12 1P移动杆电机反转 12
14 转盘电机正转 13
15 1P赠币电机正转 15
16 1P赠币电机反转 16
A2545-34P
标签：CN5 控制输出接口
1 1P分币电机正转 17
2 1P分币电机反转 18
5 转盘电机反转 14
A2545-12P
标签：主控制板CN9
CN2 5557-20P母12脚 19
CN2 5557-20P母19脚 20
黄+12V 21
黑 -12V 22
5557-22P母
标签：1P电机驱动
C3-4P公
标签：1P数币电机驱动
3 1P数币电机正转
4 1P数币电机正转
2 +12V
1 GND
C3-4P公
标签：1P小币兜电推杆驱动
3 1P小币兜电推杆正转
4 1P小币兜电推杆反转
2 +12V
1 GND
C3-4P公
标签：1P移动杆电机驱动
3 1P移动杆电机正转
4 1P移动杆电机反转
2 +12V
1 GND
C3-4P公
标签：1P赠币电机驱动
3 1P赠币电机正转
4 1P赠币电机反转
2 +12V
1 GND
1 1P射币电机正转
2 1P射币电机反转
3
4
5 1P出球电机正转
6 1P出球电机反转
7
8
9 1P大币兜电推杆正转
10 1P大币兜电推杆反转
11
12
13 转盘电机正转
14 转盘电机反转
15
16
17 1P分币电机正转
18 1P分币电机反转
19 +12V
20 +12V
21 GND
22 GND
5557-22P公
标签：1P电机驱动
C3-4P公
标签：1P射币电机驱动
3
4
2 +12V
1 GND
C3-4P公
标签：1P出球电机驱动
3
4
2 +12V
1 GND
C3-4P公
标签：1P大币兜电推杆驱动
3
4
2 +12V
1 GND
C3-4P公
标签：转盘电机驱动
3
4
2 +12V
1 GND
C3-4P公
标签：1P分币电机驱动
3
4
2 +12V
1 GND
TITLE:
蒸汽时代
REV: 1.0
通利动漫
Company: Your Company
Sheet: 14/1
Date: 2024-03-19
Drawn By: nihaoma

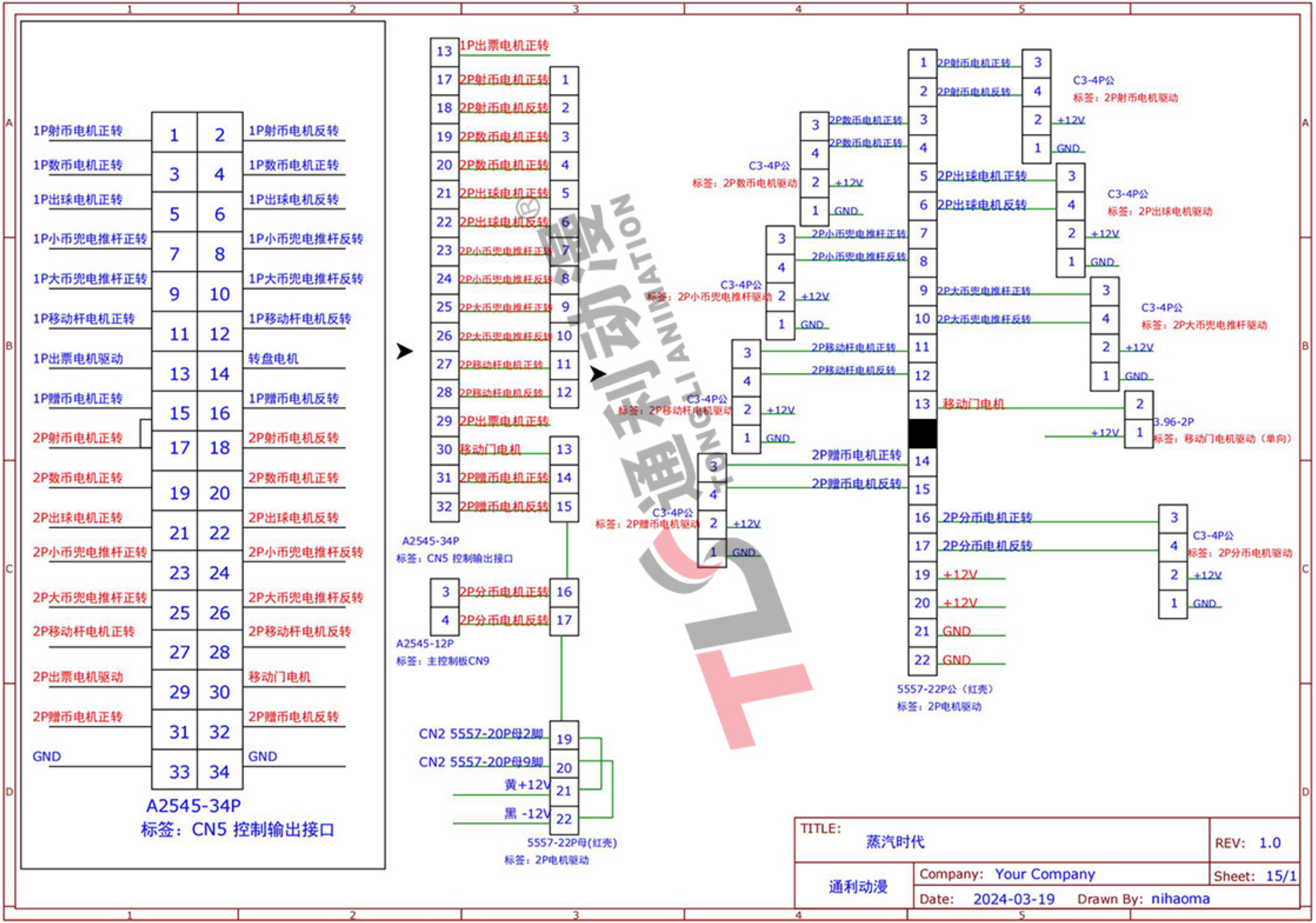
1P射币电机正转
1P射币电机反转
1P数币电机正转
1P数币电机正转
1P出球电机正转
1P出球电机反转
1P小币兜电推杆正转
1P小币兜电推杆反转
1P大币兜电推杆正转
1P大币兜电推杆反转
1P移动杆电机正转
1P移动杆电机反转
1P出票电机驱动
转盘电机
1P赠币电机正转
1P赠币电机反转
2P射币电机正转
2P射币电机反转
2P数币电机正转
2P数币电机正转
2P出球电机正转
2P出球电机反转
2P小币兜电推杆正转
2P小币兜电推杆反转
2P大币兜电推杆正转
2P大币兜电推杆反转
2P移动杆电机正转
2P移动杆电机反转
2P出票电机驱动
移动门电机
2P赠币电机正转
2P赠币电机反转
GND
GND
A2545-34P
标签：CN5 控制输出接口
1P出票电机正转
2P射币电机正转
2P射币电机反转
2P数币电机正转
2P数币电机正转
2P出球电机正转
2P出球电机反转
2P小币兜电推杆正转
2P小币兜电推杆反转
2P大币兜电推杆正转
2P大币兜电推杆反转
2P移动杆电机正转
2P移动杆电机反转
2P出票电机正转
移动门电机
2P赠币电机正转
2P赠币电机反转
A2545-34P
标签：CN5 控制输出接口
2P分币电机正转
2P分币电机反转
A2545-12P
标签：主控制板CN9
CN2 5557-20P母2脚
CN2 5557-20P母9脚
黄+12V
黑 -12V
5557-22P母(红壳)
标签：2P电机驱动
2P数币电机正转
2P数币电机正转
+12V
GND
C3-4P公
标签：2P数币电机驱动
2P小币兜电推杆正转
2P小币兜电推杆反转
+12V
GND
C3-4P公
标签：2P小币兜电推杆驱动
2P移动杆电机正转
2P移动杆电机反转
+12V
GND
C3-4P公
标签：2P移动杆电机驱动
2P赠币电机正转
2P赠币电机反转
+12V
GND
C3-4P公
标签：2P赠币电机驱动
2P射币电机正转
2P射币电机反转
+12V
GND
C3-4P公
标签：2P射币电机驱动
2P出球电机正转
2P出球电机反转
+12V
GND
C3-4P公
标签：2P出球电机驱动
2P大币兜电推杆正转
2P大币兜电推杆反转
+12V
GND
C3-4P公
标签：2P大币兜电推杆驱动
移动门电机
+12V
3.96-2P
标签：移动门电机驱动（单向）
2P分币电机正转
2P分币电机反转
+12V
+12V
GND
GND
5557-22P公（红壳）
标签：2P电机驱动
+12V
GND
C3-4P公
标签：2P分币电机驱动
TITLE:
蒸汽时代
REV: 1.0
通利动漫
Company: Your Company
Sheet: 15/1
Date: 2024-03-19
Drawn By: nihaoma

1P射币电机*1 +24V
1P数币电机*1 +24V
1P赠币电机*1 +24V
1P出球电机*1 +24V
1P大币兜电机*1 +12V
1P小币兜电机*1 +12V
1P移动杆电机*1 +12V
1P分币电磁铁*1 +12V
转盘电机*1 +12V

A2545-12P
标签：CN9 控制输出接口

A2545-12P
标签：CN9 控制输出接口

XH2.54-4P
标签：液晶码表

A	000000000000
B	000000000000

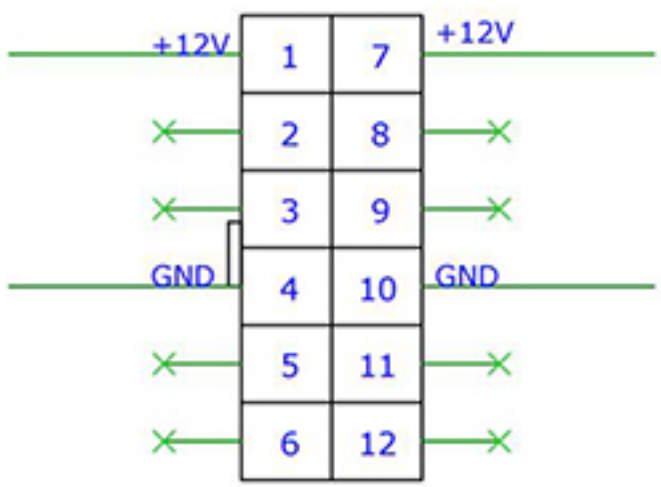

5557-12P母
标签：CN6 控制电源输入接口

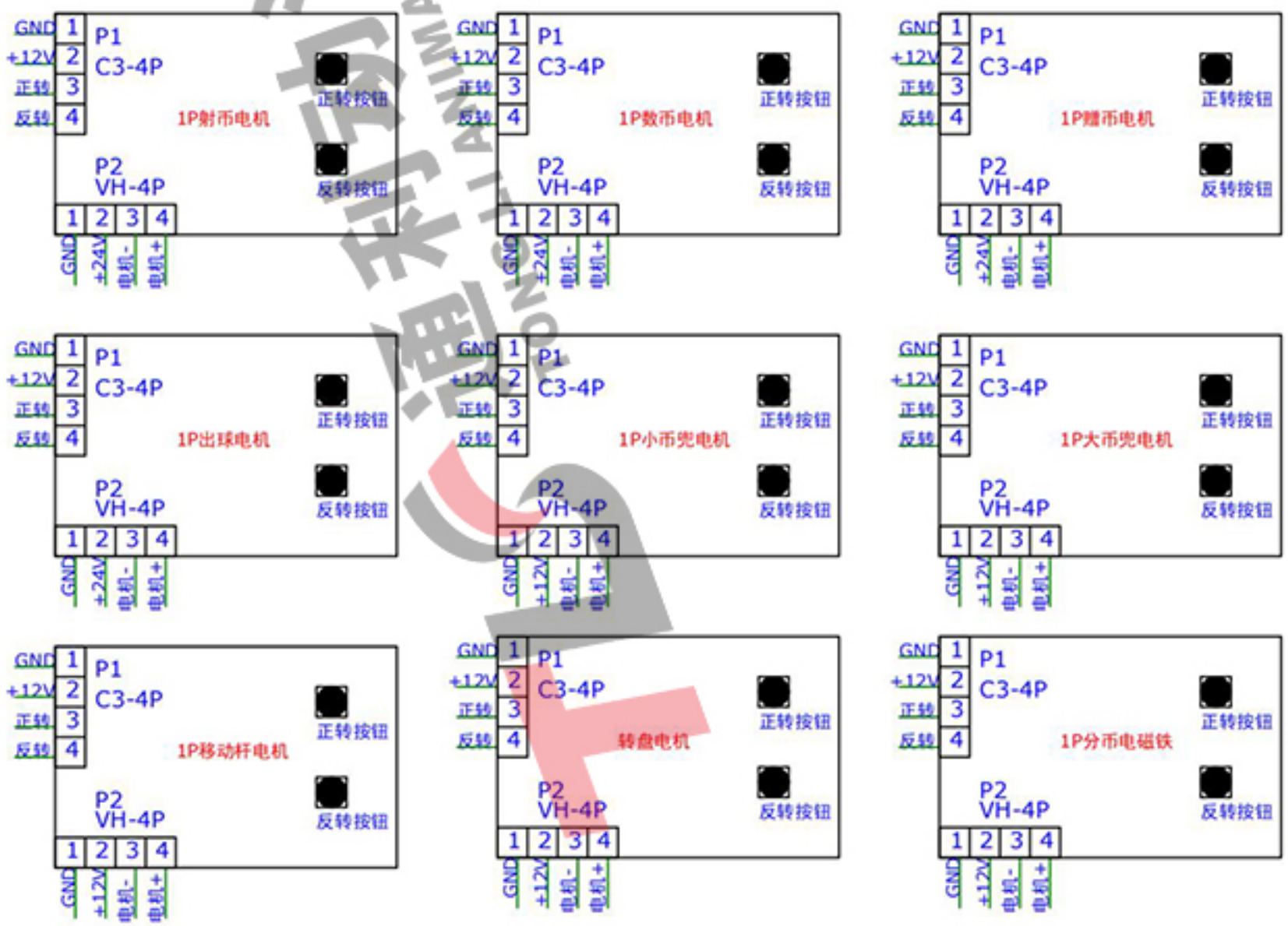

TITLE: 蒸汽时代		REV: 1.0
通利动漫	Company: Your Company	Sheet: 16/1
	Date: 2024-03-19 Drawn By: nihaoma	

通利动漫 TONGLI ANIMATION

2P射币电机*1 +24V
2P数币电机*1 +24V
2P赠币电机*1 +24V
2P出球电机*1 +24V
2P大币兜电机*1 +12V
2P小币兜电机*1 +12V
2P移动杆电机*1 +12V
2P分币电磁铁*1 +12V
1-2P标靶移动门*1 +12V

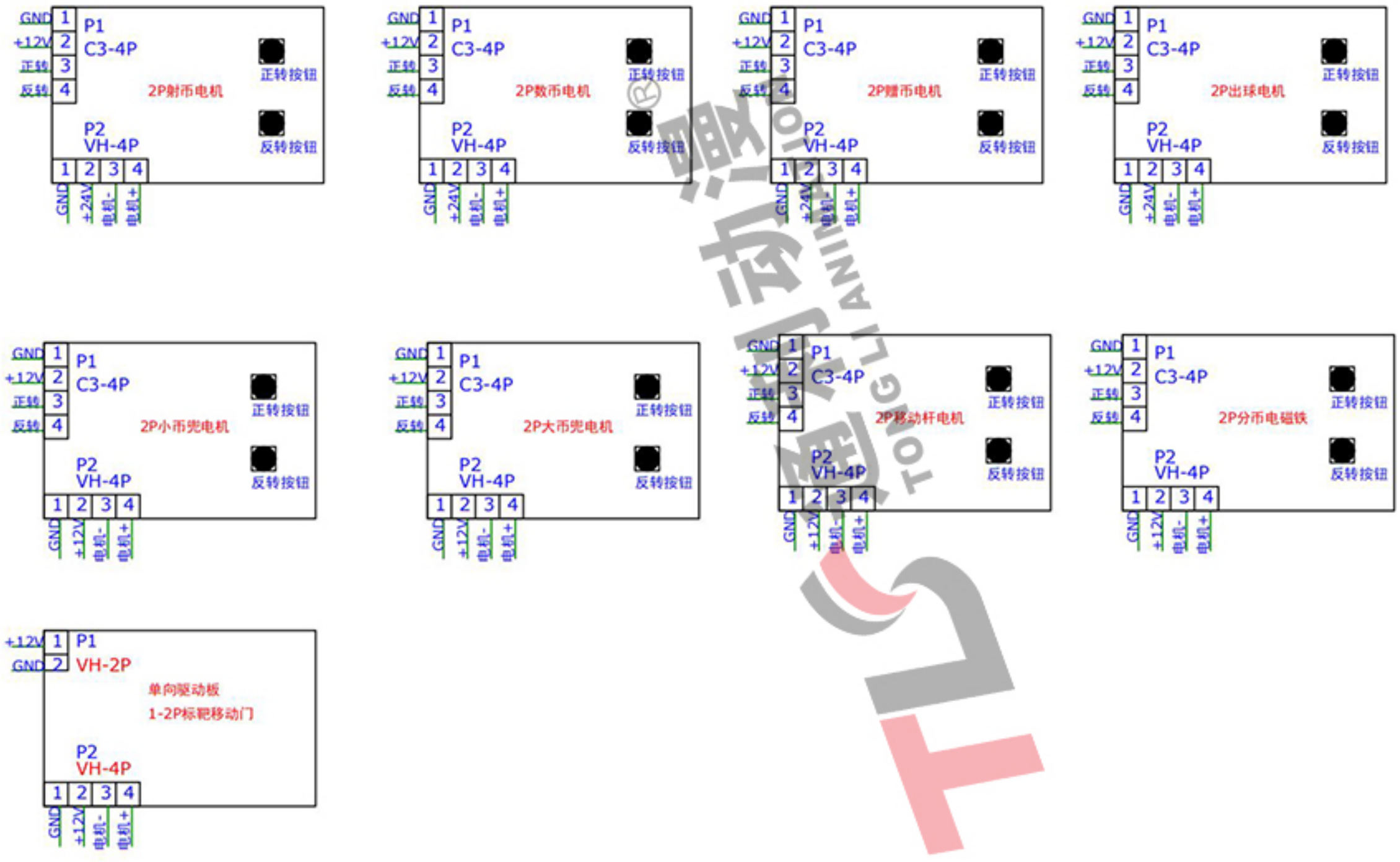

TITLE: 蒸汽时代		REV: 1.0
通利动漫	Company: Your Company	Sheet: 17/1
	Date: 2024-03-19 Drawn By: nihaoma	

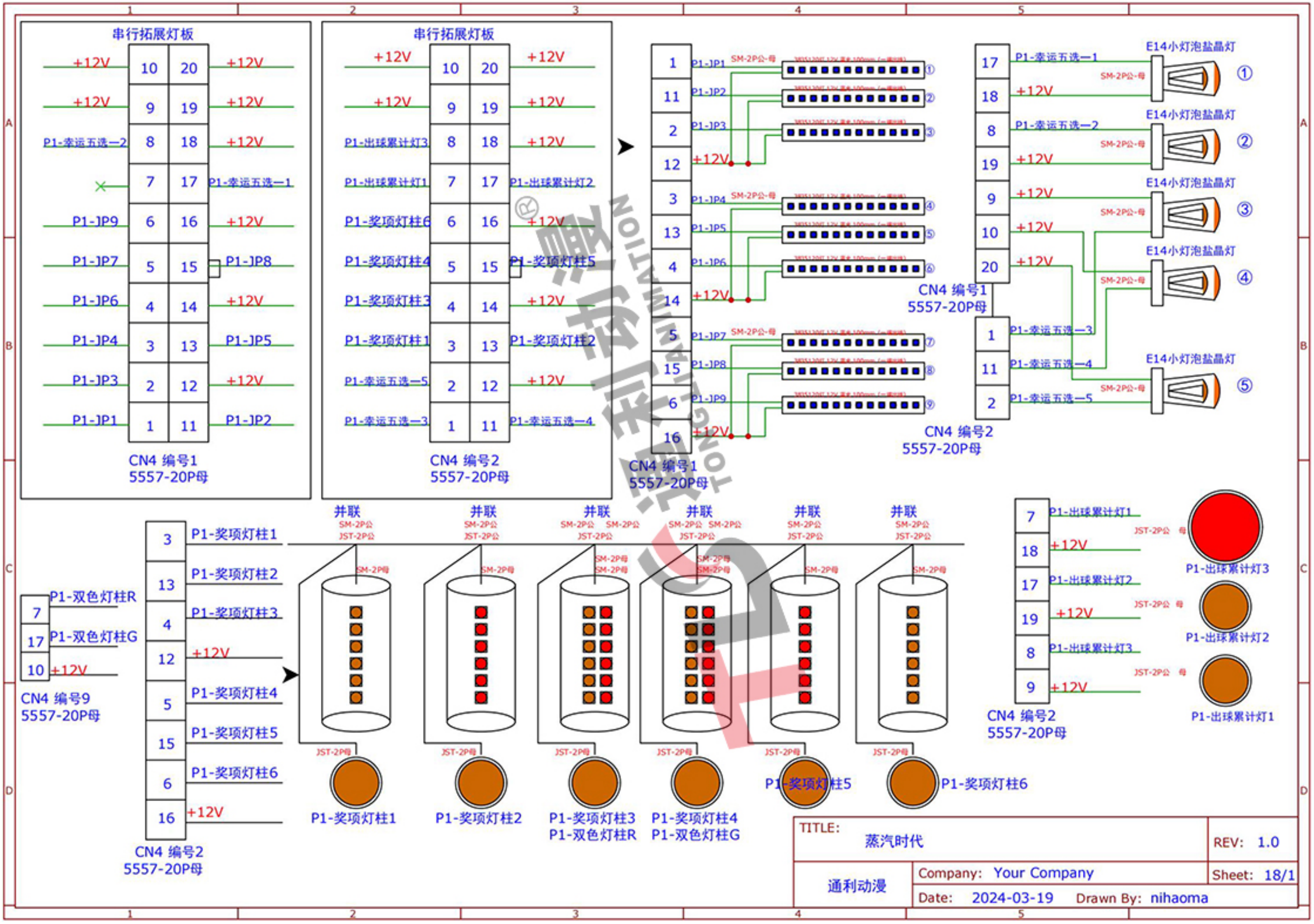
串行拓展灯板
+12V
P1-幸运五选—2
P1-幸运五选—1
P1-JP9
P1-JP8
P1-JP7
P1-JP6
P1-JP5
P1-JP4
P1-JP3
P1-JP2
P1-JP1
CN4 编号1
5557-20P母
串行拓展灯板
P1-出球累计灯3
P1-出球累计灯1
P1-出球累计灯2
P1-奖项灯柱6
P1-奖项灯柱5
P1-奖项灯柱4
P1-奖项灯柱3
P1-奖项灯柱2
P1-奖项灯柱1
P1-幸运五选—5
P1-幸运五选—4
P1-幸运五选—3
CN4 编号2
5557-20P母
CN4 编号1
5557-20P母
SM-2P公-母
CN4 编号1
5557-20P母
P1-幸运五选—1
P1-幸运五选—2
P1-幸运五选—3
P1-幸运五选—4
P1-幸运五选—5
E14小灯泡盐晶灯
CN4 编号2
5557-20P母
并联
SM-2P公
JST-2P公
SM-2P母
JST-2P母
P1-双色灯柱R
P1-双色灯柱G
CN4 编号9
5557-20P母
P1-奖项灯柱1
P1-奖项灯柱2
P1-奖项灯柱3
P1-双色灯柱R
P1-奖项灯柱4
P1-双色灯柱G
P1-奖项灯柱5
P1-奖项灯柱6
CN4 编号2
5557-20P母
P1-出球累计灯3
P1-出球累计灯2
P1-出球累计灯1
TITLE:
蒸汽时代
REV: 1.0
通利动漫
Company: Your Company
Sheet: 18/1
Date: 2024-03-19
Drawn By: nihaoma

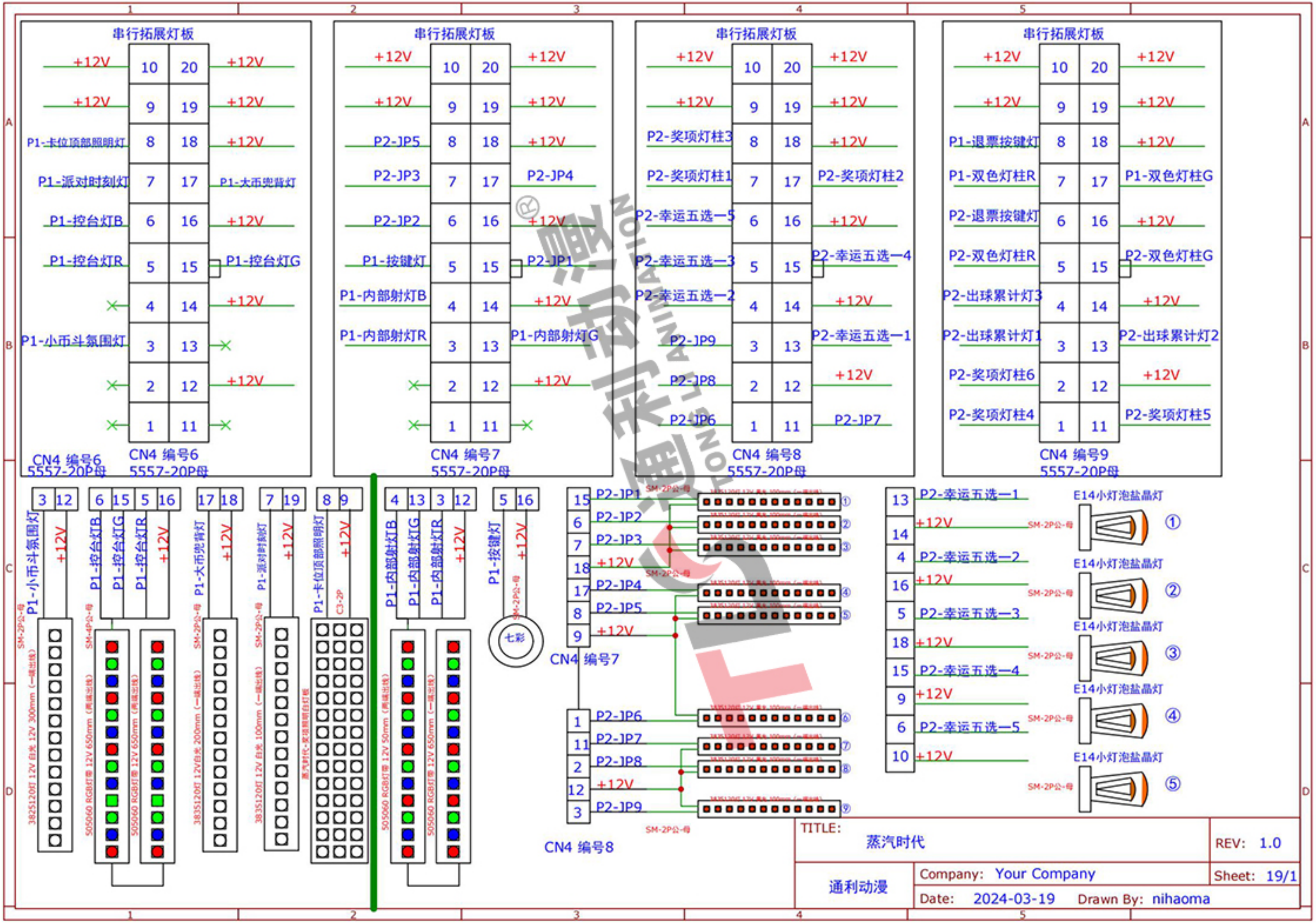
串行拓展灯板
CN4 编号6
5557-20P母
P1-卡位顶部照明灯
P1-派对时刻灯
P1-控台灯B
P1-控台灯R
P1-控台灯G
P1-小币斗氛围灯
P1-大币兜背灯
+12V
CN4 编号7
5557-20P母
P2-JP5
P2-JP3
P2-JP4
P2-JP2
P2-JP1
P1-按键灯
P1-内部射灯B
P1-内部射灯R
P1-内部射灯G
CN4 编号8
5557-20P母
P2-奖项灯柱3
P2-奖项灯柱1
P2-奖项灯柱2
P2-幸运五选一5
P2-幸运五选一4
P2-幸运五选一3
P2-幸运五选一2
P2-幸运五选一1
P2-JP9
P2-JP8
P2-JP6
P2-JP7
CN4 编号9
5557-20P母
P1-退票按键灯
P1-双色灯柱R
P1-双色灯柱G
P2-退票按键灯
P2-双色灯柱R
P2-双色灯柱G
P2-出球累计灯3
P2-出球累计灯1
P2-出球累计灯2
P2-奖项灯柱6
P2-奖项灯柱4
P2-奖项灯柱5
SM-2P公-母
SM-4P公-母
382S120灯 12V 白光 12V 300mm（一端出线）
505060 RGB灯带 12V 650mm（两端出线）
383S120灯 12V白光 200mm（一端出线）
383S120灯 12V 白光 100mm（一端出线）
蒸汽时代-奖项顶部白灯板
505060 RGB灯带 12V 50mm（两端出线）
七彩
E14小灯泡盐晶灯
TITLE:
蒸汽时代
REV: 1.0
通利动漫
Company: Your Company
Sheet: 19/1
Date: 2024-03-19
Drawn By: nihaoma

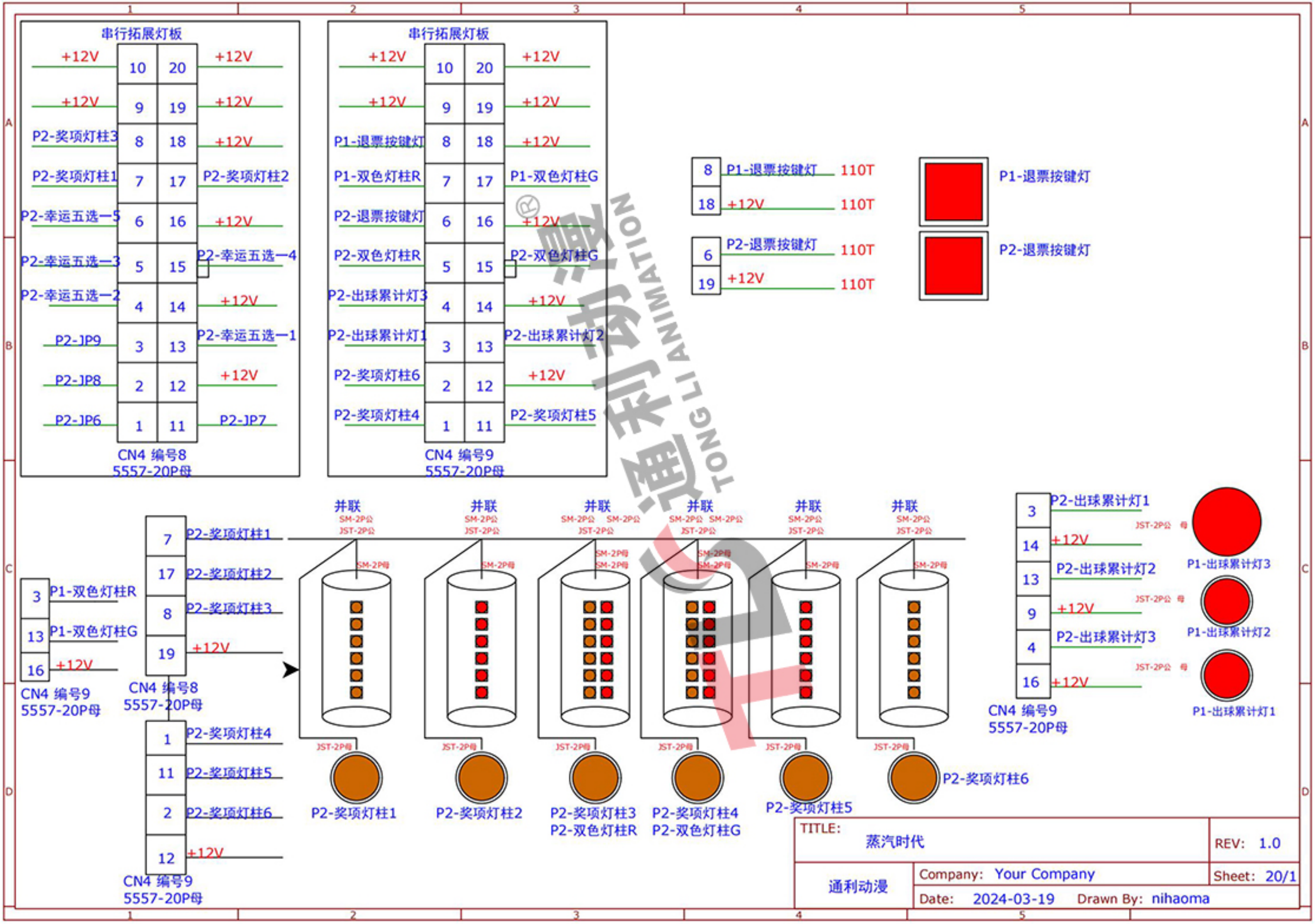
串行拓展灯板
+12V
10
20
+12V
+12V
9
19
+12V
P2-奖项灯柱3
8
18
+12V
P2-奖项灯柱1
7
17
P2-奖项灯柱2
P2-幸运五选一5
6
16
+12V
P2-幸运五选一3
5
15
P2-幸运五选一4
P2-幸运五选一2
4
14
+12V
P2-JP9
3
13
P2-幸运五选一1
P2-JP8
2
12
+12V
P2-JP6
1
11
P2-JP7
CN4 编号8
5557-20P母
串行拓展灯板
+12V
10
20
+12V
+12V
9
19
+12V
P1-退票按键灯
8
18
+12V
P1-双色灯柱R
7
17
P1-双色灯柱G
P2-退票按键灯
6
16
+12V
P2-双色灯柱R
5
15
P2-双色灯柱G
P2-出球累计灯3
4
14
+12V
P2-出球累计灯1
3
13
P2-出球累计灯2
P2-奖项灯柱6
2
12
+12V
P2-奖项灯柱4
1
11
P2-奖项灯柱5
CN4 编号9
5557-20P母
8
P1-退票按键灯
110T
18
+12V
110T
6
P2-退票按键灯
110T
19
+12V
110T
P1-退票按键灯
P2-退票按键灯
3
P1-双色灯柱R
13
P1-双色灯柱G
16
+12V
CN4 编号9
5557-20P母
7
P2-奖项灯柱1
17
P2-奖项灯柱2
8
P2-奖项灯柱3
19
+12V
CN4 编号8
5557-20P母
1
P2-奖项灯柱4
11
P2-奖项灯柱5
2
P2-奖项灯柱6
12
+12V
CN4 编号9
5557-20P母
并联
SM-2P公
JST-2P公
SM-2P母
JST-2P母
P2-奖项灯柱1
P2-奖项灯柱2
P2-奖项灯柱3
P2-双色灯柱R
P2-奖项灯柱4
P2-双色灯柱G
P2-奖项灯柱5
P2-奖项灯柱6
3
P2-出球累计灯1
14
+12V
13
P2-出球累计灯2
9
+12V
4
P2-出球累计灯3
16
+12V
CN4 编号9
5557-20P母
JST-2P公 母
P1-出球累计灯3
P1-出球累计灯2
P1-出球累计灯1
TITLE:
蒸汽时代
REV: 1.0
通利动漫
Company: Your Company
Sheet: 20/1
Date: 2024-03-19
Drawn By: nihaoma

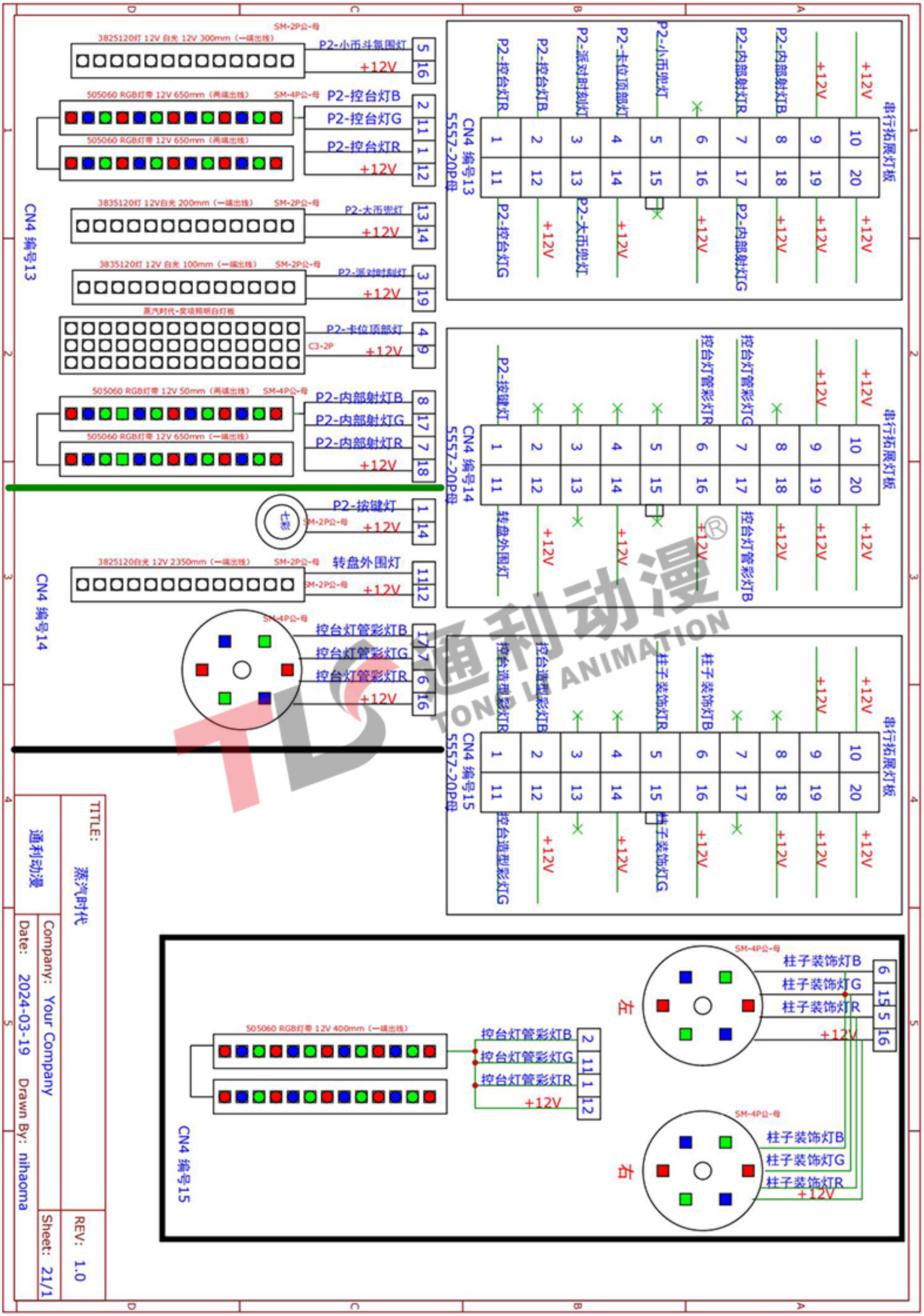

通利动漫 TONG LI ANIMATION

8. 产品保修条例

尊敬的客户：

您好!

感谢您购买<广州通利动漫科技有限公司>的产品!

我们会不断提高产品及服务的质量，为您提供更优质、高效、专业的产品及售后服务。为了保护您的合法权益，请仔细阅读本说明书全文，详细了解本公司为您提供的服务内容及获取方式，如没有按照本说明书要求而造成产品或配件损坏的，本公司不负责保修，只提供有偿更换产品或配件的服务。

一、保修条款

本产品实行电子部件质量问题12月保修政策，即自您购买本公司产品之日(以正式购货收据的日期为准，下同)起12个月内(含)。

二、不能享受免费保修的情况

在您购买产品后，如果属于下列原因中的任何一种而导致产品出现故障或损坏时，本公司不按照保修条款的内容提供服务，而为您提供有偿服务。

1、整机或部件已经超出标准保修承诺的免费保修期限。
2、LCD液晶屏表面人为原因划伤、漏液、破裂等等。
3、用户未按本说明书要求，错误安装、保管及使用造成的产品故障或损坏的。
4、非本公司认证的维修机构人员维修，客户人为处理(操作失误、划伤、搬运磕碰、水湿、输入不合适电压等等)而导致产品故障或损坏的。
5、无有效保修凭证及有效的购货凭证的。
6、保修凭证和购货凭证被擅自涂改的。
7、保修凭证上的产品型号和编号与商品实物不相符的。
8、使用非本公司提供或指定的配件而导致故障或损坏的。
9、因自然灾害等不可抗力(如地震、火灾等)原因导致故障或损坏的。

三、服务方式

1、产品出现故障，请您拨打本公司认证服务机构的电话报修。
2、产品故障维修，必须先把故障件邮寄回我司，并提供相关的购货凭证。

四、特别提醒

1、保修过程中更换下来的配件归本公司所有。
2、有偿服务包括维修的人工费和维修材料费。
3、如需要查询任何产品相关信息(产品操作方法，规格说明，维修方式及本公司授权维修站等),请与本公司客服中心联系。

五、服务与支持

1、有关最新信息请随时登陆本公司网站www.tonglianimation.com
2、技术支持及售后服务热线：020-39960806/020-23885090

通利动漫® TONG LI ANIMATION

产品名称：蒸汽时代
出品商：广州通利动漫科技有限公司
生产地址：广州市番禺区东环街迎新东路143号星力动漫园H19号
版本：Ver1.0
版权所有　不得翻印