骏霖文化　智通未来 ZTWEiLAi　通利动漫® TONG LI ANIMATION

■ 研发团队　■ 运营团队　■ 生产团队

斗罗大陆 魂蛊世界

实物与本说明书中的图片若有不同，以实物为准。

使用说明书

⚠警告

- 请务必详阅本<使用说明书>，以确保正确安装操作本机台。
- 请妥善保存本<使用说明书>，并置于容易参阅的地方。
- 本机台框体、零件等若有变更，恕不另行通知。

广州通利动漫科技有限公司
GUANGZHOU TONG LI ANIMATION TECHNOLOGY C0., LTD.

目录

前言 3

第 1 章 安全须知 4

1-1 危险程度等级 4

1-2 技术人员的定义 4

1-3 请首先阅读的注意事项 5

1-4 在本机上粘贴的“警告贴纸”的说明 6

1-5 安全须知 6

第 2 章 产品简介与安装指导 7

2.1 产品说明 7

2.2 产品规格 8

2.3 产品视图 9

2.4 斗罗大陆装饰和顶部灯箱安装指导说明 10

2.5 卡机补魂盘指导说明 13

第 3 章 游戏介绍 14

3.1 游戏操作 14

3.2 游戏特色 15

3.3 玩法说明 15

第 4 章 服务面板及测试后台界面说明 30

4.1 服务面板说明 30

4.2 测试模式主界面 31

第 5 章 报错处理 48

第 6 章 整机线材示意图 50

第 7章 保修条例 58

通利动漫 TONG LI ANIMATION

前言

尊敬的顾客：

您好，感谢购买和使用“斗罗大陆：魂盘世界”产品。

为方便“斗罗大陆：魂盘世界”产品（以下简称“产品”）快速投入经营使用，请您仔细阅读以下使用说 明，并遵循说明进行安装使用，规避风险。

——安装使用须知

- 本产品出厂时，硬件部分默认为标配版本，软件默认为截至出厂日的最新版本，若产品硬 件、规格及软件有升级或变更，恕不另行通知；
- 我司提供安装说明书，请严格遵循说明书进行安装；
- 建议在室内、遮风避雨环境下运营本产品；
- 如您在安装过程中存在任何疑惑，可联系工程技术部门，专业为您排忧解疑。

——故障排除及保修

- 本产品保修期为12个月，终身维修。
- 保修范围限于机体软硬件维修，易耗品不在保修范围内；人为因素造成的破坏、故障亦不 在保修范围内；
- 如未经我司书面允许或提供技术支持，擅自进行产品改装、设置引起机器故障，我司不负 有保修责任；

请勿将产品内置收录软件中的记录媒体用于其他机型，否则会引起机器故障，情况严重的可能 导致产品报废；

- 如产品在运营过程中发生故障，请致电技术支持咨询解决。

——法律权益说明

- 本产品的名称及LOGO、产品外观造型， 均已注册、申请专利许可， 未经我司书面审批允许， 不可擅自遮挡、更改、替换产品名称、LOGO及外观造型，否则造成专利侵权，我司将保留 追究相应法律责任的权利；
- 本产品中包含的软件受版权法保护，请勿擅自对软件进行复制、改写、公共发送以及用于 正常营业以外的用途，若导致造成伤害他人版权范围的行为，将面临法律制裁，甚至需要 接受刑事处罚。

第 1 章 安全须知

致尊敬的用户

当本机被运行、设置、搬动、移动、维护、废弃时，请务必事先阅读有关项目，对遵守注意事项作出指示。

1-1 危险程度等级

在本机以及在使用说明书中对有关安全的注意事项、物资的损失，根据危险程度的大小进行下列分级

警告　未能避免该危险时，可能会引起死亡或负重伤的可能性的情况。

注意　在未能避免该危险时，可能会引起负轻伤的可能性，以及使用其它财物蒙受损失的情况。

另外，对不涉及安全的有关功能的注意事项，采用下列表示。

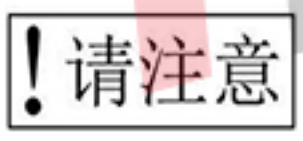

关于产品的功能、保护的注意事项。

1-2 技术人员的定义

技术人员：指在游戏机厂家从事机器的设计、制造、检查、维修服务的人士，以及在工业高中级毕业，具有同等的电气、电子、机械工程学的专业知识，　日常从事游戏机 的维修管理的人士。

1-3 请首先阅读的注意事项

- 万一发生异常时，请立即切断（OFF）电源开关，停止运行。此后，请务必从电源插座拔出电源线。在异常的状态下运行，可能会引起火宅、事故。
- 监视器部分及时切断（OFF）电源开关，仍存在高温、高压部分。可能会引起触电、烫伤，请勿随意触摸，请充分注意。
- 如电源插头积聚灰尘，可能会引起火灾，请定期检查并去除灰尘。
- 请将电源插头切实插入（插到底）电源插座。否则接触不良会引起发热、触电、烫伤。
- 如电源线损坏，可能会引起火灾、触电、漏电。请遵守下列事项：

  1. 远离热器具
  2. 不扭曲
  3. 不过度弯曲
  4. 不加工
  5. 不捆扎
  6. 不拉扯（拔出电源插头时，请勿拉扯电源线，请用手握住电源插头将其拔出）
  7. 请勿在电源线上放置物品
  8. 避免使用电源线被本机、其他产品、墙壁等夹住
  9. 避免损伤电源线的其他行为

- 请避免使电源线、电源线插头被水沾湿，否则可能会引起触电、漏电。
- 请勿用湿手触摸电源插头，否则可能会引起触电。
- 本机的最大功率 1160W。因为存在火灾、触电的可能性，请务必使用适合电源规格的室内配线。
- 请在电源电压为220V 的范围内使用。如超出该范围使用，可能会引起火灾、触电。但 是，为在最佳状态下使用，请尽可能使用交流220V。
- 关于消耗品、修理零配件（包括螺钉），请使用本公司指定的零部件。关于购买零配件， 请向经销商店咨询。
- 请勿擅自改造本机。另外，请勿进行本使用说明书未述及的操作。如改造，可能会发生预料之外的危险。

通利动漫® TONG LI ANIMATION

1-4 在本机上粘贴的“警告贴纸”的说明

◆ 在警告贴纸中记载了有关安全的重要注意事项。请遵守下列内容。

1. 为便于阅读在本机上粘贴的警告贴纸，请注意设置地点、照明、污脏等情况。请避免 让其他游戏机遮盖该标示。
2. 请勿拆下、更改警告贴纸。
3. 警告贴纸明显污脏、损坏时，请改贴新警告贴纸。关于购买警告贴纸，请向经销商咨询。

1-5 安全须知

◆ 在使用本机时，请务必使水平固定。在不固定的情况下，可能会引起事故受伤。

请勿在本机底部和顶部的通风孔近处放置物品，避免异物使其堵塞。否则，装置内部会趋于高 温，可能会引起火灾、故障。

◆ 本机为室内使用的机器。请勿在室外以及下列地点设置。

1. 承受直射阳光的地点
2. 有淋雨、漏水的地点
3. 多湿的地点
4. 多尘的地点
5. 靠近暖气设备的地点
6. 高温的地点
7. 酷寒的地点
8. 因温差会引起结露的地点
9. 在妨碍安全出口等防灾的地点、设置消防设备的地方
10. 不稳定的地点、有振动的地点

通利动漫® TONG LI ANIMATION

第 2 章 产品简介与安装指导

本部分向您介绍游戏机台的产品规格与安装详细信息，请用户在初次使用该产品前，仔细阅读。

2.1 产品说明

图 2.1　机台说明图

2.2 产品规格

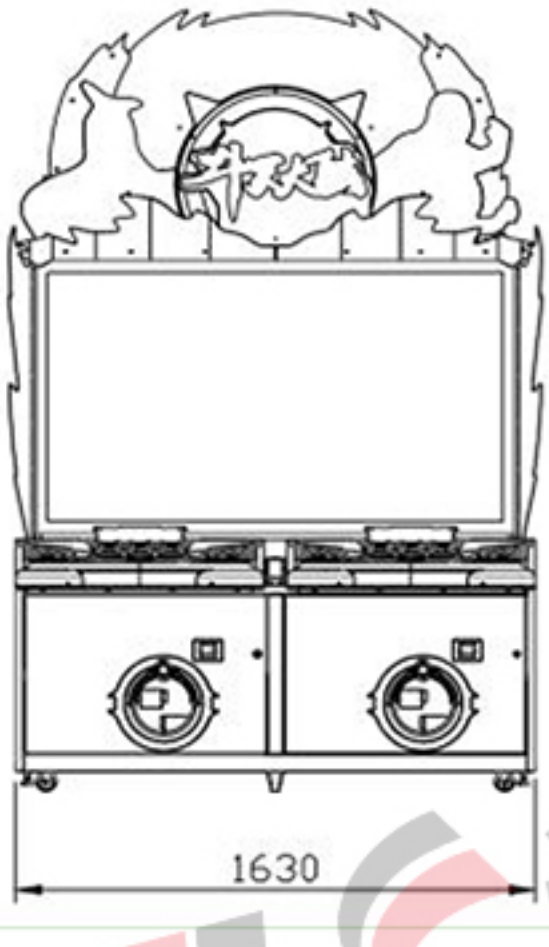

■ 正视图

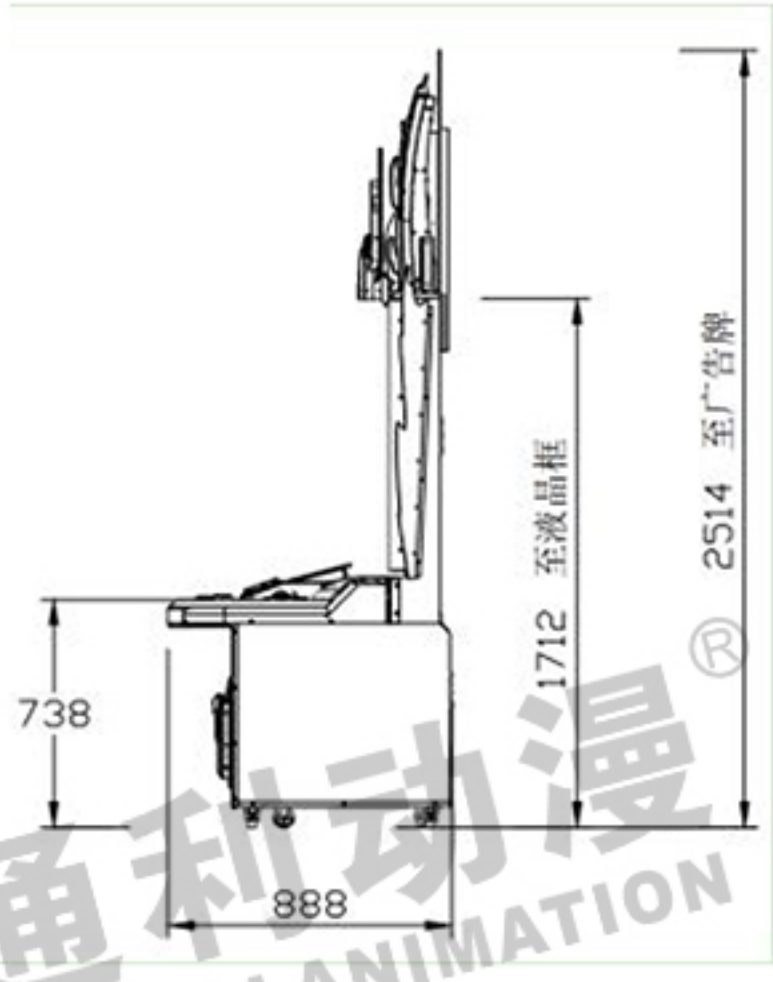

■ 侧视图

放置场所	室内专用
外观尺寸	W163cm*D88.8cm*H251.4cm
额定电压、额定频率	220V 50HZ
最大功率	600W
重　　量	280kg

2.3 产品视图

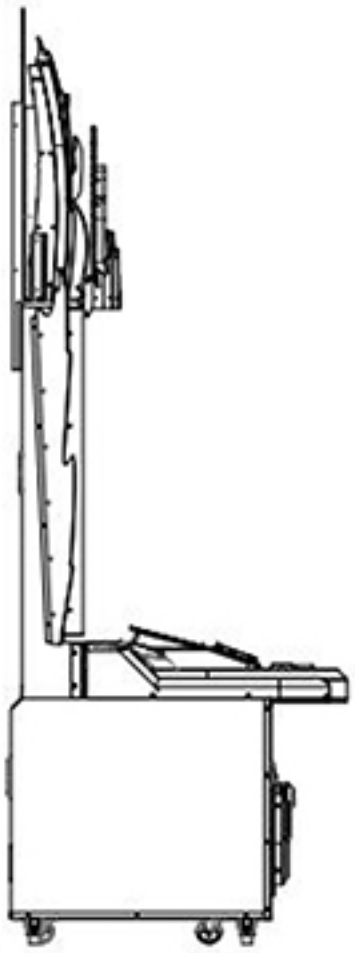

■ 侧视图

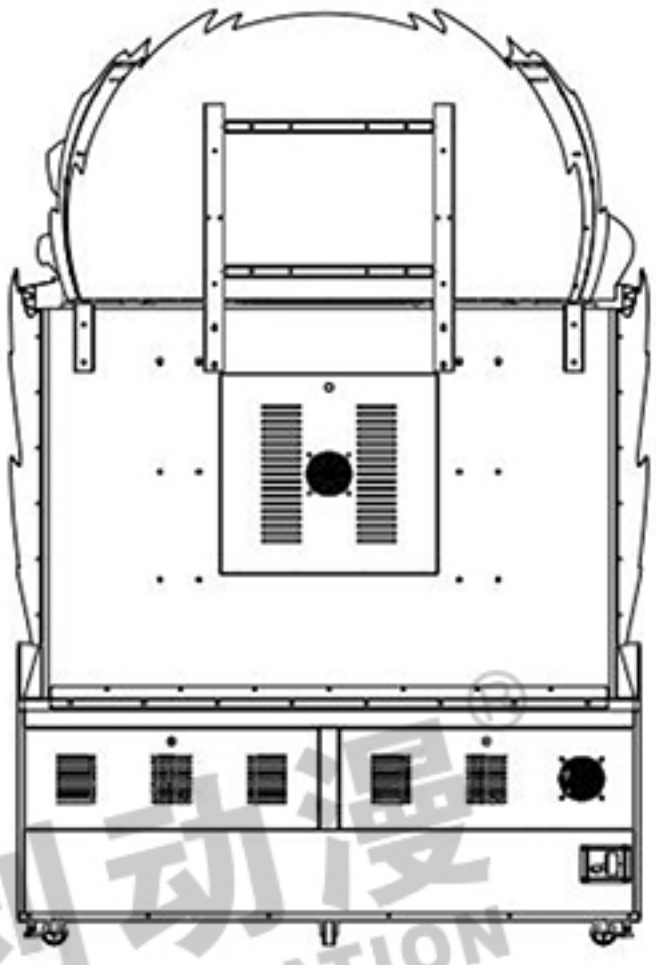

■ 背视图

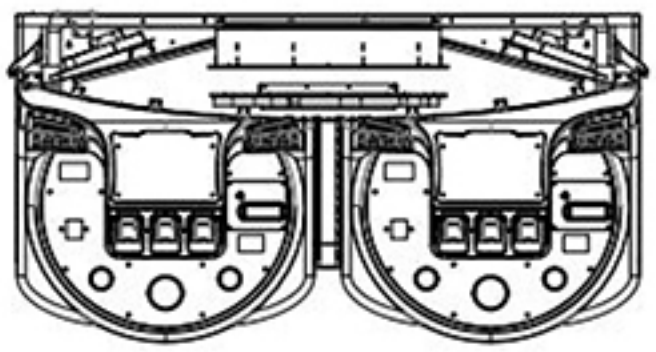

■ 顶视图

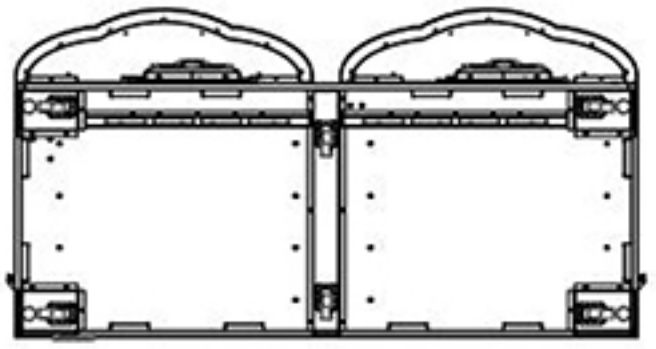

■ 底视图

通利动漫® TONG LI ANIMATION

2.4 斗罗大陆装饰和顶部灯箱安装指导说明

箱内配件:

部件一 1PCS	部件八 1PCS
部件二 1PCS	部件九 1PCS
部件三 1PCS	部件十 1PCS
部件四 1PCS	部件十一 1PCS
部件五 1PCS	部件十二 1PCS
部件六 1PCS	部件十三 1PCS
部件七 1PCS	

步骤一：将部件二、部件三和部件四依次安装在部件一顶部木板对应的螺丝孔位上，孔位上有预留 M4 固定螺丝。

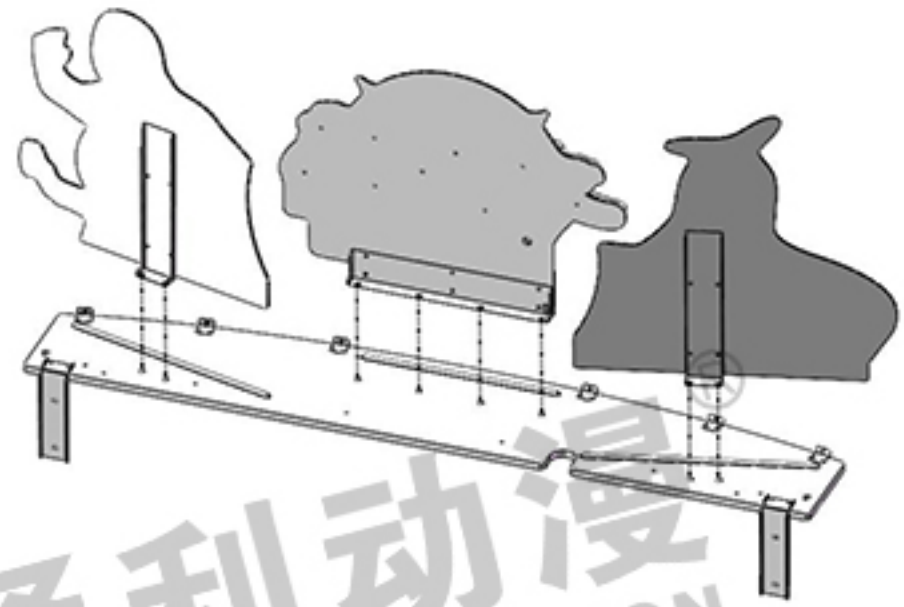

步骤二：将部件五和部件六依次安装在部件一顶部木板对应的螺丝孔位上，孔位上有预留 M4 固定螺丝。

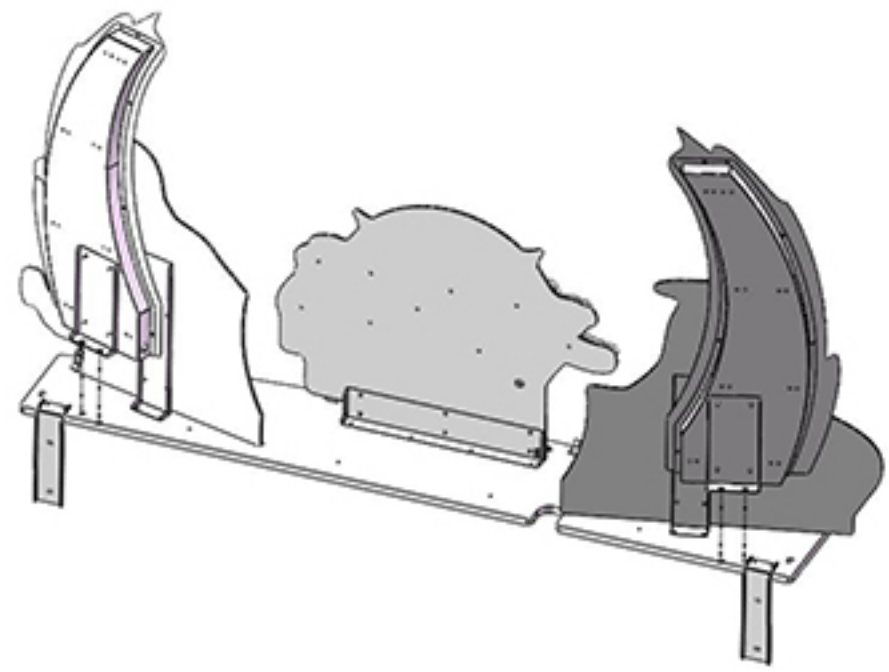

通利动漫 TONG LI ANIMATION

步骤三：1、将部件八固定在部件七对应的螺丝孔位上，（安迪板上 6 个小孔为安装位）

孔位上有预留 M4 固定螺丝；

2、将部件九安装在组装好的部件七和部件八对应的螺丝孔位上，

孔位上有预留 M4 固定螺丝；

3、将部件十安装在部件九对应的螺丝孔位上，孔位上有预留 M4 固定螺丝；

背部灯箱组装流程

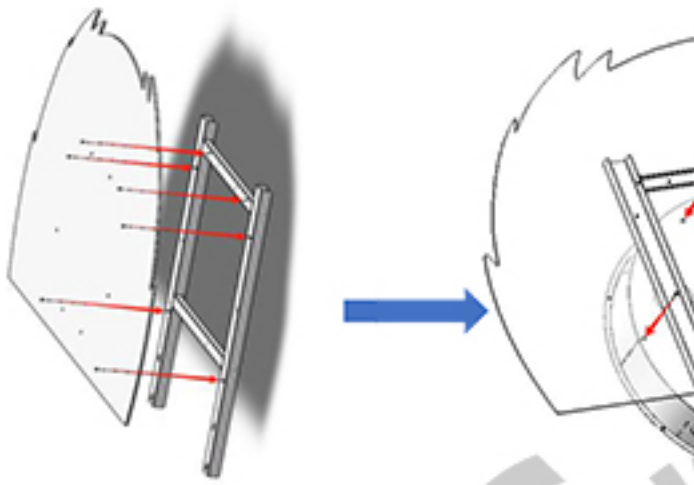

背部灯箱最终完成图

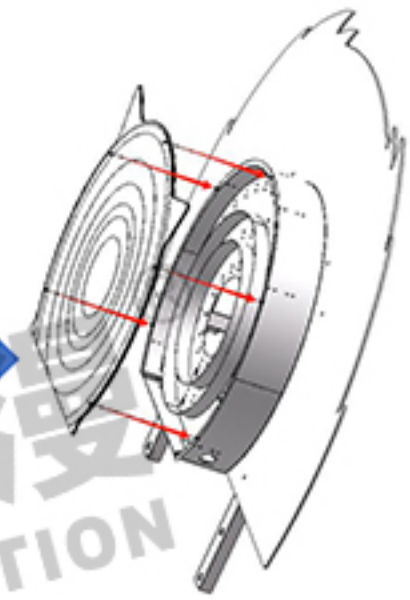

步骤四：将步骤三中组装完成的背部灯箱安装在部件一后，安装方式由上往下扣住四颗预装的 M4 固定螺丝安装完后再锁紧螺丝。

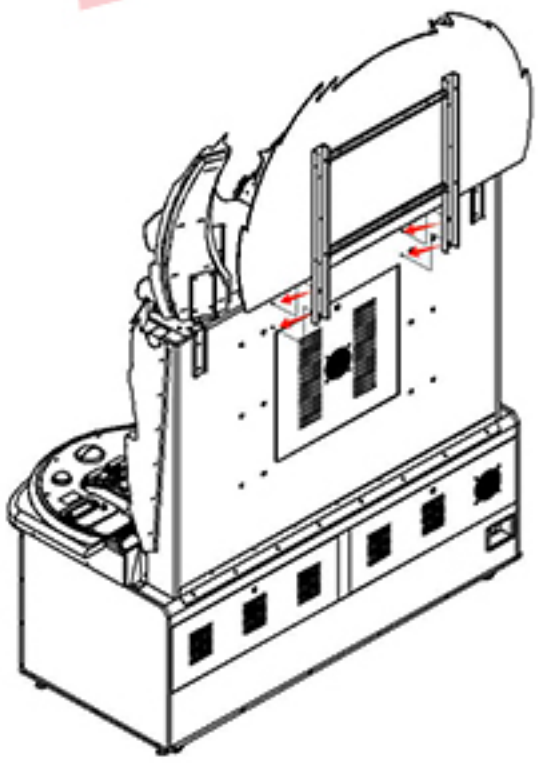

步骤五：将部件十一安装在部件一木背板五金固定片上，孔位上有预留 M4 固定螺丝。

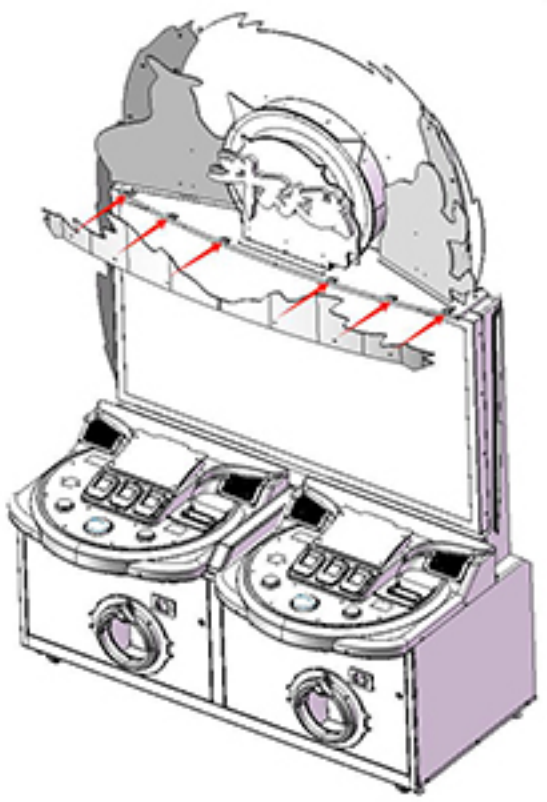

通利动漫 TONG LI ANIMATION

步骤六：将部件十二和部件十三依次安装在部件一机箱两侧

螺丝固定位上，孔位上有预留 M4 固定螺丝。

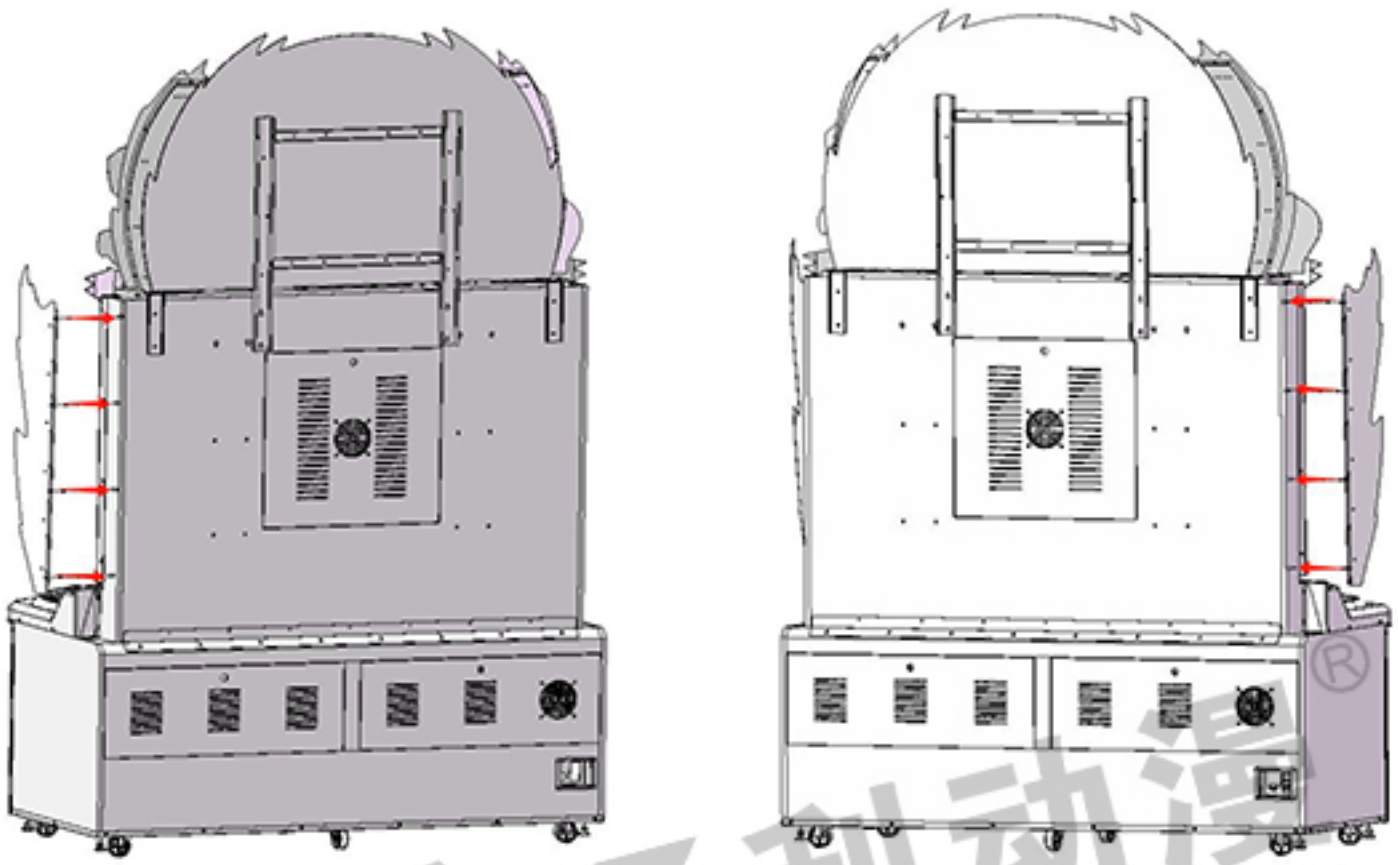

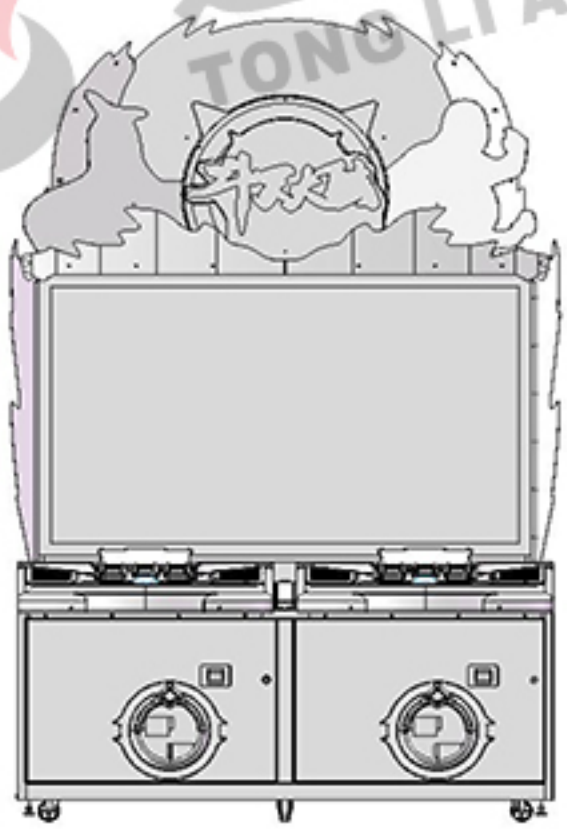

安装完成后最终外观

2.5　卡机补魂盘指导说明

步骤一：打开前门，通过卡机底下拉手，把卡机拉出极限位置。

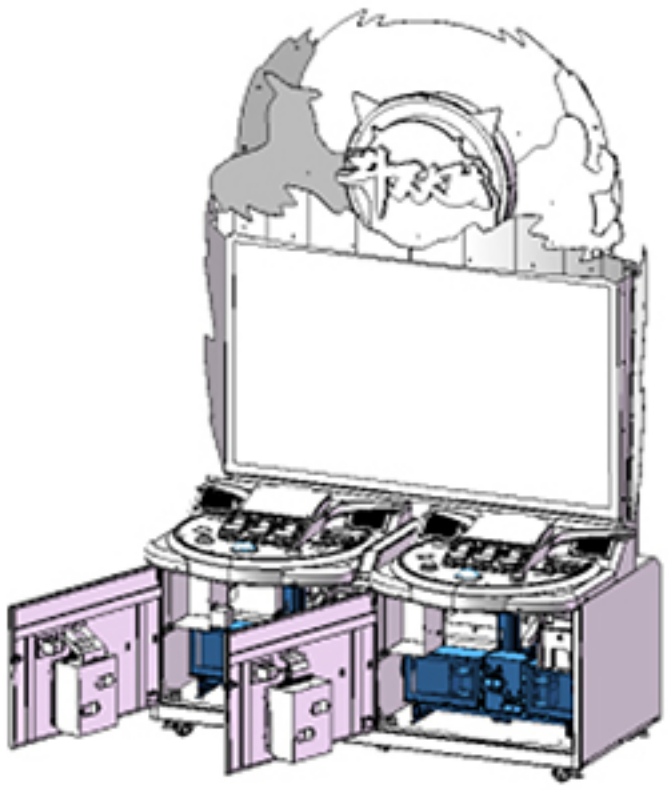

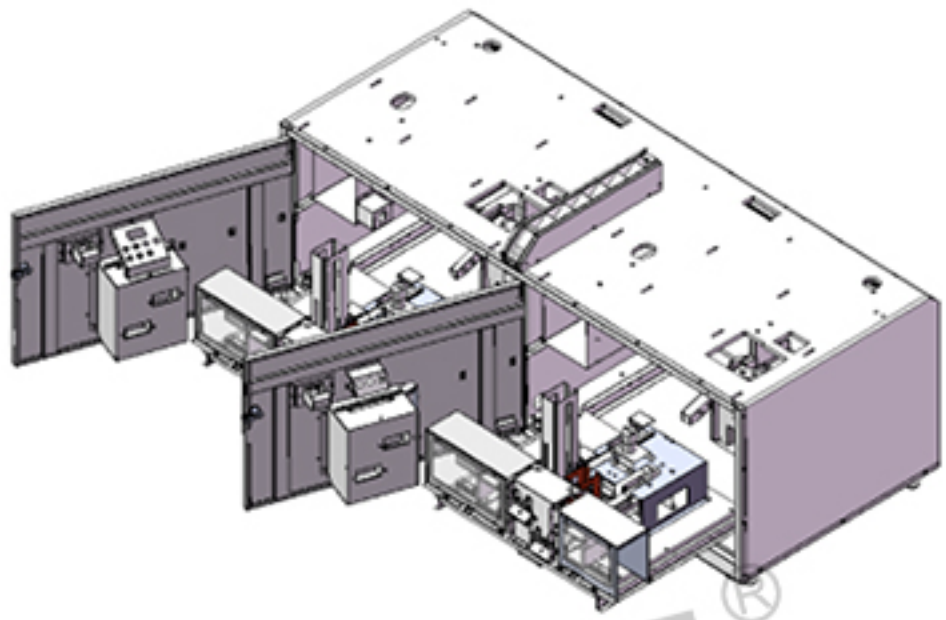

步骤二：往 1P 和 2P 位卡槽里面补充魂盘。

区分高低卡槽，高黑色魂盘柱放规格为50/盘的普通魂盘，低红色魂盘柱放规格33/盘的高星魂盘。

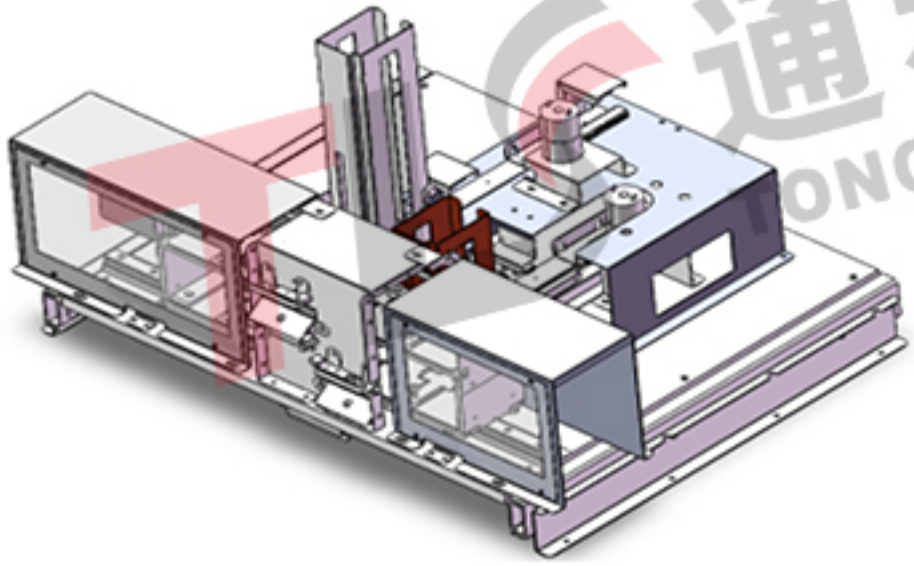

魂盘添加说明：

1、每件魂盘规格为866张，开箱后对应的2小箱魂盘分别对应1P、2P和一小箱433张魂盘，其中400张魂盘A至H栋魂盘为1~4星魂盘许对应添加至高黑色魂盘柱，剩余33张5~6星魂盘对应添加至低红色魂盘柱；

2、魂盘添加需依照一个P位对应一小箱魂盘433卡添加，如果同一盒魂盘添加在左右不同的P位可能会导致盘序出盘不均的情况。

3、单P位最多可添加133张魂盘，即高黑色魂盘柱100、低红色魂盘柱33。每次添加至少1条，禁止拆条后，添加部分。非整条添加导致缺盘，不进行补发等售后服务。

4、1~4星魂盘出厂打包时按照固定A到H条卡序打包，门店在添加魂盘时可按照任意顺序添加。

5、魂盘添加完成后需要按下“清除”键，一键复位后再关闭机箱门。

通利动漫 TONG LI ANIMATION

第 3 章 游戏介绍

本部分向您介绍游戏部分，请用户初次使用该产品前，请仔细阅读下面的内容，会向您详细介绍游戏内容和游戏环节，帮助用户更快的了解和熟悉使用方法。

3.1 游戏操作

名称	说明
确认按键	按下 1 次，进行确认动作。如：对模式选择、邪魂师、继续战斗、返回宗门等进行确认
魂盘感应区	将魂盘放置在该位置，感应区扫描魂盘上的二维码上阵对应魂师
左右按键	按下 1 次，进行对应游戏动作。如：攻击先后判定
投币口	投入代币获得游戏次数
魂盘出口	获得魂盘（设备中交互获得的塑料材质使用品）

3.1　操作说明表

图 3.1　游戏操作图

3. 2 游戏特色

《斗罗大陆:魂盘世界》是一款半机械半屏幕卡牌游戏，它支持双人同屏体验，完美融合了斗罗大陆的主题，玩家可以收集并使用各种类型的斗罗大陆角色，通过策略组合，操控角色打败邪魂师，赢取丰厚的奖励。

这款游戏不仅玩法独特，还为玩家提供了丰富的游戏体验。其操作简单，上手容易，男女老少皆宜，互动性强，让玩家在游戏中感受到无尽的乐趣和惊喜。

卡牌的属性系统更是让玩法别具一格，奖励丰富多样，让玩家在游戏中不断获得惊喜。双卡位的设计，更方便多人同乐，人气翻倍，让玩家在游戏中感受到更加刺激和有趣的游戏体验。

3. 3 玩法说明

1） 投币后可选择游玩模式

通利动漫®
TONG LI ANIMATION

2） 可选择扫描二维码进行用户认证

3） 可选择的模式有

- 与邪魂师的【开始游戏】模式

通利动漫 TONG LI ANIMATION

- 使用魂导器封印魂师的【立即封印】模式

通利动漫®
TONG LI ANIMATION

3. 3. 1 开始游戏模式

玩家使用魂盘战胜选定的对战电脑角色，通过战胜的奇迹触发封盘玩法获得更强的魂盘，强大自己的盘库为最终目的。

1.选择邪魂师：

进入魂师对决模式后随机出现三组邪魂师，玩家可以根据现有的魂盘阵容挑选自己的对手。

2. 随机抽选地图：

玩家会从六张地图中随机抽选一张地图进行对战。

图 3.2　冰火两仪眼

图 3.3　竞技场

图 3.4　圣魂村

图 3.5　唐门

图 3.7　学院

图 3.8　雪地

3. 获得一个魂盘：

开始对战前，固定随机获得一个魂盘。

TONG LI ANIMA

4. 上阵魂盘：

属性存在克制关系，玩家根据邪魂师的属性上阵自己的魂盘，构建魂师阵容，轻松封印邪魂师。新玩家可以通过按下确认按钮获得随机魂师协助。

5. 攻击先后判定：

不同属性直接存在克制关系，选择克制邪魂师属性的魂师有助于更轻松的赢下对局。快速按下按键积攒进度，时间结束时进度领先的一方获得攻击回合，另一方进入防御回合。

6. 攻击/防御阶段：

根据上一步的判断，进入不同回合的一方会有一次轮盘加成机会，拍下按钮轮盘停止转动并获得相应加成。

7. 封印阶段：

回合结束后进入封印阶段，玩家可以进行封印，通过投币获得魂盘、金魂币等奖励。有可能触发魂盘交换等特殊封印。

魂盘交换！有概率交换到5－6★
金魂币
40
马红俊
金魂币
7
斗罗大陆
魂盘交换
投币封印
0 / 10
返回宗门
选择
确认
选择
金魂币
7
我的魂盘可以跟你交换吗？
小舞

3.3.2 立即封印

玩家可以在该模式下快速付费快速获得魂盘。

1. 紫极魔瞳：

玩家可以通过战斗获得紫极魔瞳，从而查看立即封印内魂盘的稀有度

2. 获取魂盘：

玩家每次立即封印最多可以获得十个魂盘

第 4 章 服务面板及测试后台界面说明

4.1 服务面板说明

名称	说明
电源	开启或关闭机台
投币计数器	记录机台投币数量
魂盘计数器	记录机台魂盘数量
服务	投币数加一
确认	进入测试模式/确认当前选择
上	选择上一项
下	选择下一项
清除	清除报错（需先完成报错修复）
返回	返回上一页
清币	将投币数清掉，归为 0

4.1　服务面板说明表

图 4.1　1P 位（左）服务面板图

TLS 诺利动漫 LI ANIMATION

图 4.2　2P 位（右）服务面板图

4.2 测试模式主界面

- 按下服务按钮，该界面打开。
- 服务共有四种，分别为：

名称	说明
点卡充值	为机台充值点数
本机测试	测试机台功能
账　　目	查看机台账目
系统修改	修改机台参数

4.2　测试界面说明表

- 操作方式请参考 4.1，此处不再赘述。

TONG LI ANIMATION

4. 2. 1 点卡充值

从机台中掉落魂盘时会扣除 1 点点数，点数不足时无法进行游戏。

名称	说明
点卡充值	可为 1P 位（左）/2P 位（右）充值点数
点卡充值记录	记录点卡充值信息

4. 3 点卡充值表

4. 2. 1. 1 点卡充值

1. 选择需要充值的 P 位
2. 在需要充值 P 位的左侧摄像头处，使用随魂盘提供的专属二维码进行二维码反扫。

4. 2. 1. 2 点卡充值记录

记录 P 位充值点数的日期与数量，辅助数据核对。

4.2.2 本机测试

名称	说明
按键测试	可测试机台各按键操作
屏幕测试	可测试机台显示器显示状态
声音测试	可测试机台喇叭声音状态
码表测试	可测试机台码表计数状态
投币测试	可测试机台投币计数状态
出盘测试	可测试机台出盘状态
扫盘测试	可测试机台扫盘状态
光眼测试	可测试机台光眼状态
灯光测试	可测试机台灯光状态
网络状态	可测试机台网络状态

4.4　本机测试表

4.2.2.1 按键测试

测试按键是否正常工作，长按返回键退出测试。

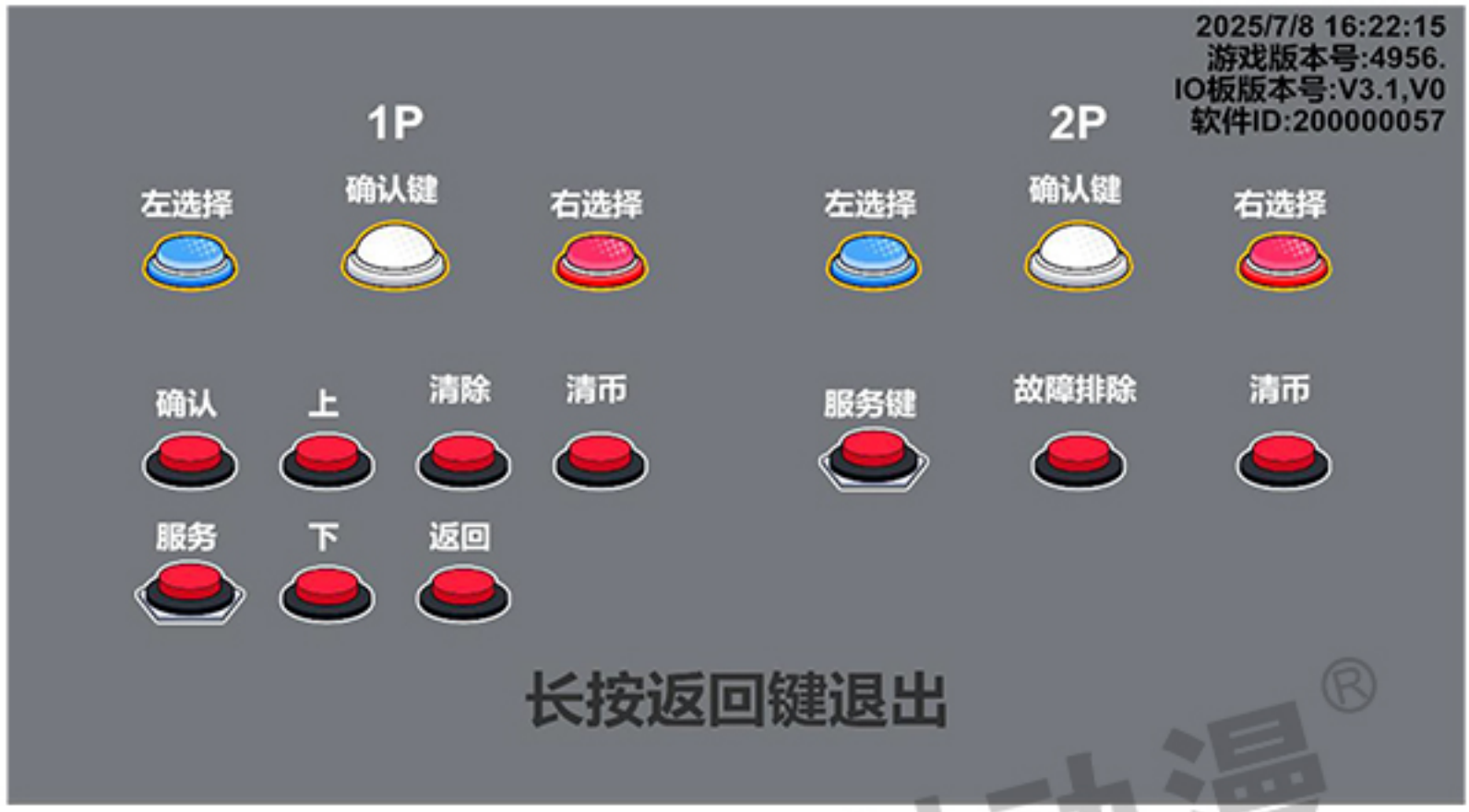

4.2.2.2 屏幕测试

测试屏幕显示是否正常，按上下键可以切换测试背景颜色。

4.2.2.3 声音测试

测试喇叭是否正常工作，声音支持实时调整。

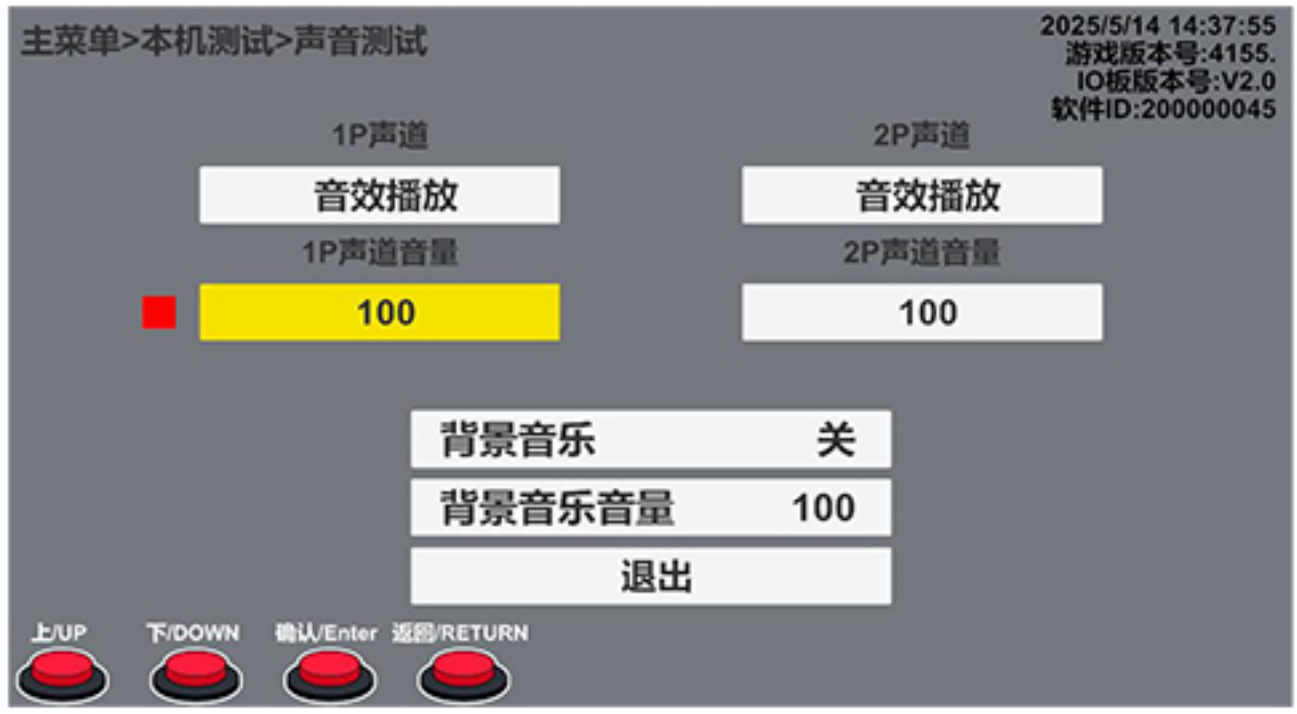

4.2.2.4 码表测试

测试码表是否正常工作，按下确认键可使码表数加一。

4.2.2.5 投币测试

测试投币器是否正常工作，从不同 P 位的投币器中投币会使计数增加。

4. 2. 2. 6 出盘测试

可测试出盘结构是否正常工作，出盘位置共九个，使用上下键移动到具体位置后点击确定即可测试。

4. 2. 2. 7 扫盘测试

将魂盘放置在扫描区即可测试扫盘是否正常运行。

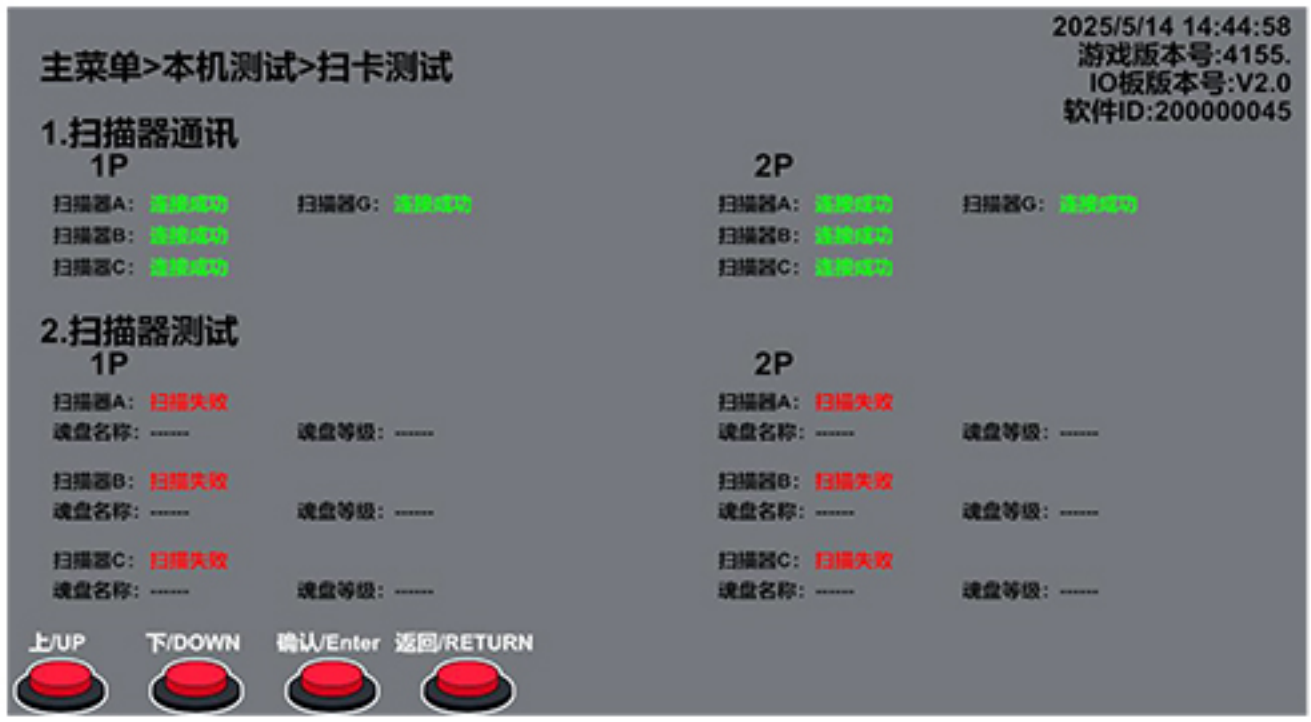

4. 2. 2. 8 光眼测试

需手动进行测试，当光眼发生信号放生改变时，会有音效提示并且伴有数字改变。

4. 2. 2. 9 灯光状态

测试可控灯光，机台和右侧图片灯光对应位置状态一致

4. 2. 2. 8 网络状态

查看机台网络是否正常连接，正常显示为在线。

4. 2. 3 账目

名称	说明
日报表	当日报表数据
月报表	当月报表数据
魂盘记录	记录出盘详细信息，单卡位最多记录 400 条

4.5　账目表

4.2.3.1 日报表

名称	说明
日期	年月日
投币数	当日机台投币数
局数	当日“魂师对决”进行局数
出卡数	当日“魂师对决”出盘数
购卡数	当日“立即封印”出盘数
清币数	当然清币数量

4.6　日报表

通利动漫 TONG LI ANIMATION

4. 2. 3. 2 月报表

名称	说明
日期	年月
投币数	当月机台投币数
局数	当月“魂师对决”进行局数
出卡数	当月“魂师对决”出盘数
购卡数	当月“立即封印”出盘数
清币数	当月清币数量

4.7　月报表

4. 2. 3. 3 魂盘记录

名称	说明
名字	魂盘魂师名字
ID	魂盘对应 ID 号
星级	此魂盘星级
日期	当盘时间

通利动漫® TONG LI ANIMATION

4.2.4 系统修改

首先进行密码输入，默认密码为：000000。

名称	说明
上	向上切换数字,如：8→9
下	向下切换数字,如：9→8
确定	确认当前数字

4.8 系统修改密码按键表

密码输入完成后进入系统修改界面，可进行以下修改：

名称	说明
总帐目	查看机台总账目
参数设置	设置机台参数
声音设置	设置机台音量
时间设置	设置机台时间，时间联网时会自动更新
密码修改	修改机台密码

4.9　系统设置表

4.2.4.1 总帐目

显示机台不同 P 位至今的数据。

名称	说明
投币数	不同 P 位的历史投币数
局数	不同 P 位的历史“魂师对决”游玩局数
出卡数	不同 P 位的历史“魂师对决”出卡数
购卡币数	不同 P 位的历史“立即封印”投币数
购卡数	不同 P 位的历史“立即封印”出卡数
服务键	不同 P 位的历史服务键使用次数
清币数	不同 P 位的历史清币键使用后清币数量

4.10　总帐目表

4. 2. 4. 2 参数设置

设置机台参数。

名称	说明
一局币数	进行游戏需要的投币数
魂盘购买	可否进行“立即封印”
故障显示	是否开启故障显示
恢复默认值	恢复初始设置
保存并离开	保存当前设置

4. 11　参数设置表

4. 2. 4. 3 声音设置

设置音乐与音效的声音大小。

4. 2. 4. 4 时间设置

修改时间，正常情况下无需修改。

4. 2. 4. 5 密码修改

名称	说明
上	向上切换数字, 如：8→9
下	向下切换数字, 如：9→8
确定	确认当前数字

4.8　系统修改密码按键表

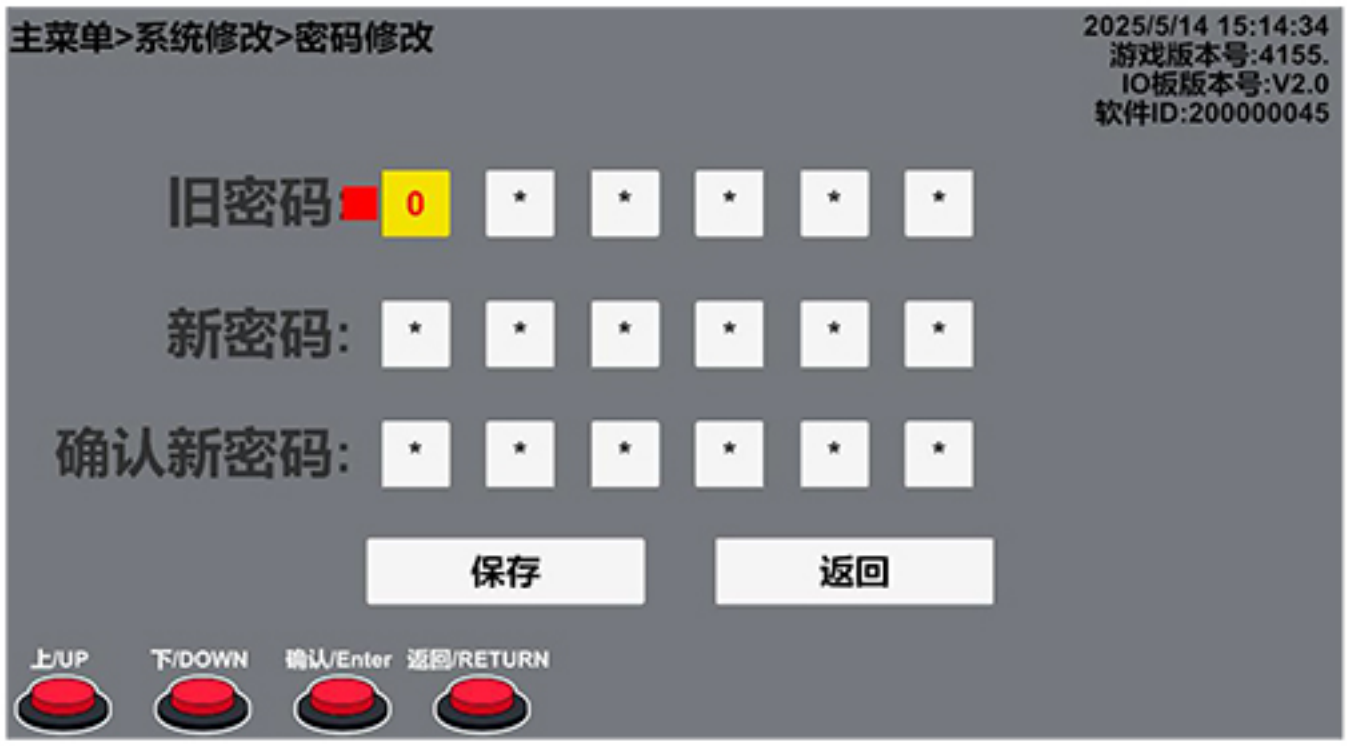

通利动漫®
TONG LI ANIMATION

第 5 章 报错处理

故障提示	故障提示内容	维修说明
Er01	电源电压异常	检查电源接线，重启电源后，若故障提示仍存在，返修 IO 板。
Er02	IO 板版本	联系售后人员更新至对应版本。
Er03	IO 板通信失败	IO 板异常，检查 IO 板通讯线是否连接正常，检查完成后按下清除键。重启机台电源后，若故障提示仍然存在，返修 IO 板。
Er04	IO 板异常	IO 板异常，重启机台电源后，若故障提示仍然存在，返修 IO 板。
Er06	机台授权错误	联系售后人员获取授权。完成后按下清除键。
Er07	魂盘点数不足	见说明书 4.21 点卡充值。若无法反扫充值，检查反扫摄像头及电源线是否连接正常。检查完成后按下清除键。重启机台电源后，若故障提示仍然存在，返修摄像头。
Er08	出盘器顶层扫码板通信失败	检查通讯线及电源线是否连接正常。检查完成后按下清除键。重启机台电源后，若故障提示仍然存在，返修扫码板。
Er09	出盘器底层扫码板通信失败	检查通讯线及电源线是否连接正常。检查完成后按下清除键。重启机台电源后，若故障提示仍然存在，返修扫码板。
Er10	控台扫码板 A 通信失败	检查通讯线及电源线是否连接正常。检查完成后按下清除键。重启机台电源后，若故障提示仍然存在，返修扫码板。
Er11	控台扫码板 B 通信失败	检查通讯线及电源线是否连接正常。检查完成后按下清除键。重启机台电源后，若故障提示仍然存在，返修扫码板。
Er12	控台扫码板 C 通信失败	检查通讯线及电源线是否连接正常。检查完成后按下清除键。重启机台电源后，若故障提示仍然存在，返修扫码板。
Er13	充值扫码板通信失败	检查通讯线及电源线是否连接正常。检查完成后按下清除键。重启机台电源后，若故障提示仍然存在，返修扫码板。
Er14	投币器异常	检查投币器接线是否正常，检查投币器是否卡币；检查完成后按下清除键。若接线正常且不卡币，返修投币器。
Er15	顶层魂盘数量不足	检查顶层卡槽是否缺卡，若卡槽有卡，检查光眼接线是否正常，检查完成后按下清除键。若接线正常，返修光眼。
Er16	底层魂盘数量不足	检查底层卡槽是否缺卡，若卡槽有卡，检查光眼接线是否正常，检查完成后按下清除键。若接线正常，返修光眼。
Er17	出盘器顶层推杆电机异常	检查前后光眼接线是否正常，检查电机接线是否正常，检查电机是否正常运行。检查完成后按下清除键。
Er18	出盘器底层推杆电机异常	检查前后光眼接线是否正常检查电机接线是否正常，检查电机是否正常运行。检查完成后按下清除键。
Er19	出盘选择器光眼异常	检查卡位选择电机左右光眼接线是否正常。检查完成后按下清除键。
Er20	出盘选择器电机异常	检查顶层扫码板的光眼接线是否正常、电机接线是否正常，检查电机是否正常运行。检查完成后按下清除键。
Er21	顶层扫码板扫码超时	检查是否报“扫码板通讯失败”错误：检查扫码板摄像头是否污损、被遮挡；检查卡位是否有卡、卡面二维码是否对应摄像头且无污损，若卡位无卡，检查卡位固定二维码是否污损；检查完成后按下清除键。重启电源，若故障再次出现联系售后人员。

Er22	底层扫码板扫码超时	检查是否报扫码板通讯失败错误；检查扫码板摄像头是否污损、被遮挡；检查卡位是否有卡、卡面二维码是否对应摄像头且无污损，若卡位无卡，检查卡位固定二维码是否污损；检查完成后按下清除键。重启电源，若故障再次出现联系售后人员。
Er23	顶层出盘信号异常	检查接线是否正常，检查是否有卡牌卡住出卡口；检查完成后按下清除键。若接线正常且无卡牌卡住，返修出卡检测微动。
Er24	底层出盘信号异常	检查接线是否正常，检查是否有卡牌卡住出卡口；检查完成后按下清除键。若接线正常且无卡牌卡住，返修出卡检测微动。
Er25	网络异常	检查网线是否正常连接。检查完成后按下清除键。
Er26	网络连接失效	检查网线是否正常连接。检查完成后按下清除键。
Er27	顶层出盘异常	检查出盘器是否异常。检查完成后按下清除键。
Er28	底层出盘异常	检查出盘器是否异常。检查完成后按下清除键。

通利动漫®
TONG LI ANIMATION

第 6 章 整机线材示意图

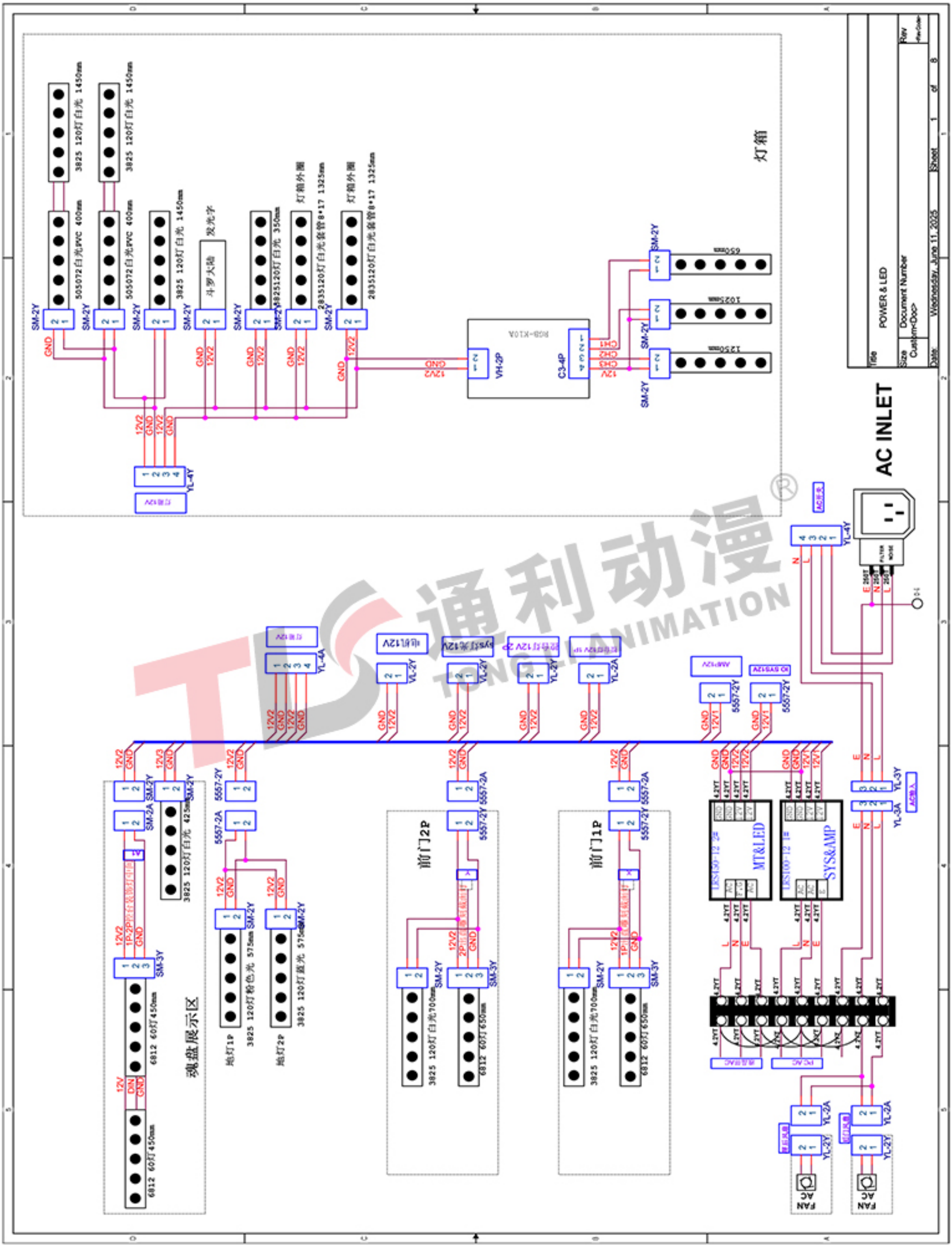

通利动漫 TONG LI ANIMATION

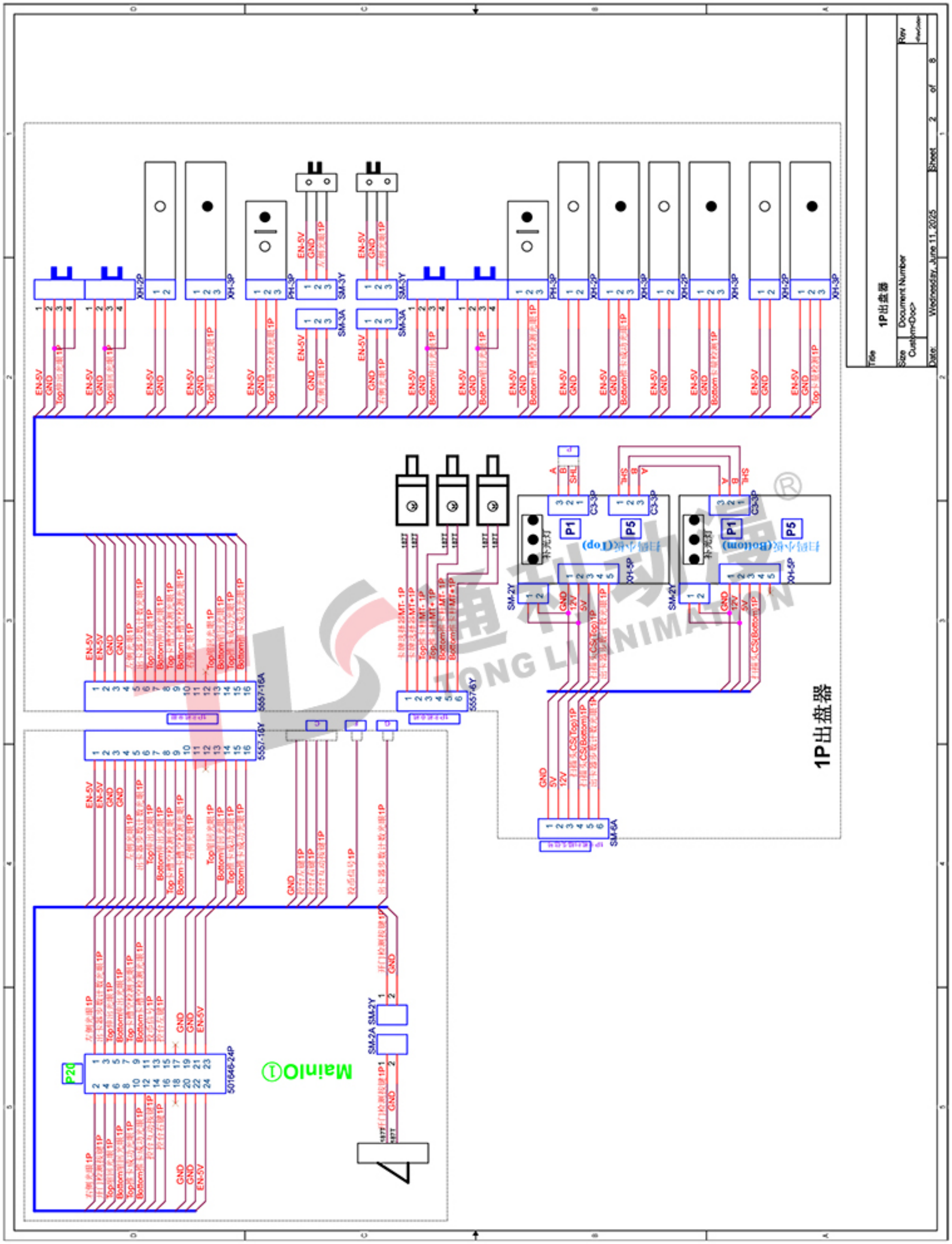
1P出盘器
Title
1P出盘器
Size
Custom<Doc>
Document Number
Rev
Date: Wednesday, June 11, 2025
Sheet 2 of 8
MainIO①
5557-16A
5557-16Y
5557-6Y
501646-24P
SM-6A
SM-2Y
SM-2A
SM-3A
SM-3Y
XH-2P
XH-3P
PH-3P
XH-5P
C3-3P
P1
P5
P20
EN-5V
GND
12V
5V
SHL

2P出盘器

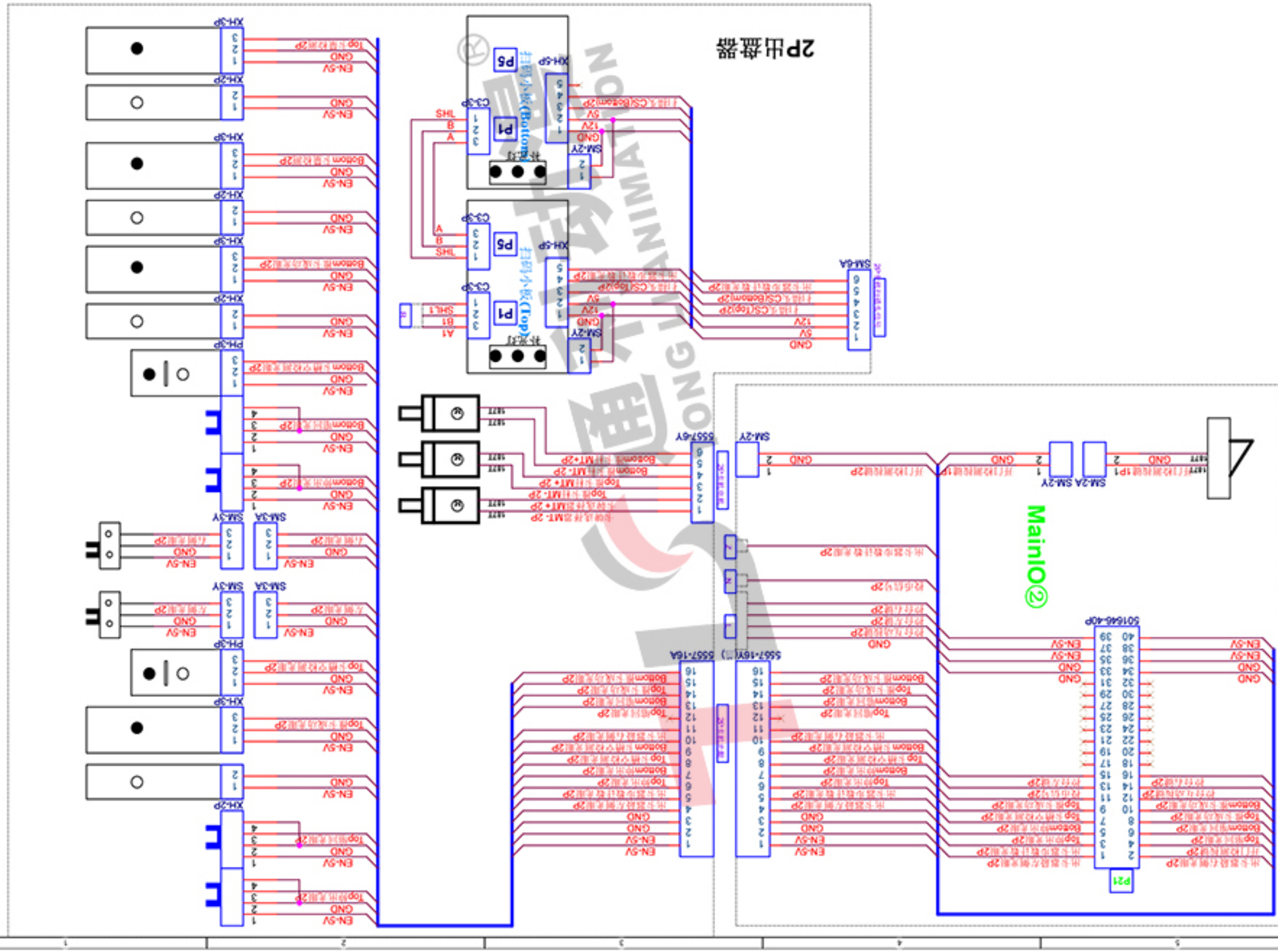
MainIO②
Top出币检测
Bottom出币检测
Top马达
Bottom马达
Top出币计数
Bottom出币计数
Top出币灯
Bottom出币灯
Top出币MT+
Top出币MT-
Bottom出币MT+
Bottom出币MT-
Top出币光耦
Bottom出币光耦
Top出币LED
Bottom出币LED
Top出币灯光
Bottom出币灯光
Top出币灯光2
Bottom出币灯光2
Top出币灯光3
Bottom出币灯光3
Top出币灯光4
Bottom出币灯光4
Top出币灯光5
Bottom出币灯光5
Top出币灯光6
Bottom出币灯光6
Top出币灯光7
Bottom出币灯光7
Top出币灯光8
Bottom出币灯光8
Top出币灯光9
Bottom出币灯光9
Top出币灯光10
Bottom出币灯光10
Top出币灯光11
Bottom出币灯光11
Top出币灯光12
Bottom出币灯光12
Top出币灯光13
Bottom出币灯光13
Top出币灯光14
Bottom出币灯光14
Top出币灯光15
Bottom出币灯光15
Top出币灯光16
Bottom出币灯光16
Top出币灯光17
Bottom出币灯光17
Top出币灯光18
Bottom出币灯光18
Top出币灯光19
Bottom出币灯光19
Top出币灯光20
Bottom出币灯光20
Top出币灯光21
Bottom出币灯光21
Top出币灯光22
Bottom出币灯光22
Top出币灯光23
Bottom出币灯光23
Top出币灯光24
Bottom出币灯光24
Top出币灯光25
Bottom出币灯光25
Top出币灯光26
Bottom出币灯光26
Top出币灯光27
Bottom出币灯光27
Top出币灯光28
Bottom出币灯光28
Top出币灯光29
Bottom出币灯光29
Top出币灯光30
Bottom出币灯光30
Top出币灯光31
Bottom出币灯光31
Top出币灯光32
Bottom出币灯光32
Top出币灯光33
Bottom出币灯光33
Top出币灯光34
Bottom出币灯光34
Top出币灯光35
Bottom出币灯光35
Top出币灯光36
Bottom出币灯光36
Top出币灯光37
Bottom出币灯光37
Top出币灯光38
Bottom出币灯光38
Top出币灯光39
Bottom出币灯光39
Top出币灯光40
Bottom出币灯光40
Top出币灯光41
Bottom出币灯光41
Top出币灯光42
Bottom出币灯光42
Top出币灯光43
Bottom出币灯光43
Top出币灯光44
Bottom出币灯光44
Top出币灯光45
Bottom出币灯光45
Top出币灯光46
Bottom出币灯光46
Top出币灯光47
Bottom出币灯光47
Top出币灯光48
Bottom出币灯光48
Top出币灯光49
Bottom出币灯光49
Top出币灯光50
Bottom出币灯光50
Top出币灯光51
Bottom出币灯光51
Top出币灯光52
Bottom出币灯光52
Top出币灯光53
Bottom出币灯光53
Top出币灯光54
Bottom出币灯光54
Top出币灯光55
Bottom出币灯光55
Top出币灯光56
Bottom出币灯光56
Top出币灯光57
Bottom出币灯光57
Top出币灯光58
Bottom出币灯光58
Top出币灯光59
Bottom出币灯光59
Top出币灯光60
Bottom出币灯光60
Top出币灯光61
Bottom出币灯光61
Top出币灯光62
Bottom出币灯光62
Top出币灯光63
Bottom出币灯光63
Top出币灯光64
Bottom出币灯光64
Top出币灯光65
Bottom出币灯光65
Top出币灯光66
Bottom出币灯光66
Top出币灯光67
Bottom出币灯光67
Top出币灯光68
Bottom出币灯光68
Top出币灯光69
Bottom出币灯光69
Top出币灯光70
Bottom出币灯光70
Top出币灯光71
Bottom出币灯光71
Top出币灯光72
Bottom出币灯光72
Top出币灯光73
Bottom出币灯光73
Top出币灯光74
Bottom出币灯光74
Top出币灯光75
Bottom出币灯光75
Top出币灯光76
Bottom出币灯光76
Top出币灯光77
Bottom出币灯光77
Top出币灯光78
Bottom出币灯光78
Top出币灯光79
Bottom出币灯光79
Top出币灯光80
Bottom出币灯光80
Top出币灯光81
Bottom出币灯光81
Top出币灯光82
Bottom出币灯光82
Top出币灯光83
Bottom出币灯光83
Top出币灯光84
Bottom出币灯光84
Top出币灯光85
Bottom出币灯光85
Top出币灯光86
Bottom出币灯光86
Top出币灯光87
Bottom出币灯光87
Top出币灯光88
Bottom出币灯光88
Top出币灯光89
Bottom出币灯光89
Top出币灯光90
Bottom出币灯光90
Top出币灯光91
Bottom出币灯光91
Top出币灯光92
Bottom出币灯光92
Top出币灯光93
Bottom出币灯光93
Top出币灯光94
Bottom出币灯光94
Top出币灯光95
Bottom出币灯光95
Top出币灯光96
Bottom出币灯光96
Top出币灯光97
Bottom出币灯光97
Top出币灯光98
Bottom出币灯光98
Top出币灯光99
Bottom出币灯光99
Top出币灯光100
Bottom出币灯光100

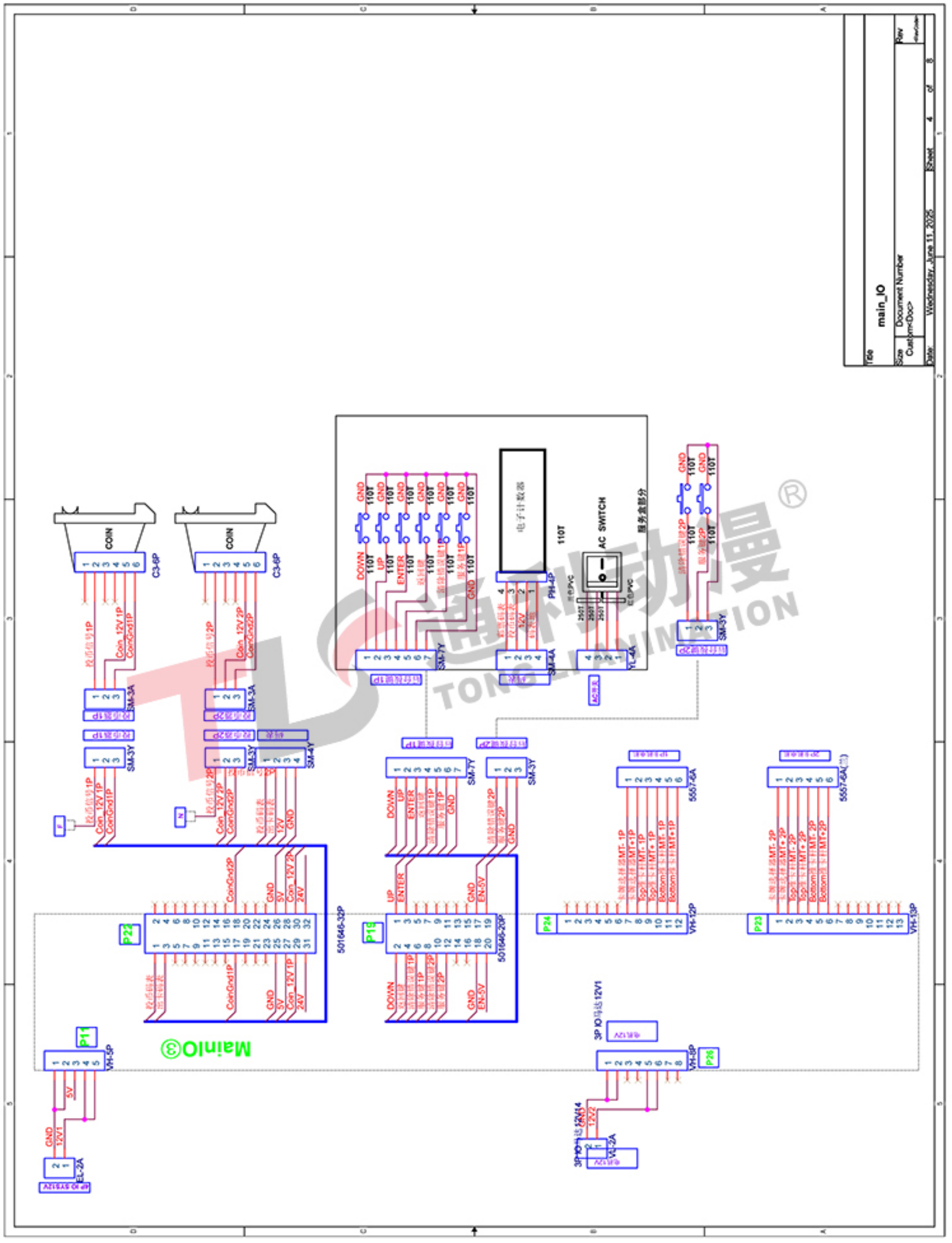
main_IO
Document Number
Wednesday, June 11, 2025
Sheet 4 of 8
COIN
C3-6P
SM-3A
SM-3Y
SM-4Y
SM-7Y
SM-4A
YL-4A
PH-4P
110T
AC SWITCH
501646-32P
501646-20P
5557-6A
VH-12P
VH-13P
VH-5P
VH-8P
EL-2A
VL-2A
MainIO③

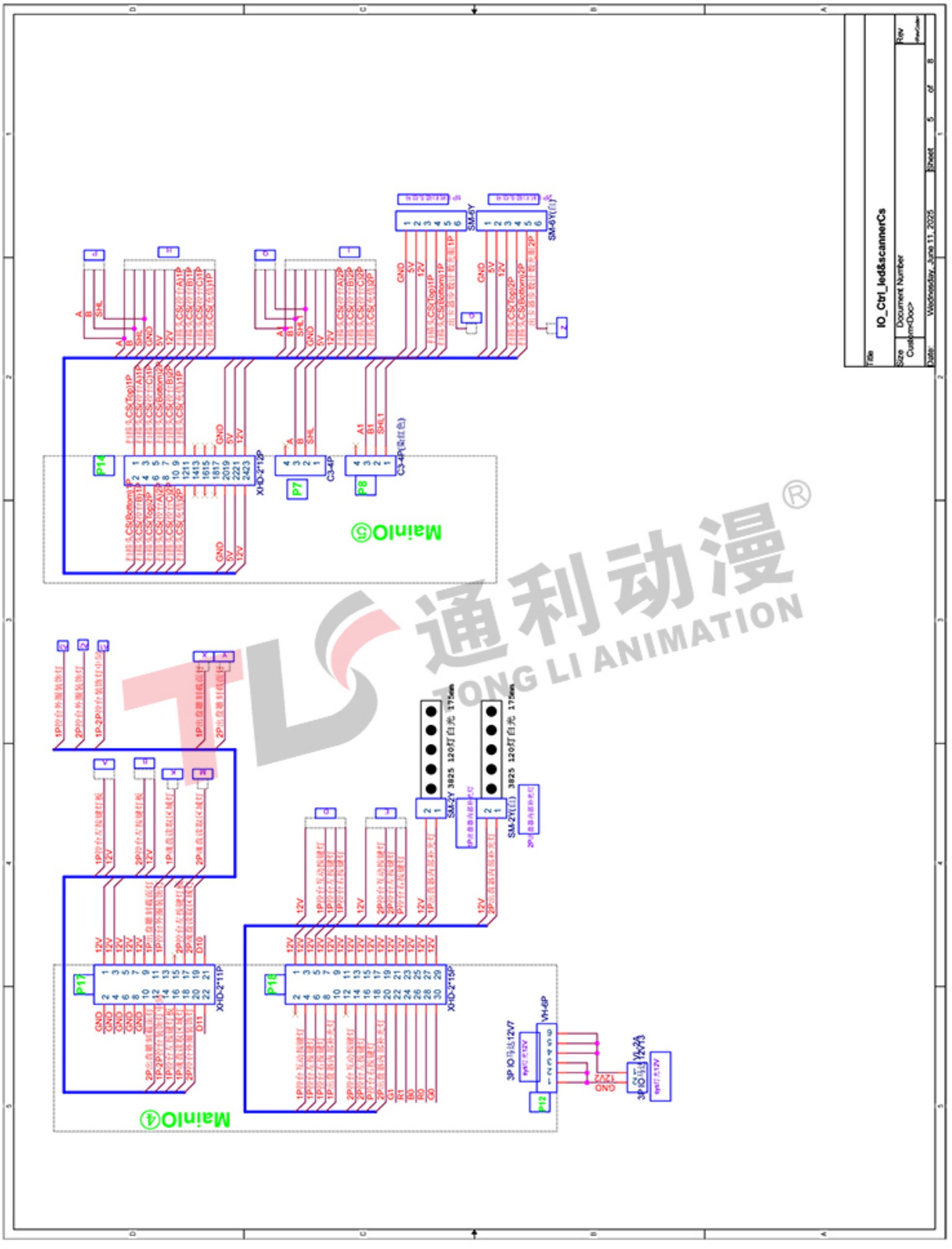

通利动漫 TONG LI ANIMATION

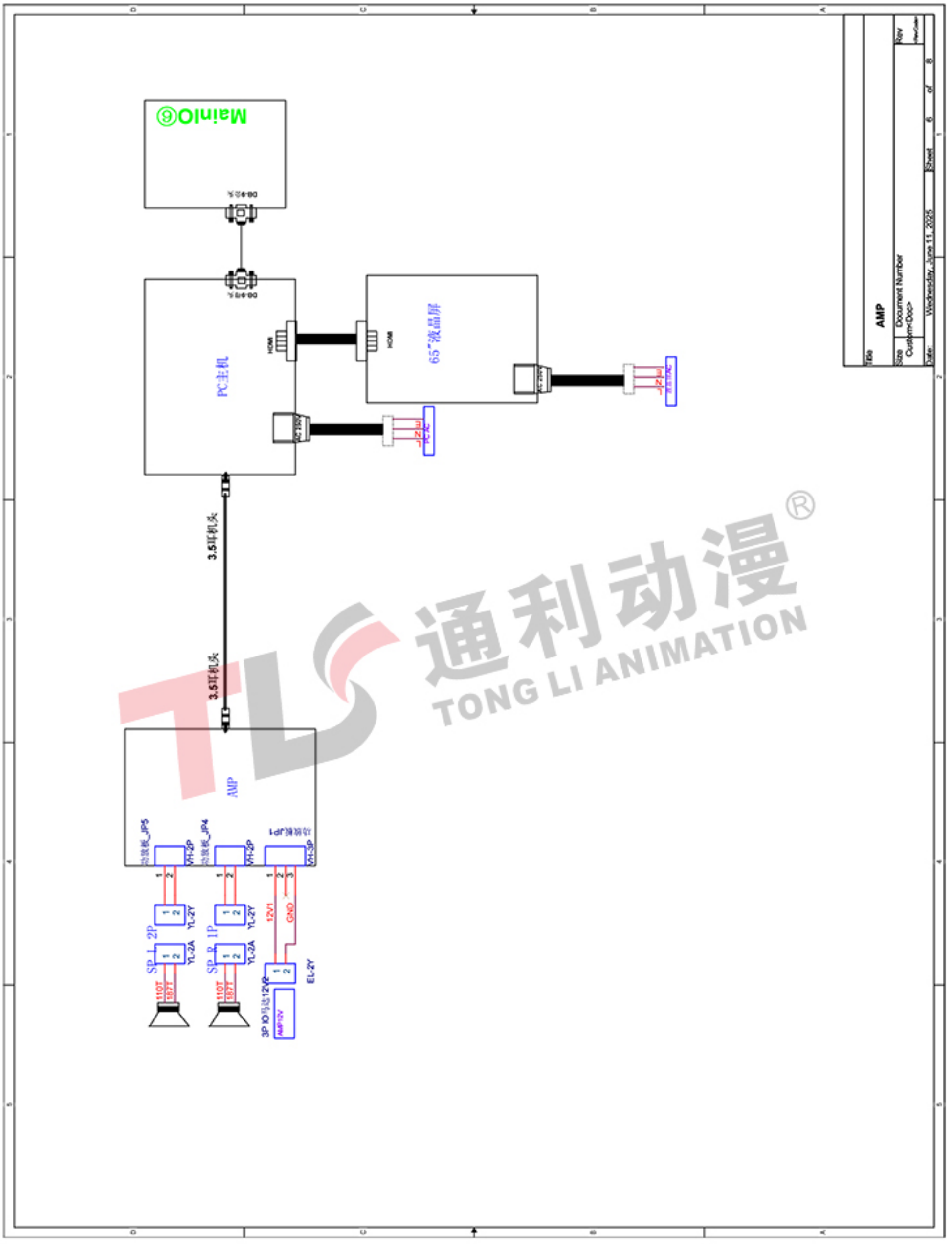

通利动漫®
TONG LI ANIMATION

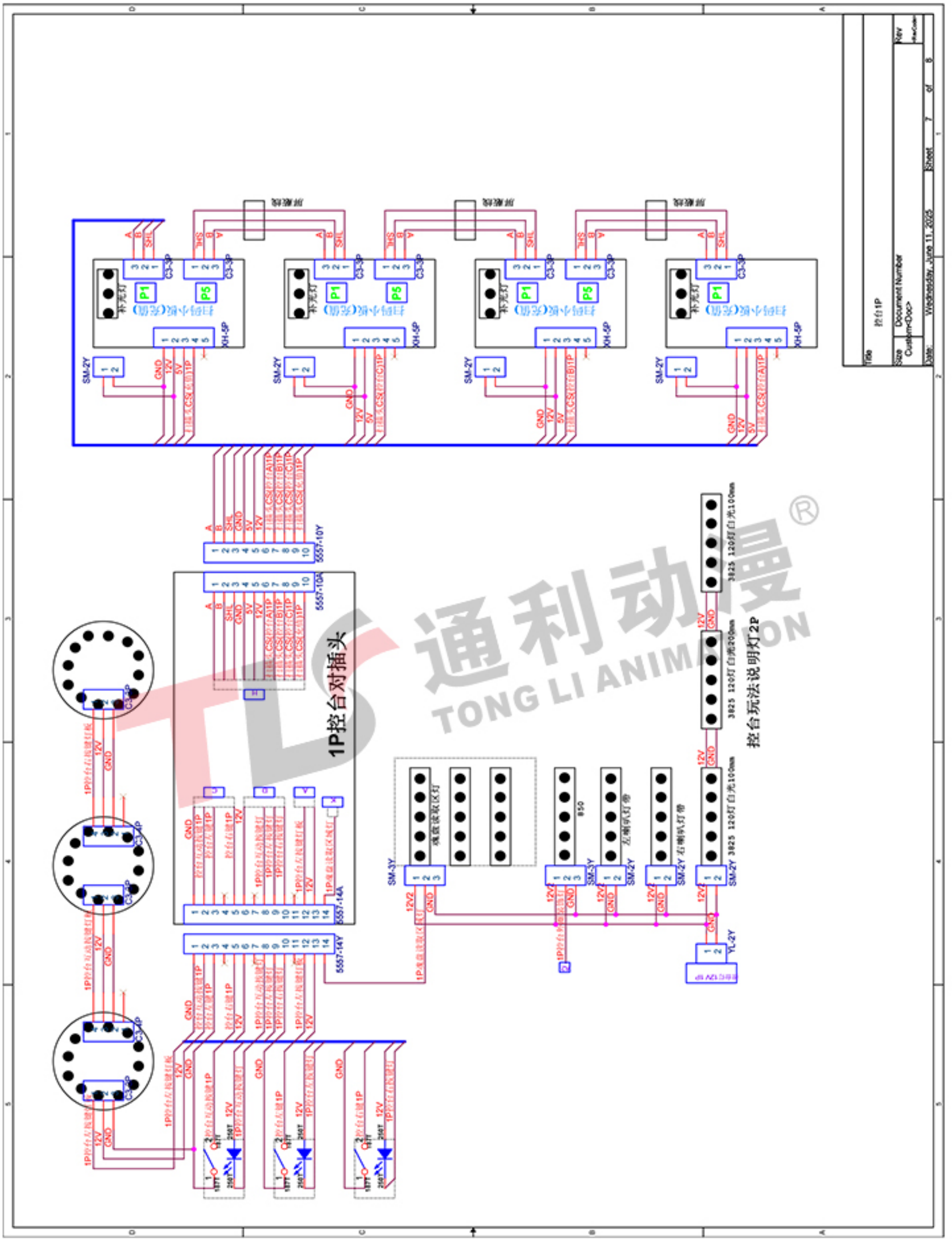
1P控台对插头
控台玩法说明灯2P
通利动漫
TONG LI ANIMATION

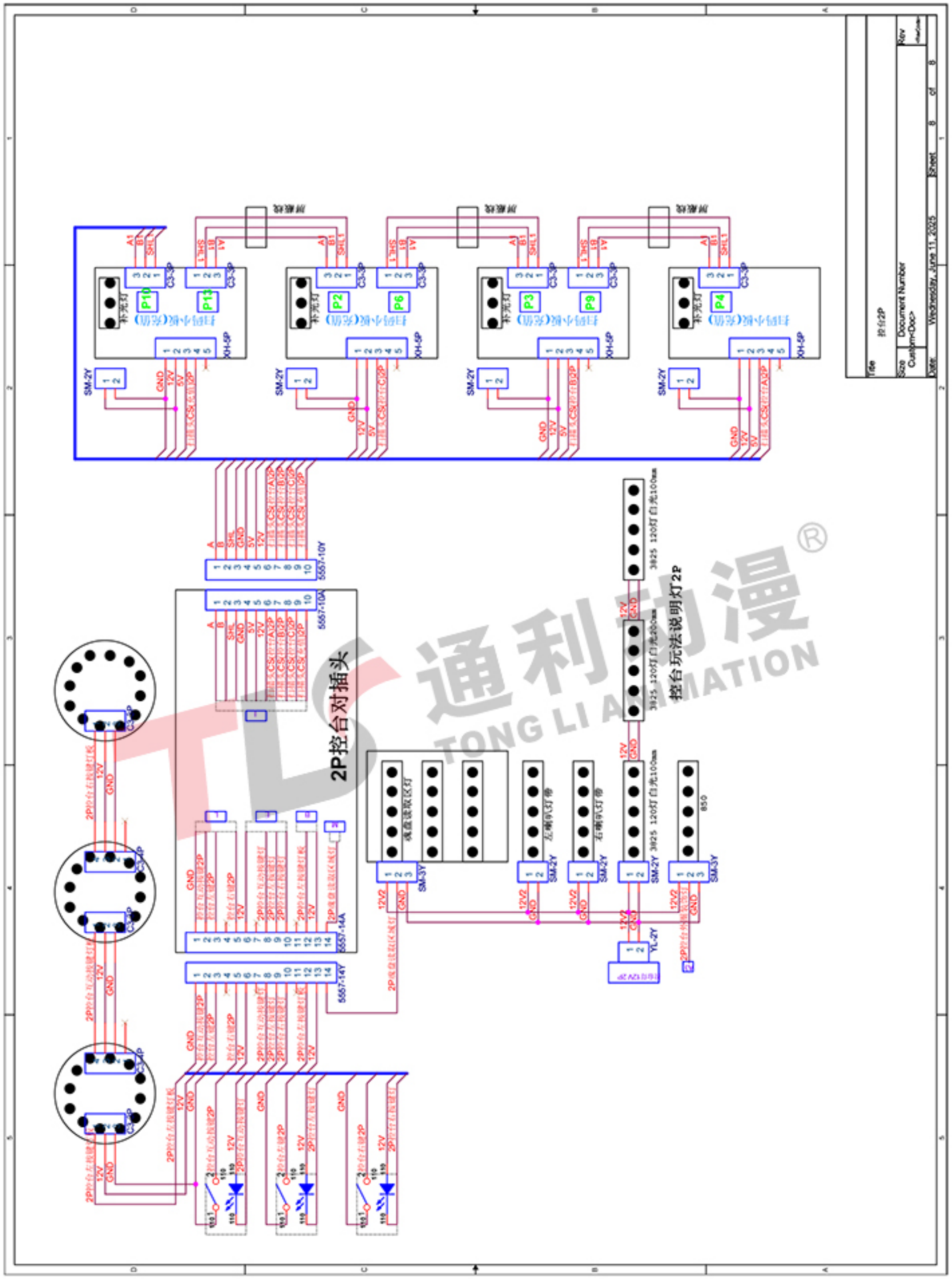
控台2P
Document Number
Custom<Doc>
Wednesday, June 11, 2025
2P控台对插头
控台玩法说明灯2P
通利动漫
TONG LI ANIMATION

七. 产品保修条例

尊敬的客户：

您好！

感谢您购买<广州通利动漫科技有限公司>的产品！我们会不断提高产品及服务的质量，为您提供更优质、高效、专业的产品及售后服务。为了保护您的合法权益，请仔细阅读本说明书全文，详细了解本公司为您提供的服务内容及获取方式，如没有按照本说明书要求而造成产品或配件损坏的，本公司不负责保修，只提供有偿更换产品或配件的服务。

一、保修条款

本产品实行电子部件质量问题12月保修政策，即自您购买本公司产品之日（以正式购货收据的日期为准，下同）起12个月内（含）。

二、不能享受免费保修的情况

在您购买产品后，如果属于下列原因中的任何一种而导致产品出现故障或损坏时，本公司不按照保修条款的内容提供服务，而为您提供有偿服务。

1、整机或部件已经超出标准保修承诺的免费保修期限。
2、LCD液晶屏表面人为原因划伤、漏液、破裂等等。
3、用户未按本说明书要求，错误安装、保管及使用造成的产品故障或损坏的。
4、非本公司认证的维修机构人员维修，客户人为处理（操作失误、划伤、搬运磕碰、水湿、输入不合适电压等等）而导致产品故障或损坏的。
5、无有效保修凭证及有效的购货凭证的。
6、保修凭证和购货凭证被擅自涂改的。
7、保修凭证上的产品型号和编号与商品实物不相符的。
8、使用非本公司提供或指定的配件而导致故障或损坏的。
9、因自然灾害等不可抗力（如地震、火灾等）原因导致故障或损坏的。

三、服务方式

1、产品出现故障，请您拨打本公司认证服务机构的电话报修。
2、产品故障维修，必须先把故障件邮寄回我司，并提供相关的购货凭证。

四、特别提醒

1、保修过程中更换下来的配件归本公司所有。
2、有偿服务包括维修的人工费和维修材料费。
3、如需要查询任何产品相关信息（产品操作方法，规格说明，维修方式及本公司授权维修站等），请与本公司客服中心联系。

五、服务与支持

1、有关最新信息请随时登陆本公司网站www.tonglianimation.com
2、技术支持及售后服务热线：020-39960806/020-23885090

通利动漫®
TONG LI ANIMATION

产品名称：斗罗大陆魂盘世界
出品商：广州智通未来文化娱乐有限公司
生产商：广州通利动漫科技有限公司
生产地址：广州市番禺区华创动漫产业园B18
栋版本：Ver1.0
版本所有不得翻印