通利动漫®
TONG LI ANIMATION
官方网址:www.tonglianimation.com

西部列车

使用说明书

实物与本说明书中的图片若有不同，以实物为准。

⚠ 警告

- 请务必详阅本<使用说明书>，以确保正确安装操作本机台。
- 请妥善保存本<使用说明书>，并置于容易参阅的地方。
- 本机台框体、零件等若有变更，恕不另行通知。

广州通利动漫科技有限公司
GUANG ZHOU TONG LI ANIMATION TECHNOLOGY CO.,LTD.

前言

尊敬的顾客：

您好，感谢购买和使用“西部列车”产品。

为方便“西部列车”产品（以下简称“产品”）快速投入经营使用，请您仔细阅读以下使用说明，并遵循说明进行安装使用，规避风险。

——安装使用须知

- 本产品出厂时，硬件部分默认为标配版本，软件默认为截至出厂日的最新版本，若产品硬件、规格及软件有升级或变更，恕不另行通知；
- 我司提供安装说明书，请严格遵循说明书进行安装；
- 建议在室内、遮风避雨环境下运营本产品；
- 如您在安装过程中存在任何疑惑，可联系工程技术部门，专业为您排忧解疑。

——故障排除及保修

- 本产品保修期为 12 个月，终身维修。
- 保修范围限于机体软硬件维修，易耗品不在保修范围内；人为因素造成的破坏、故障亦不在保修范围内；
- 如未经我司书面允许或提供技术支持，擅自进行产品改装、设置引起机器故障，我司不负有保修责任；

请勿将产品内置烧录软件中的记录媒体用于其他机型，否则会引起机器故障，情况严重的可能导致产品报废；

- 如产品在运营过程中发生故障，请致电技术支持咨询解决。

——法律权益说明

- 本产品的名称及 LOGO、产品外观造型，均已注册、申请专利许可，未经我司书面审批允许，不可擅自遮挡、更改、替换产品名称、LOGO 及外观造型，否则造成专利侵权，我司将保留追究相应法律责任的权利；
- 本产品中包含的软件受版权法保护，请勿擅自对软件进行复制、改写、公共发送以及用于正常营业以外的用途，若导致造成伤害他人版权范围的行为，将面临法律制裁，甚至需要接受刑事处罚。

通利动漫 TONG LI ANIMATION

目录

1. 安全警告 P01

1-1. 危险程度等级 P01

1-2. 技术人员的定义 P01

1-3. 请首先阅读的注意事项 P02

1-4. 在本机上粘贴的“警告贴纸”的说明 P03

1-5. 安全须知 P03

2. 产品规格和标签位置 P04

2-1. 尺寸 P04

2-2. 参数 P04

2-3. 贴纸位置 P05

2-4. 玩法说明 P06

2-5. 附件清单 P06

3. 安装 P07

3-1. 安装空间 P07

3-2. 安装说明[广告牌] P08

3-3. 小球放置说明 P09

4. 设置说明书 P10

4-1. 机台设置 P10

4-2. 设置模式 P11

4-3. 删除模式 P13

4-4. 查账模式 P14

4-4. 测试模式 P16

4-5. 故障代码 P19

4-6. 报错确认条件 P20

5. 故障排除 P21

5-1. 火车主马达异常[Er. 31] P21

5-2. 火车顺序感应光眼异常[Er. 32] P21

5-3. 车速控制起始位光眼异常[Er. 33] P22

5-4. 车速控制结束位光眼异常 [Er. 34] P22

5-5. 上球马达异常 [Er. 41] P23

5-6. 球回收光眼异常 [Er. 42] P23

通利动漫® TONG LI ANIMATION

5-7. 发球光眼异常［Er.51］ P24

5-8. 球排队待发射光眼异常［Er.61］ P24

5-9. 发球光眼异常［Er.62］ P25

5-10. 球轨光眼异常［Er.63］ P25

5-11. 确认车厢进球光眼异常［Er.64］ P26

6. 整机线材示意图 P27

通利动漫®
TONG LI ANIMATION

1. 安全警告

致尊敬的用户

当本机被运行、设置、搬动、移动、维护、废弃时，请务必事先阅读有关项目，对遵守注意事项作出指示。

1-1．危险程度等级

在本机以及在使用说明书中对有关安全的注意事项、物资的损失，根据危险程度的大小进行下列分级

警告　未能避免该危险时，可能会引起死亡或负重伤的可能性的情况。

注意　在未能避免该危险时，可能会引起负轻伤的可能性，以及使用其它财物蒙受损失的情况。

另外，对不涉及安全的有关功能的注意事项，采用下列表示。

！请注意　关于产品的功能、保护的注意事项。

通利动漫® TONG LI ANIMATION

1-2．技术人员的定义

技术人员：指在厂家从事机器的设计、制造、检查、维修服务的人士，以及在工业高中级毕业，具有同等的电气、电子、机械工程学的专业知识，日常从事娱乐设备的维修管理的人士。

1-3．请首先阅读的注意事项

- 万一发生异常时，请立即切断（OFF）电源开关，停止运行。此后，请务必从电源插座拔出电源线。在异常的状态下运行，可能会引起火灾、事故。
- 监视器部分即使切断（OFF）电源开关，仍存在高温、高压部分。可能会引起触电、烫伤，请勿随意触摸，请充分注意。
- 如电源插头积聚灰尘，可能会引起火灾，请定期检查并除去灰尘。
- 请将电源插头确实插入（插到底）电源插座。否则接触不良会引起发热、触电、烫伤。
- 如电源线损坏，可能会引起火灾、触电、漏电。请遵守下列事项：
  1. 远离热器具
  2. 不扭曲
  3. 不过度弯曲
  4. 不加工
  5. 不捆扎
  6. 不拉扯（拔出电源插头时，请勿拉扯电源线，请用手握住电源插头将其拔出）
  7. 请勿在电源线上放置物品
  8. 避免使用电源线被本机、其他产品、墙壁等夹住
  9. 避免损伤电源线的其他行为
- 请避免使电源线、电源线插头被水沾湿，否则可能会引起触电、漏电。
- 请勿用湿手触摸电源插头，否则可能会引起触电。
- 本机的最大功率 350W。因为存在火灾、触电的可能性，请务必使用适合电源规格的室内配线。
- 请在电源电压为220V的范围内使用。如超出该范围使用，可能会引起火灾、触电。但是，为了在最佳状态下使用，请尽可能使用交流220V。
- 关于消耗品、修理零配件（包括螺钉），请使用本公司指定的零部件。关于购买零配件，请向我司客服咨询。
- 请勿擅自改造本机。另外，请勿进行本使用说明书未述及的操作。如改造，可能会发生预料之外的危险。

通利动漫® TONG LI ANIMATION

1-4．在本机上粘贴的“警告贴纸”的说明

◆ 在警告贴纸中记载了有关安全的重要注意事项。请遵守下列内容。

1. 为便于阅读在本机上粘贴的警告贴纸，请注意设置地点、照明、污脏等情况。请避免让其他游戏机遮盖该标示。
2. 请勿拆下、更改警告贴纸。
3. 警告贴纸明显污脏、损坏时，请改贴新警告贴纸。关于购买警告贴纸，请向我司客服咨询。

1-5．安全须知

通利动漫® TONGLI ANIMATION

◆ 在使用本机时，请务必使水平固定。在不固定的情况下，可能会引起事故受伤。
请勿在本机底部和顶部的通风孔近处放置物品，避免异物使其堵塞。否则，装置内部会趋于高温，可能会引起火灾、故障。

◆ 本机为室内使用的机器。请勿在室外以及下列地点设置。

1. 承受直射阳光的地点
2. 有淋雨、漏水的地点
3. 多湿的地点
4. 多尘的地点
5. 靠近暖气设备的地点
6. 高温的地点
7. 酷寒的地点
8. 因温差会引起结露的地点
9. 在妨碍安全出口等防灾的地点、设置消防设备的地方
10. 不稳定的地点、有振动的地点

2. 产品规格和标签位置

2. 1尺寸

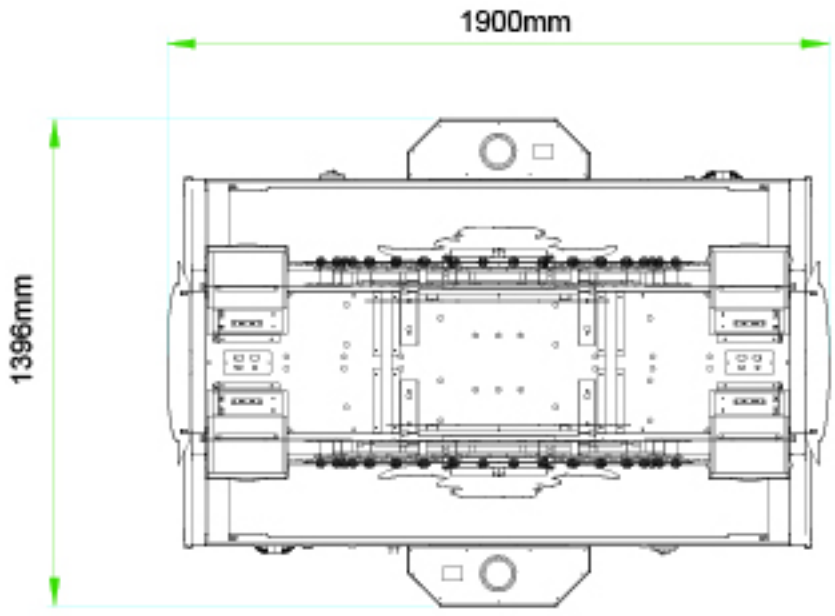

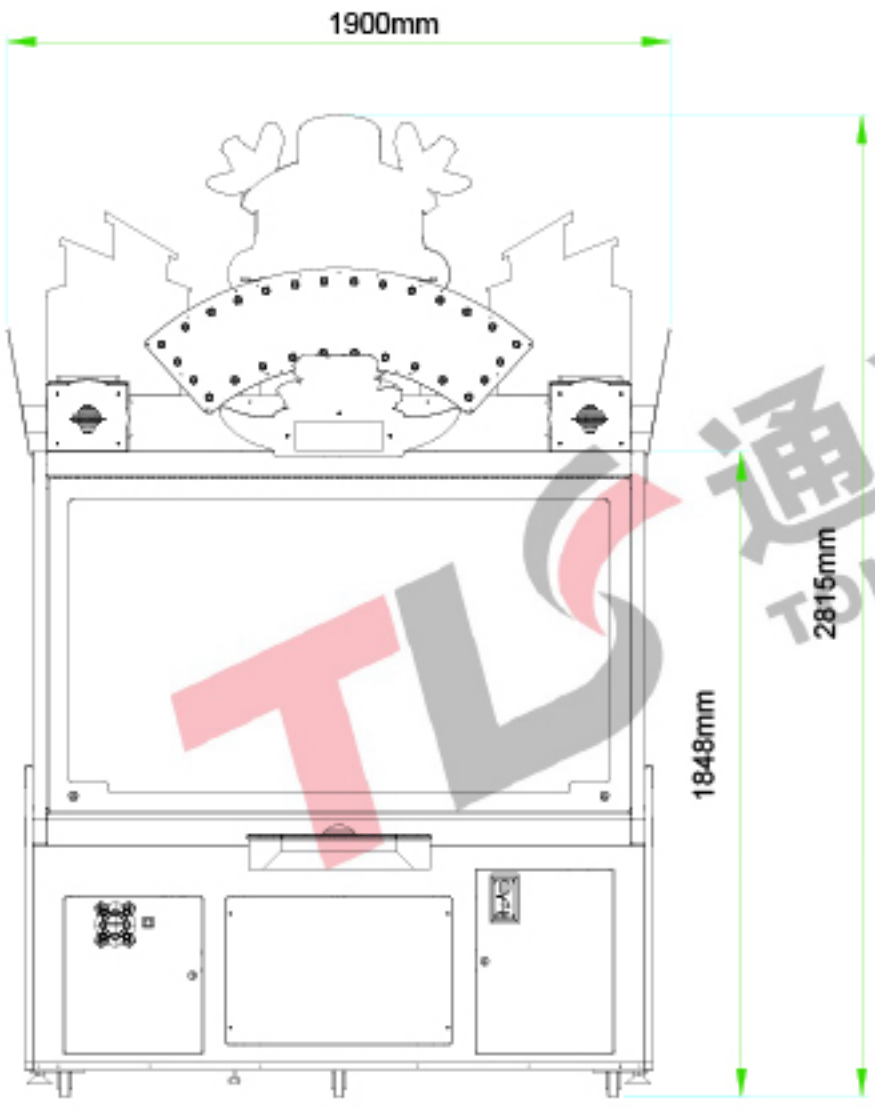

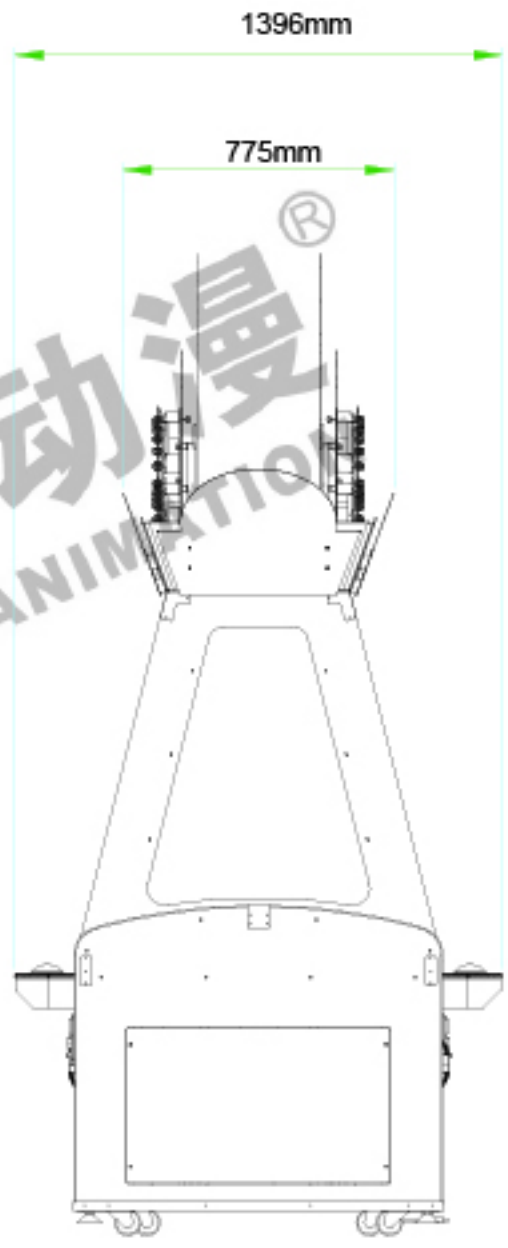

通利动漫®
TONG LI ANIMATION

2-2. 参数

产品尺寸（W x D x H）	1900 x 1396 x 2815 (mm)
包装尺寸（W x D x H）	1930 x 1830 x 1595 (mm)
重量 (kg)	净重：400Kg ［包装重量：420Kg］
电源电压	AC 220V
频率	60Hz
额定功率	320 W

2-3. 贴纸位置

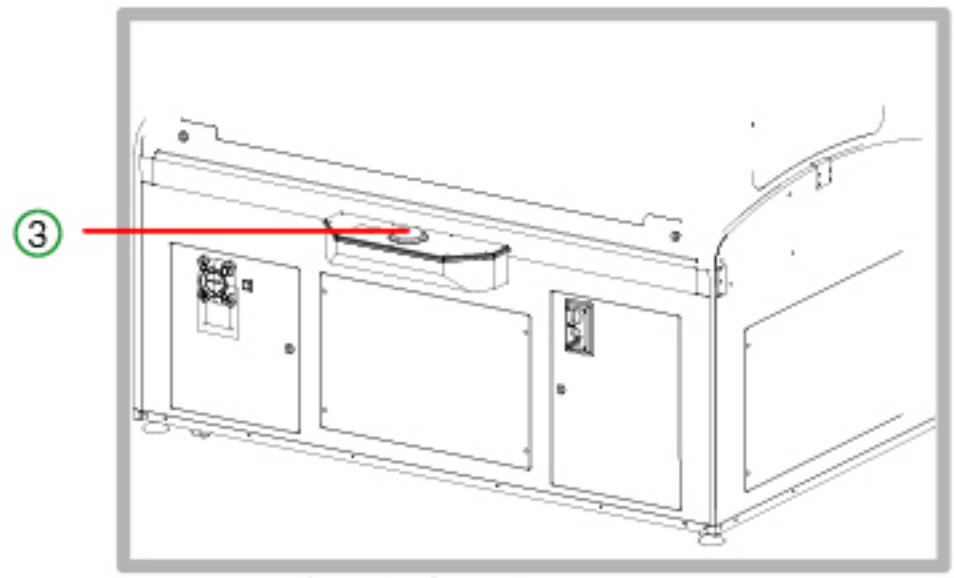

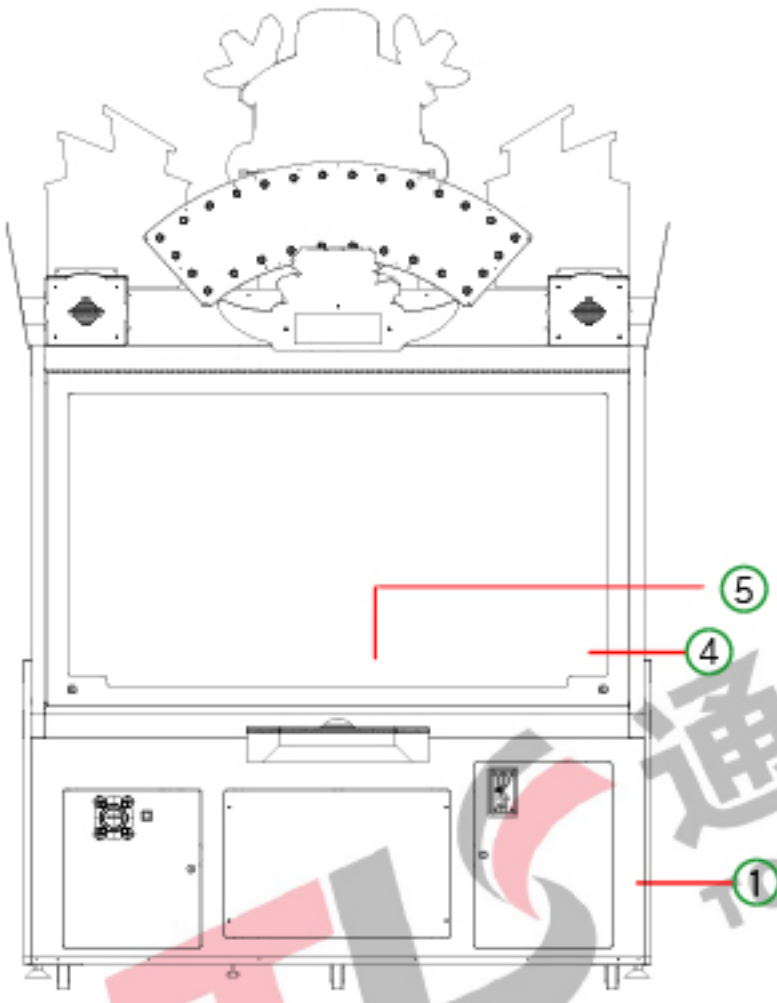

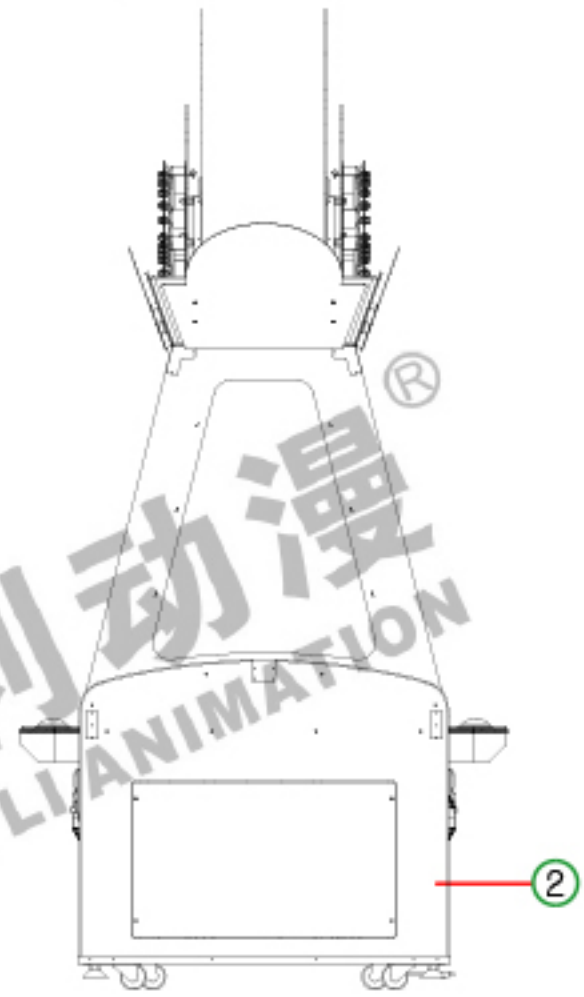

通利动漫®
TONG LI ANIMATION

①

②

③

④

⑤

2-4. 玩法说明

1. 投入游戏币获得游戏局数
2. 找准小火车通过的时机，拍下发射按键发球
3. 球掉入小火车车厢洞内才算中奖，掉出车厢外游戏结束
4. 小火车车厢颜色对应中奖灯颜色，进入车厢内获得对应彩票奖励并点亮相应的中奖灯
5. 点亮全部中奖灯，获得超级大奖奖励和奖励球
6. 小球掉入JP车厢，获得JP奖励抽奖机会，可获得彩票或者奖励球

通利动漫®
TONG LI ANIMATION

2-5. 附件清单

编号	部件名称	规格	数量
1	交流电源线		1
2	TS005钥匙		2
3	TS006钥匙		2
4	2.5mm内六角扳手		1
5	3.0mm内六角扳手		1
6	5.0mm内六角扳手		1
7	西部列车说明书		1

3. 安装

3-1. 安装空间

- 安装前请腾出安装空间位置

注意

- 请找个平坦的地方安装机台，安装机台后请固定平衡螺母，
  防止机台移动.

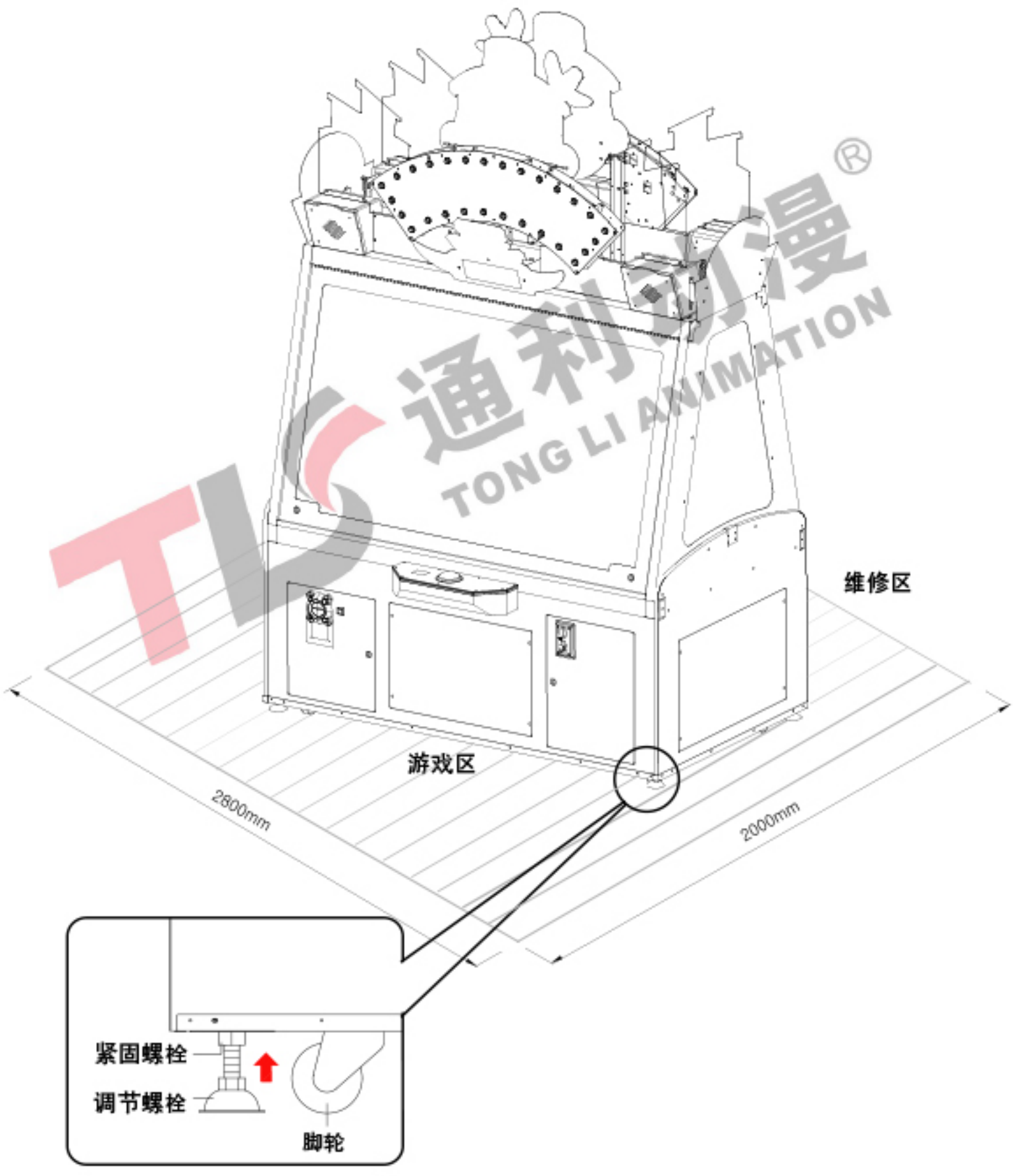

通利动漫®
TONG LI ANIMATION

3-2. 安装说明[广告牌]

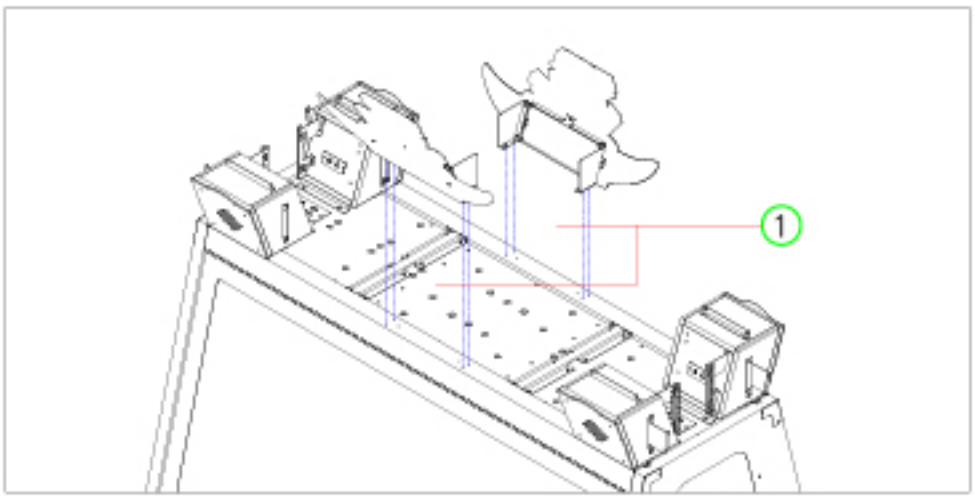

	螺丝尺寸	数量	螺丝类型
①	M4*10L	8	内六角

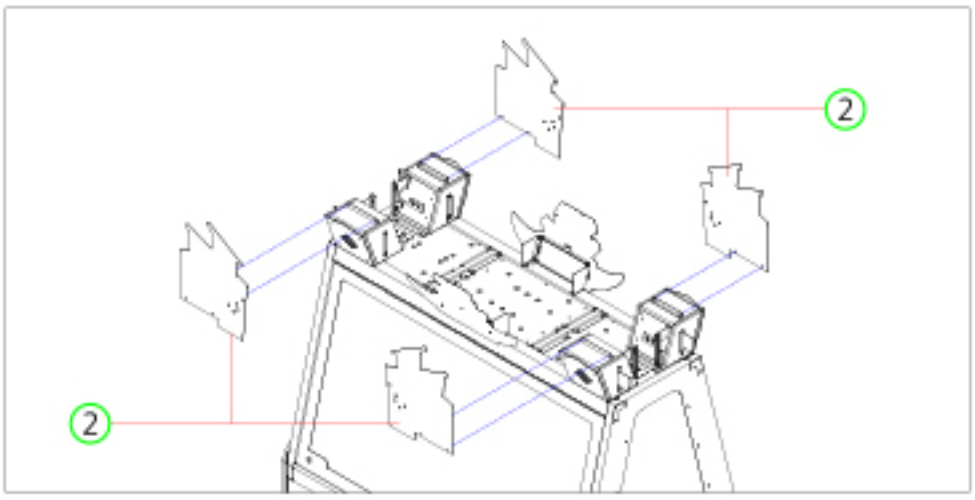

	螺丝尺寸	数量	螺丝类型
②	M4*8L	8	内六角

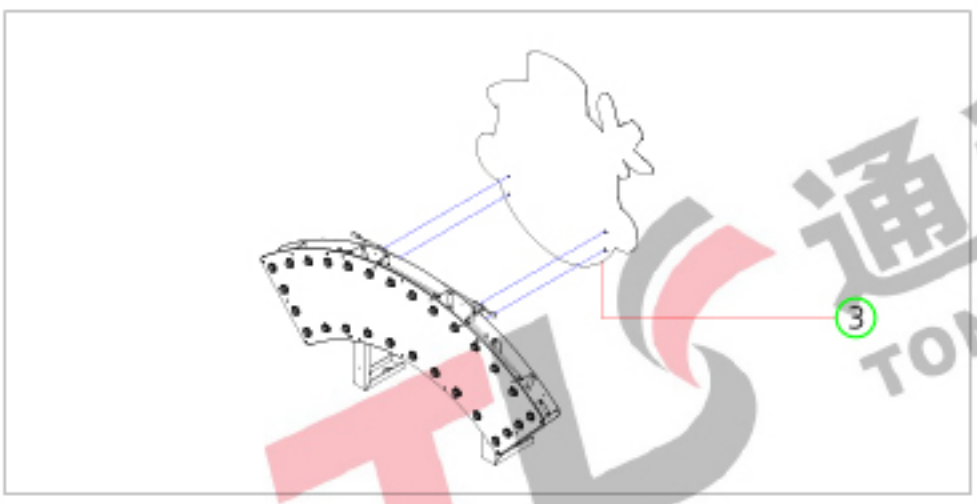

	螺丝尺寸	数量	螺丝类型
③	M4*8L	8	内六角

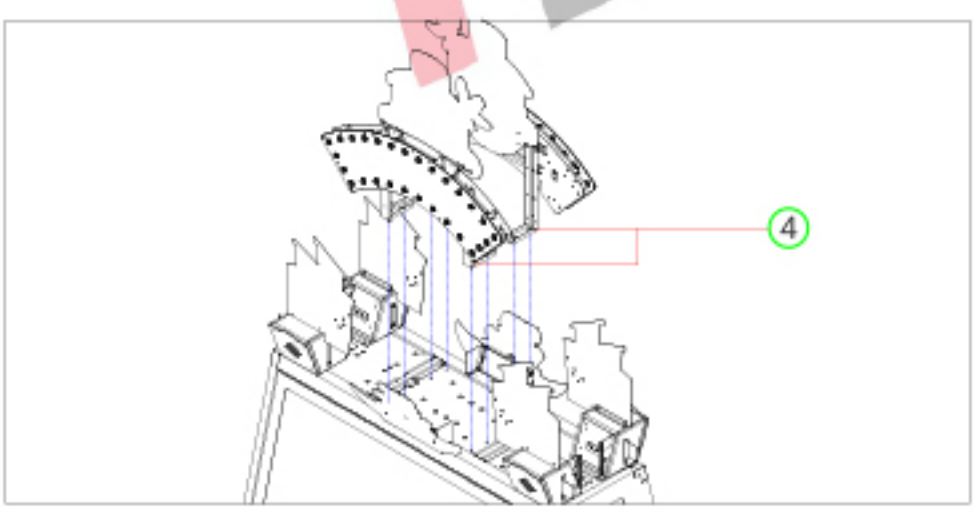

	螺丝尺寸	数量	螺丝类型
④	M5*16L	8	三组合

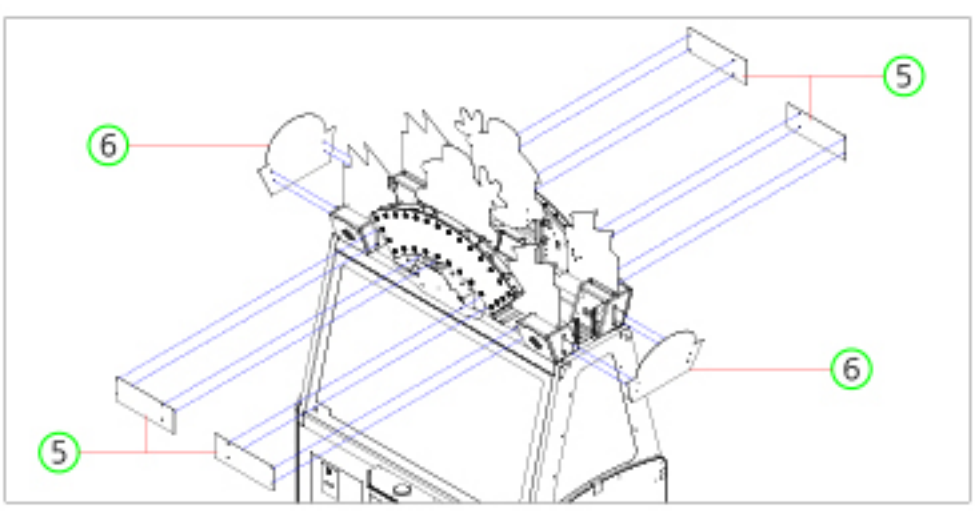

	螺丝尺寸	数量	螺丝类型
⑤	M4*8L	16	内六角
⑥	M4*8L	8	内六角

通利动漫®
TONG LI ANIMATION

3-3. 小球放置说明

1. 在关机状态下，按照下图所标记的位置上放入小球，两边各放13个小球
2. 按下开机按键，小球会自动回收到待发球轨道上，等待开机检测完成之后即可开始游戏

4. 设置说明书

4-1. 机台设置

1. 后台管理按键讲解

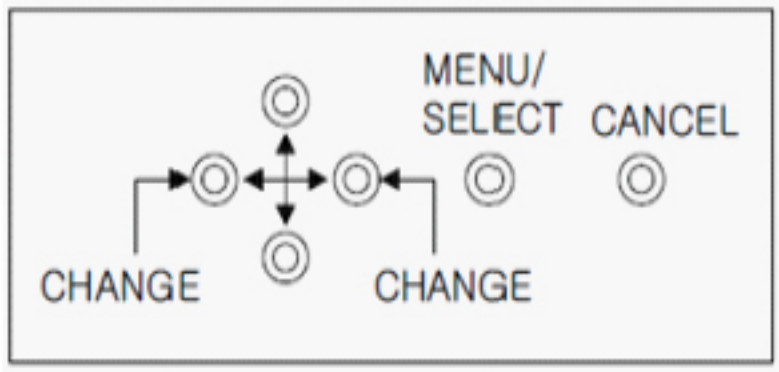	1) [↑↓] 上/下 键 : 菜单 上/下 移动 2) [←→] 左/右 键 : 设定值 左/右 变更 3) MENU/SELECT 键 : 设置菜单模式, 选择运行 4) CANCEL 键 : 退出
	进入服务设置, 故障时用于解除故障. * 每按SERVICE一次时, 增加1局游戏.

[设置菜单目录]

按MENU[菜单]键. [MENU/SELECT 键: 进入]	
# OPERATING OPTIONS #	
PROGRAM SETTINGS	设置模式
CLEAR MODE	清除模式
BOOKKEEPING	查看账目
FACTORY SETTING	恢复出厂设置
TEST MODE	测试模式
GAME MODE	游戏模式

通利动漫® TONGLI ANIMATION

4-2. 设置模式

设置模式			
LCD 显示	说明	范围	默认值
CREDIT/COIN	设置局数/投币数 比例设置	"FREE", 1/1, 1/2, 1/3, 1/4 1/5, 2/1, 3/1, 4/1, 5/1, 6/1 7/1, 8/1, 9/1, 10/1	1/1
GAME TIME	单局游戏时间设置	10 ~ 99 (秒单位)	30
GAME TYPE	点亮车厢灯的游戏模式 (球进入车厢就点亮相应车厢的灯, 全部点亮后获得大奖) "SINGLE":与颜色无关，9节车厢全部点亮即可获得大奖 "MULTI":球进入任意颜色车厢，同颜色车灯会同时点亮. "MIX":全部未亮灯或者全部亮灯时只闪进球的车厢. 重复进入已亮灯车厢时其他同色车厢也会依次被点亮. (ex:例如第二节蓝色车厢重复进球时，第八节蓝色车厢会被点亮)	"SINGLE", "MULTI", "MIX"	"MIX"
LIFT TIME	有火车寿命有关的设置项 ON:火车一直运行. OFF:火车一直不运行. INT:按设定时间待机. (待机时间过后运行3周后重新进入待机)	"ON", "OFF", "INT 1MIN", "INT 5MIN", "INT 10MIN", "INT 30MIN",	"INT 1MIN"
SUPER BONUS	大奖起始分值	30 ~ 9999 (10单位增加)	500
SUPER LIMIT	大奖最高分值	30 ~ 9999 (10单位增加)	800
SB-INCREMENT	大奖单局累积分值	0 ~ 50 (1单位增加)	1
DIFFICULTY	游戏难度 EASY:不控几率 NORMAL:只控红色车厢几率 HARD:只控红, 绿车厢几率	EASY:简单, NORMAL:一般 HARD:困难	EASY
TARGET SCORE	设置各节车厢分值	=>(附件说明) (参照下面表1)	
LUCKY TYPE	幸运奖出现条件 ALWAYS:总是出现，获得jp奖励后，jp随机变换位置 COUNT:达到设定局数后出现 PAYOUT:出票低的时候出现	ALWAYS:总是出现 COUNT:按局数 PAYOUT:按出票	ALWAYS
	LUCKY_COUNT : 按照上面 COUNT选项设置并达到规定局数后出现幸运奖.(与ALWAYS, PAYOUT 无关)	LUCKY_COUNT:0 ~ 10 (1单位增加)	3
	BALL_DROP_TIME: JP中奖时按设置的时间间隔发球	BALL_DROP_TIME: 0.5 ~ 5秒 (0.5 单位增加)	1
	SAVE AND EXIT:保存后退出	按SELECT(确认键) 移动光标选择[YES] or [NO]后执行	

通利动漫® TONG LI ANIMATION

LUCKY SCORE	幸运奖设置选项	=> (附件说明) (参照下面表2)	
MERCY TICKET	安慰奖	0 ~ 20 (1单位增加)	2
TICKET/SCORE	设置出票比例. NONE:不出票自动消数.	"NONE", "1/1", "1/2"	1/1
ATTRACT VOLUME	调节演示音量. "OFF":无演示音 10 ~ 100:音量调节	"OFF", 10 ~ 100 (10单位增加)	60
SAVE AND EXIT	保存后退出	按SELECT(确认键) 移动光标选择[YES]or[NO] 后执行	
CANCEL AND EXIT	取消并退出		

通利动漫® TONG LI ANIMATION

<表 #1>

PROGRAM SETTINGS -> TARGET SCORE

设置各节车厢分值.

LCD 显示	说明	范围	默认值
TARGET 1 SCORE	设置第1节车厢分值	0 ~ 100 (1单位增加)	40
TARGET 2 SCORE	设置第2节车厢分	0 ~ 100 (1单位增加)	15
TARGET 3 SCORE	设置第3节车厢分	0 ~ 100 (1单位增加)	25
TARGET 4 SCORE	设置第4节车厢分	0 ~ 100 (1单位增加)	10
TARGET 5 SCORE	设置第5节车厢分	0 ~ 100 (1单位增加)	66
TARGET 6 SCORE	设置第6节车厢分	0 ~ 100 (1单位增加)	10
TARGET 7 SCORE	设置第7节车厢分	0 ~ 100 (1单位增加)	25
TARGET 8 SCORE	设置第8节车厢分	0 ~ 100 (1单位增加)	15
TARGET 9 SCORE	设置第9节车厢分	0 ~ 100 (1单位增加)	40

★ TARGET SCORE 只要初始化即恢复默认值.

<表 #2>

PROGRAM SETTINGS -> LUCKEY SCORE 幸运奖设置选项			
LCD 显示	说明	范围	默认值
LUCKY 1 TICKET	幸运奖1号灯分值设置	0 ~ 500 (1单位增加)	60
LUCKY 2 +TICKET +BALL	幸运奖2号灯分值或球数设置	0 ~ 500 (1单位增加) 或0 ~ 10 球(1单位增加)	3
LUCKY 3 TICKET	幸运奖3号灯分值设置	0 ~ 500 (1单位增加)	50
LUCKY 4 +TICKET +BALL	幸运奖4号灯分值或球数设置	0 ~ 500 (1单位增加) 或0 ~ 10 球(1单位增加)	5
LUCKY 5 TICKET	幸运奖5号灯分值设置	0 ~ 500 (1单位增加)	50
LUCKY 6 +TICKET +BALL	幸运奖6号灯分值或球数设置	0 ~ 500 (1单位增加) 或0 ~ 10 球(1单位增加)	3
LUCKY 7 TICKET	幸运奖7号灯分值设置	0 ~ 500 (1单位增加)	60
★ LUCKY2, LUCKY4, LUCKY6 选项可以通过确认键[SELECT]来切换彩票[TICKET] 或者 球[BALL ★ LUCKY SCORE 只要初始化即恢复默认值			

通利动漫® TONG LI ANIMATION

4-3. 删除模式

CLEAR MODE 可将游戏数据和账目数据清零.		
LCD 显示	说明	执行
CLEAR TICKETS	清零当前待支付彩票	按SELECT(确认键) 移动光标选择[YES] or [NO]后执行
CLEAR PLAYS	清零当前待玩局数	
CLEAR DATA	清零游戏数据和账目信息	
EXIT	退出	

4-4. 查账模式

BOOKKEEPING 可查询机器帐目明细	
LCD 显示 1P:1 Player 2P:2 Player TOTAL:1P,2P合计	说明
-- COIN IN -- 1P: 0 2P: 0 TOTAL: 0	1P,2P以及总计投币数
-- BILL IN -- 1P: 0 2P: 0 TOTAL: 0	1P,2P以及总计投钞数
-- SERVICE IN -- 1P: 0 2P: 0 TOTAL: 0	1P,2P以及总计按服务键次数 (每次按服务键都会增加1局游戏)
-- GAME PLAYS -- 1P: 0 2P: 0 TOTAL: 0	1P,2P以及总计游戏次数
-- TICKET OUT -- 1P: 0 2P: 0 TOTAL: 0	1P,2P以及总计出票数
-- SUPER BONUS -- 1P: 0 2P: 0 TOTAL: 0	1P,2P以及总计获得大奖次数
-- TRY AGAIN -- 1P: 0 2P: 0 TOTAL: 0	1P,2P以及总计失败次数
-- TARGET 1 WIN -- 1P: 0 2P: 0 TOTAL: 0	1P,2P以及总计1号车厢成功进球次数
-- TARGET 2 WIN -- 1P: 0 2P: 0 TOTAL: 0	1P,2P以及总计2号车厢成功进球次数
-- TARGET 3 WIN -- 1P: 0 2P: 0 TOTAL: 0	1P,2P以及总计3号车厢成功进球次数

通利动漫® TONG LI ANIMATION

-- TARGET 4 WIN -- 1P: 0 2P: 0 TOTAL: 0	1P, 2P以及总计4号车厢成功进球次数
-- TARGET 5 WIN -- 1P: 0 2P: 0 TOTAL: 0	1P, 2P以及总计5号车厢成功进球次数
-- TARGET 6 WIN -- 1P: 0 2P: 0 TOTAL: 0	1P, 2P以及总计6号车厢成功进球次数
-- TARGET 7 WIN -- 1P: 0 2P: 0 TOTAL: 0	1P, 2P以及总计7号车厢成功进球次数
-- TARGET 8 WIN -- 1P: 0 2P: 0 TOTAL: 0	1P, 2P以及总计8号车厢成功进球次数
-- TARGET 9 WIN -- 1P: 0 2P: 0 TOTAL: 0	1P, 2P以及总计9号车厢成功进球次数
--- VER INFOR ---	显示版本信息
CANCEL键:退出	

FACTORY-SETTING
恢复出厂设置（所有数据清零并恢复默认值）

LCD 显示（执行）		LCD 显示（执行）
FACTORY-SETTING ARE YOU SURE? YES [NO] 移动光标执行	再次确认 →	FACTORY-SETTING REALLY ? YES [NO] 移动光标执行

通利动漫® TONG LI ANIMATION

4-5. 测试模式

TEST MODE			
测试项目	设置项目	说明	
INPUT TEST	[=>]	进入检测输入状态模式	
	将各项目的输入状态显示在LCD窗口		
	(BUTTON, COIN, TICKET, SENSOR. . . ETC)		
	各感应器可以通过感应时播报的 1 ~ 9进行确认 (1P, 2P 相同) # 声音 1 : 发球确认光眼 # 声音 2 : 上球感应光眼 # 声音 3 : 出球感应光眼 # 声音 4 : 球回收确认光眼 # 声音 5 : 车厢顺序确认光眼 # 声音 6 : 车厢有无进球确认光眼 # 声音 7 : 球轨确认光眼 # 声音 8 : 火车控速起始位光眼 # 声音 9 : 火车控速结束位光眼		
FND & LAMP	LAMP, FND, LED运行测试		
	"OFF"	全部关闭	
	"STEP"	LAMP	>所有灯光闪烁 1P/2P 彩票灯ON 1P/2P 按钮灯ON 大奖灯 ON 1P/2P 左侧红绿灯 ON 1P/2P 右侧红绿灯 ON 1P/2P 框体周边灯 ON 灯箱 ON 按顺序重复
		FND	>所有灯光闪烁 局数 1P [00] / 2P [00] 彩票 1P [1111] / 2P [1111] 大奖 [2222] 所有数字倒计时 [0000] ~ [9999] 按顺序重复
		LED	>所有白灯闪烁 > RED > GREEN > BLUE > WHITE 按顺序亮灯
	"ON"	全部亮灯 (全部亮灯时此状态会在其他模式中维持)	
	"ON/OFF"	全部重复闪烁	

通利动画 TONG LI ANIMATION ®

MOT TRAIN	火车驱动主马达运行测试 ◎ 按LEFT(左), RIGHT(右)键选择模式后 按SELECT(确认键)执行	
	"OFF"	马达停止运行
	"ON"	马达顺时针运行
	BIGWIN FND [■■ ■■] :显示马达运行状态"On" "OFF" TICKET FND [■□□□] :显示主马达分点光眼状态(0,1) [□■□□] :显示车速控制起始位光眼状态(0,1) [□□■□] :显示车速控制结束位光眼状态(0,1) [□□□■] :显示车厢顺序确认光眼状态(0,1) CREDIT FND [■■] :显示主马达分点光眼检测统计	
MOT ELEVATOR	上球马达运行测试 ◎ 按LEFT(左),RIGHT(右)键选择模式后 按SELECT(确认键)执行	
	"OFF"	马达停止运行
	"ON"	马达顺时针运行
	BIGWIN FND [■■■■] :显示马达运行状态"On" "OFF" TICKET FND [□□□■] :显示上球马达分点光眼状态(0,1) CREDIT FND [■■] :显示上球马达分点光眼检测统计	
MOT SHOOTER	发球马达运行测试 ◎ 按LEFT(左),RIGHT(右)键选择模式后 按SELECT(确认键)执行	
	"ALL"	1P 2P 马达全部运行
	"1P"	1P 马达运行
	"2P"	2P 马达运行
	BIGWIN FND [■■■■] :显示马达运行状态"On" "OFF" TICKET FND [■□□□] :显示发球马达光眼状态(0,1) [□■□□] :显示进球光眼状态(0,1) [□□■□] :显示出球光眼状态(0,1) CREDIT FND [■■] :显示发球马达光眼检测统计	
COIN	投币器运行测试 ◎ 按SELECT(确认)键 1P,2P同时运行 On,Off ◎ 按SELECT(确认)键 1P,2P同时运行 On,Off	
	"ON", "OFF"	投币器运行ON,OFF
	BIGWIN FND [■■■■] :显示投币器状态以及报错"On", "OFF", "Err" TICKET FND [■□□□] :显示投币器光眼电源状态(0or1) [□□□■] :显示投币光眼状态(0or1) CREDIT FND [■■] : 显示投币光眼检测(00~99重复统计)	

通利动漫® TONG LI ANIMATION

TICKET	彩票机运行测试 ◎ 按LEFT(左),RIGHT(右)键选择模式后 按SELECT(确认键)执行 ◎ 按1P,2P发射按钮进行各别动作 (出票5张)	
	“ALL”	1P,2P 彩票机全部运行 (默认出5张彩票)
	“1P”,“2P”	1P,2P 各自运行出票 (出票5张)
	BIGWIN FND [■■■■] :显示彩票机运行状态以及报错“On”,”OFF”,“Err” TICKET FND [□□□■] :显示出票数 CREDIT FND [■□] :显示彩票按钮状态(0,1) [□■] :显示彩票按钮状态(0,1)	
COUNTER	码表测试 ◎ 按LEFT(左), RIGHT(右)键选择种类后 按SELECT(确认键)后码表增加 1	
	“COIN”	所有P位投币统计码表运行 1P > 2P 按顺序投币统计码表各自增加 1
	“TICKET”	所有P位彩票统计码表运行 1P > 2P 按顺序出票统计码表各自增加 1
SOUND TEST	音效测试 ◎ 按LEFT(左),RIGHT(右)键选择种类后 按SELECT(确认键) 进行测试(播放,停止)	
	“CH”	各声道播放 One,Two,~ Eight LEFT :1,3,5,7 RIGHT :2,4,6,8
	“BGM”	背景音播放测试
	“SFX”	效果音播放测试
	“VOC”	配音播放测试
EXIT	结束测试 (返回主菜单)	

通利动漫 TONGLI ANIMATION

4-6. 故障代码

ERROR CODE	ERROR 种类	内容	确认事项
Er.02	系统	设置数据保存出现异常	1.确认设置选项并保存 2.恢复出厂设置 3.关机重新启动机器 4.持续发生异常时更换主板
Er.03		游戏数据保存异常	1.在后台清零模式中数据清零 2.关机重新启动机器 3.持续发生异常时更换主板
Er.11	投币器	持续收到异常位投币器信号	检查异常位投币器光眼输入
Er.13	纸钞机	持续收到异常位纸钞机信号	检查异常位纸钞机光眼输入
Er.31	(火车)主马达	没有编码器分点信号或者持续收到该信号	1.确认马达运行状态 2.确认光眼输入状态
Er.32	(火车)顺序感应光眼	火车顺序感应光眼信号异常 (无信号或者持续收到该信号)	1.检查光眼输入状态
Er.33	车速控制起始位光眼	车速控制起始位光眼异常 (无信号或者持续收到该信号)	1.确认光眼输入状态
Er.34	车速控制结束位光眼	车速控制结束位光眼异常 (无信号或者持续收到该信号)	1.确认光眼输入状态
Er.41	上球马达	编码器分点信号异常	1.确认马达运行状态 2.确认编码器光眼输入状态
Er.42	球回收光眼	上球马达入口光眼异常 (上币马达运行以及游戏进行中信号持续3秒以上或者一定局数游戏期间毫无信号时)	1.确认光眼输入状态
Er.51	发球光眼	发球后光眼无信号	1.确认发球运行状态 2.确认光眼输入状态
Er.61	球IN/OUT 光眼	球IN光眼信号异常 (一直无信号)	1.确认光眼输入状态
Er.62		球OUT光眼信号异常 (一直无信号或者一直有信号)	1.确认光眼输入状态
Er.63	球轨光眼	球轨光眼信号异常 (一直无信号或者一直有信号)	1.确认光眼输入状态
Er.64	确认车厢进球光眼	确认车厢进球光眼异常 (一直无信号或者一直有信号)	1.确认光眼输入状态
HELP	彩票机报错	无彩票	1.确认彩票 2.确认彩票机马达运行 3.确认出票光眼

* 报错代码显示在报错游戏位的彩票数码管以及大奖数码管.
(测试模式中的报错代码显示请参考测试模式说明.)

TLS TONGLI ANIMATION 通利动漫®

4-7. 报错确认条件

ERROR CODE	ERROR 种类	内容	报错确认条件
Er. 02	系统	设置数据保存出现异常	通电后确认主板上与设置相关的内存条
Er. 03		游戏数据保存异常	通电后确认主板上与设置相关的内存条
Er. 11	投币器	持续收到异常位投币器信号	禁止投币功能生效时出现
Er. 13	纸钞机	持续收到异常位纸钞机信号	2秒以上持续出现信号
Er. 31	(火车)主马达	没有编码器分点信号或者持续收到该信号	马达运行中出现0. 2秒以上无编码器分点光眼信号. (反转1次后报错)
Er. 32	(火车)顺序感应光眼	火车顺序感应光眼信号异常 (无信号或者持续收到该信号)	火车马达运行中30秒以上无信号或3秒以上持续有信号.
Er. 33	车速控制起始位光眼	车速控制起始位光眼异常 (无信号或者持续收到该信号)	火车马达运行中30秒以上无信号或3秒以上持续有信号.
Er. 34	车速控制结束位光眼	车速控制结束位光眼异常 (无信号或者持续收到该信号)	火车马达运行中30秒以上无信号或3秒以上持续有信号.
Er. 41	上球马达	编码器分点信号异常	马达运行中出现0. 2秒以上无编码器分点光眼信号. (反转1次后报错)
Er. 42	球回收光眼	上球马达入口光眼异常 (上币马达运行以及游戏进行中信号持续3秒以上或者一定局数游戏期间毫无信号时)	游戏开始后上球装置入口感应器3秒以上持续游戏信号 或者9局游戏内一直没有信号
Er. 51	发球光眼	发球后光眼无信号	发球后3秒以上无光眼信号
Er. 61	球IN/OUT 光眼	球IN光眼信号异常 (一直无信号)	5秒以上无光眼信号 (上球马达运行一次后依旧无光眼信号时报错)
Er. 62		球OUT光眼信号异常 (一直无信号或者一直有信号)	发球后5秒以上没有收到感应器信号或者5秒以上持续收到信号 (只有没收到感应器信号时确认3次)
Er. 63	球轨光眼	球轨光眼信号异常 (一直无信号或者一直有信号)	发球后5秒以上没有收到感应器信号或者5秒以上持续收到信号 (只有没收到感应器信号时确认3次)
Er. 64	确认车厢进球光眼	确认车厢进球光眼异常 (一直无信号或者一直有信号)	发球后5秒以上没有收到感应器信号或者5秒以上持续收到信号 (只有没收到感应器信号时确认3次)
HELP	彩票机报错	无彩票	出票过程中1秒以上无光眼信号

※ 报错代码显示在报错游戏位的彩票数码管以及大奖数码管.
(测试模式中的报错代码显示请参考测试模式说明.)

TLS 通利动漫 TONGLIANMANDONG

5. 故障排除

5-1. 火车主马达异常[Er. 31]

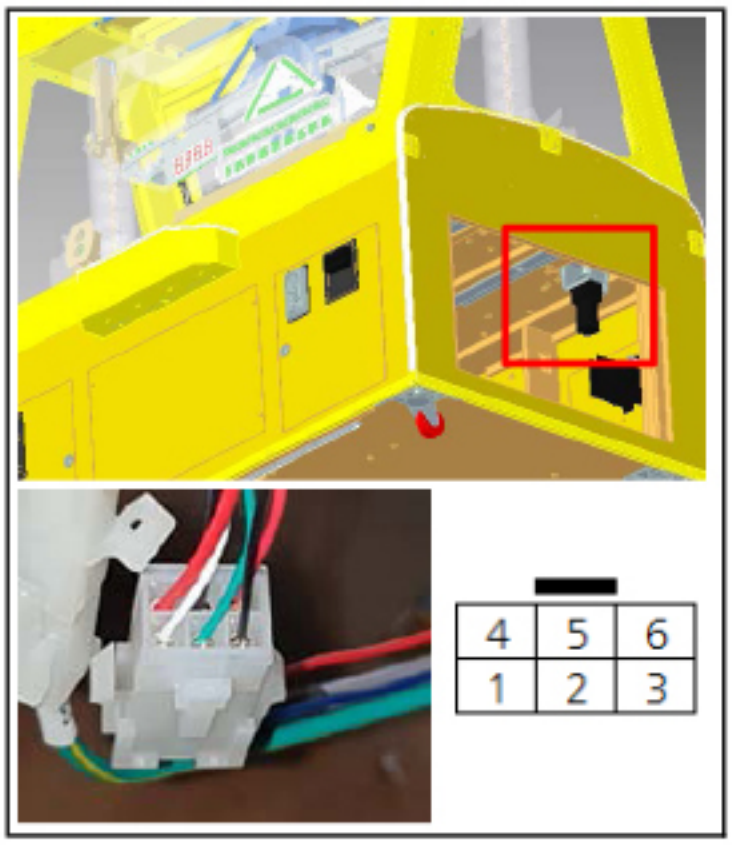

确认异常以及相关措施
1. TEST MODE - MOT TRAIN TEST 1)BIGWIN FND:显示马达状态 "ON","OFF" 2)TICKET FND:确认第一字节变化 3)CREDIT FND:显示分点感应器 2. 确认以及相关措施 确认马达组装状态 - 线材&端子 - 链条以及结构件 - 马达 - 光眼 PCB - 主板 1)确认连轴器以及其他马达连接结构件组装状态 2)确认线材,端子连接状态 3)确认链条以及结构件变形 4)测量马达电压 5)测量光眼PCB电压 6)更换主板

2	4.5V 以上	VCC
3	GND	

通利动漫®
TONG LI ANIMATION

5-2. 火车顺序感应光眼异常[Er. 32]

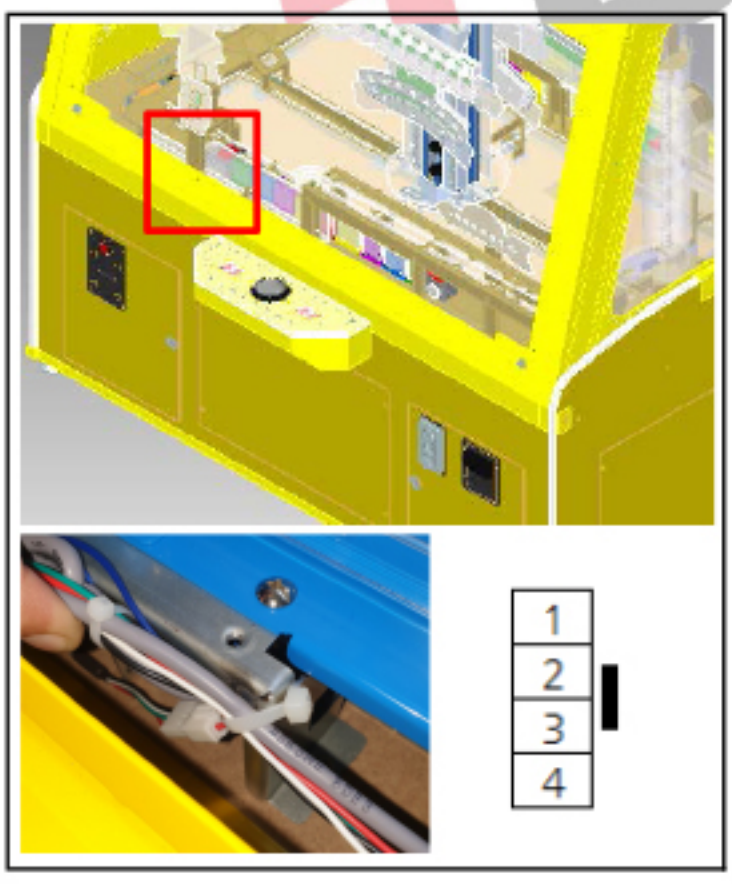

确认异常以及相关措施
1. TEST MODE - MOT TRAIN TEST 1)TICKET FND:确认第四字节变化 2. 确认以及相关措施 确认车厢组装状态 - 线材&端子 - 机构件 - 光眼PCB - 主板 1)确认链条以及塑胶件组装状态 2)确认线材,端子连接状态 3)确认结构件变形 4)测量光眼PCB电压 5)更换主板

1	4.5V 以上	输入电压
2	检测到信号时:4.5V以上 未检测到信号时:0.1V 以下	运行信号
3	0.1V 以下	感应信号
4	GND	

5-3. 车速控制起始位光眼异常[Er. 33]

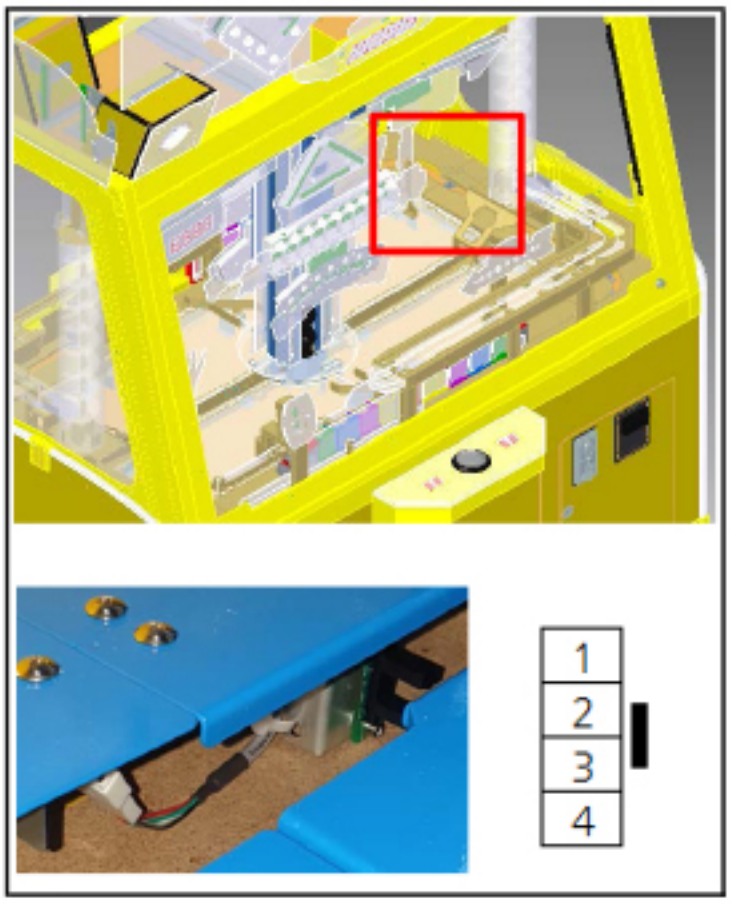

确认异常以及相关措施
1. TEST MODE - MOT TRAIN TEST 1) TICKET FND:确认第二字节变化 2. 确认以及相关措施 确认车厢组装状态 - 线材&端子 - 机构件 - 光眼PCB - 主板 1)确认链条以及塑胶件组装状态 2)确认线材,端子连接状态 3)测量光眼PCB电压 4)更换主板

1	4.5V 以上	输入电压
2	检测到信号时:4.5V以上 未检测到信号时:0.1V 以下	运行信号
3	0.1V 以下	感应信号
4	GND	

5-4. 车速控制结束位光眼异常 [Er. 34]

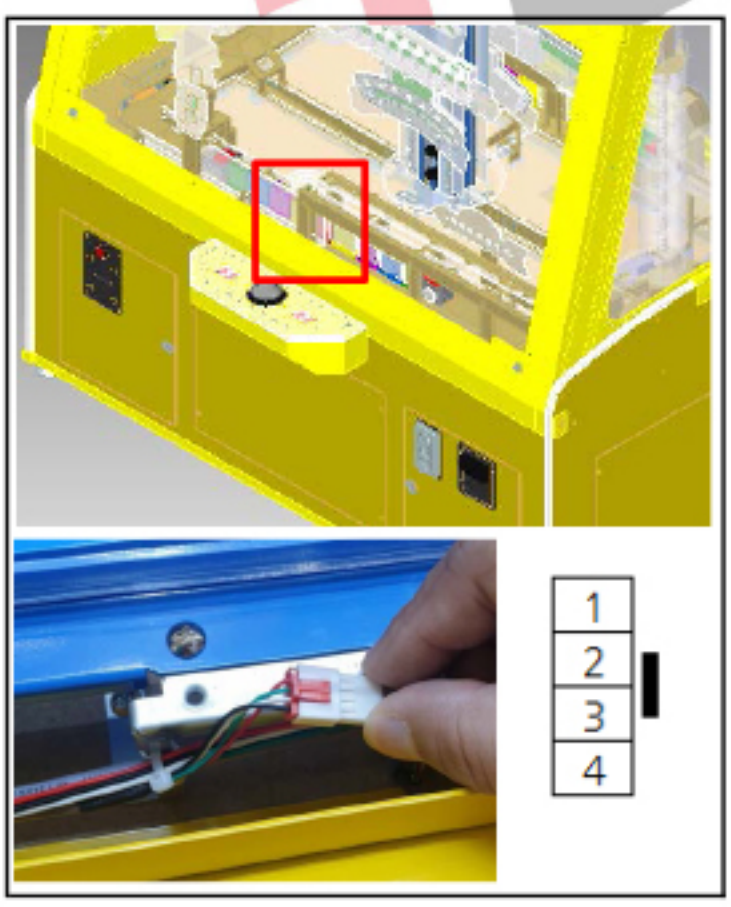

确认异常以及相关措施
1. TEST MODE - MOT TRAIN TEST 1)TICKET FND:确认第三字节变化 2. 确认以及相关措施 确认车厢组装状态 - 线材&端子 - 机构件 - 光眼PCB - 主板 1)确认链条以及塑胶件组装状态 2)确认线材,端子连接状态 3)测量光眼PCB电压 4)更换主板

1	4.5V 以上	输入电压
2	检测到信号时:4.5V以上 未检测到信号时:0.1V 以下	运行信号
3	0.1V 以下	感应信号
4	GND	

通利动漫®
TONG LI ANIMATION

5-5. 上球马达异常 [Er.41]

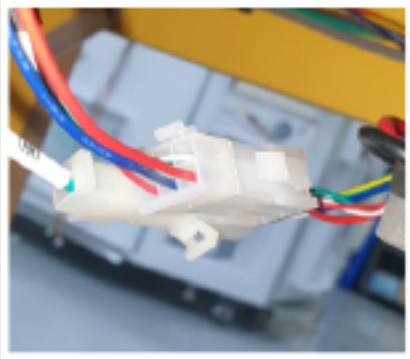

4	5	6
1	2	3

确认异常以及相关措施

1. TEST MODE - MOT ELEVATOR TEST
   1) BIGWIN FND:确认显示"ON"
   2) TICKET FND:确认第四字节变化
   3) CREDIT FND:显示分点感应器

2. 确认以及相关措施
   马达 - 线材&端子 - 机构件 -
   马达电压 - 光眼PCB - 更换主板

   1) 确认链条以及塑胶件组装状态
   2) 确认线材,端子连接状态
   3) 确认结构件变形
   4) 测量马达电压
   5) 测量光眼PCB
   6) 更换主板

4	11V 以上	输入电压
5	GND	

通利动漫®
TONG LI ANIMATION

5-6. 球回收光眼异常 [Er.42]

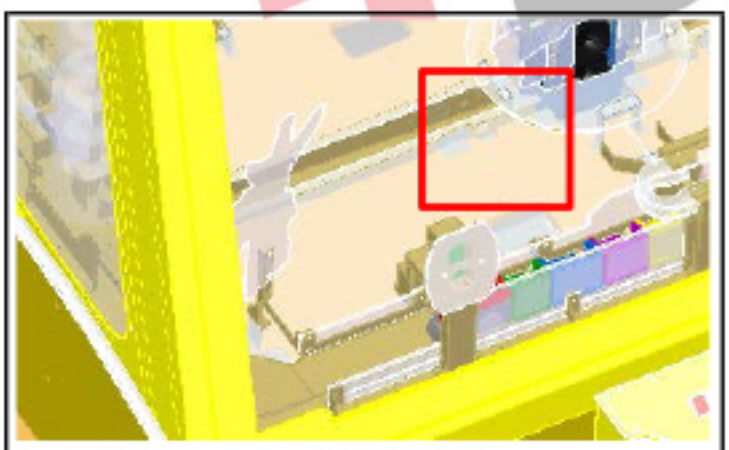

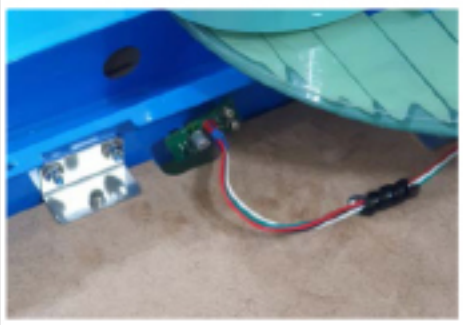

1
2
3
4

确认异常以及相关措施

1. TEST MODE - INPUT TEST
   1) 识别时语音播报:4

2. 确认以及相关措施
   球 - 线材&端子 - 机构件 - 光眼PCB - 主板

   1) 确认是否少球，以及是否有堵球现象
   2) 确认线材,端子连接状态
   3) 确认结构件变形
   4) 测量光眼PCB电压
   5) 更换主板

1	4.5V 以上	输入电压
2	检测到信号时:4.5V以上 未检测到信号时:0.1V 以下	运行信号
3	0.1V 以下	感应信号
4	GND	

5-7. 发球光眼异常 [Er.51]

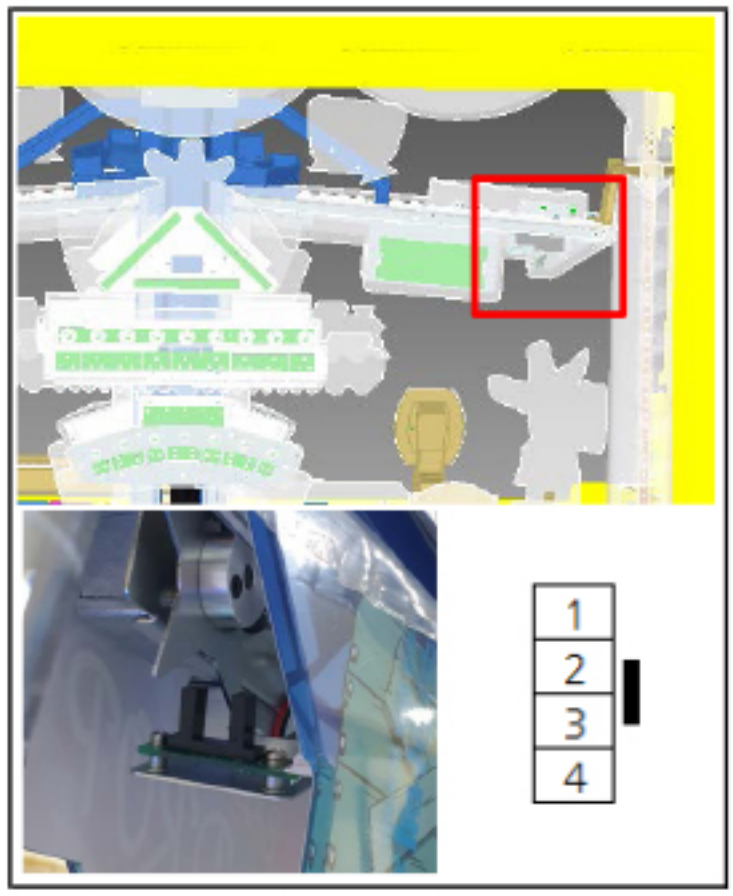

确认异常以及相关措施
1. TEST MODE - MOT TRAIN TEST 1)BIGWIN FND:确认显示"ON" 2)TICKET FND:确认第一字节变化 3)CREDIT FND:确认发球次数统计 2. 确认以及相关措施 马达 - 线材&端子 - 机构件 - 马达电压 - 光眼PCB - 更换主板 1)确认马达组装状态 2)确认线材&端子连接状态 3)确认结构件变形 4)测量马达电压 5)测量光眼PCB电压 6)更换主板

1	4.5V 以上	输入电压
2	检测到信号时:4.5V以上 未检测到信号时:0.1V 以下	运行信号
3	0.1V 以下	感应信号
4	GND	

1	4V 以上	输入电压
2	GND	

5-8. 球排队光眼异常 [Er.61]

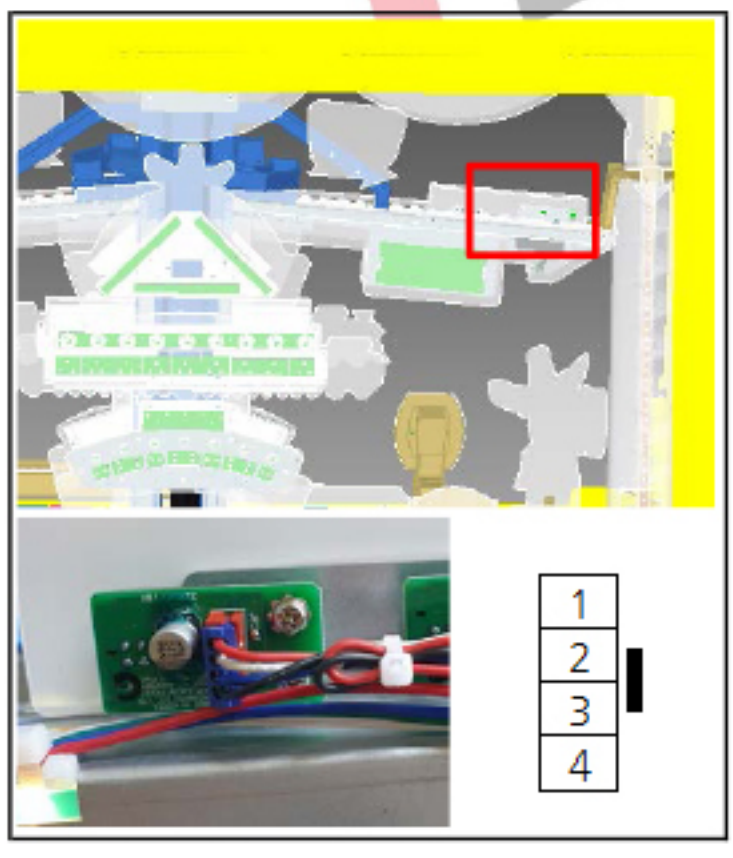

确认异常以及相关措施
1. TEST MODE - MOT SHOOTER TEST 1)TICKET FND:确认第二字节变化 2. 确认以及相关措施 球 - 线材&端子 - 光眼PCB - 主板 1)确认是否少球，以及是否有堵球现象 2)确认线材&端子连接状态 3)测量光眼PCB电压 4)更换主板

1	4.5V 以上	输入电压
2	检测到信号时:4.5V以上 未检测到信号时:0.1V 以下	运行信号
3	0.1V 以下	感应信号
4	GND	

通宝动漫® TONG LI ANIMATION

5-9. 发球光眼异常 [Er. 62]

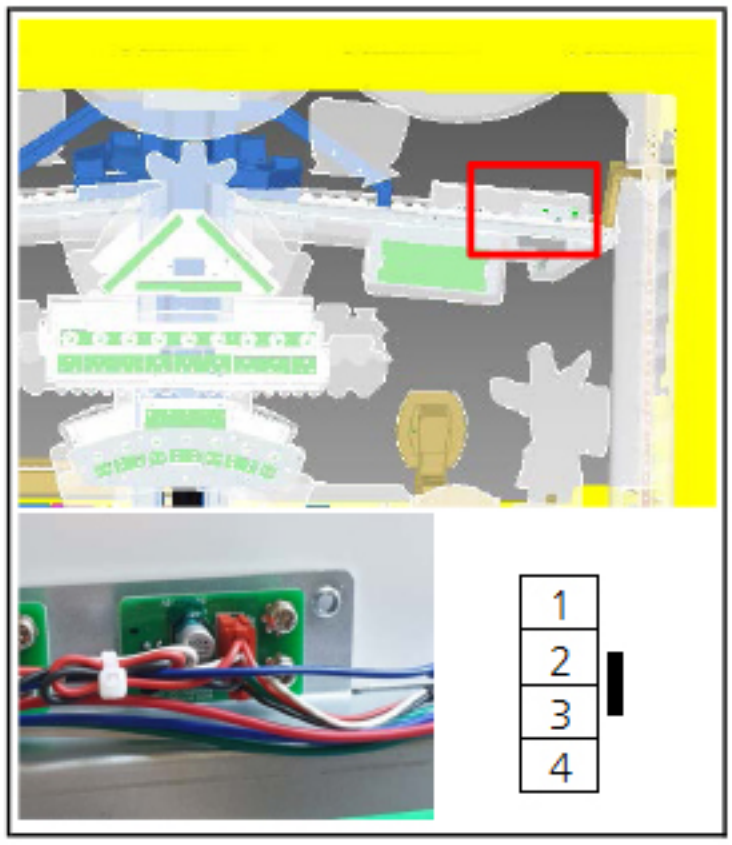

确认异常以及相关措施
1. TEST MODE - MOT SHOOTER TEST 1) TICKET FND : 确认第三字节变化 2. 确认以及相关措施 球 - 线材&端子 - 机构件 - 马达 - 光眼PCB - 主板 1) 确认是否少球，以及是否有堵球现象 2) 确认线材&端子连接状态 3) 测量光眼PCB电压 4) 更换主板

1	4. 5V 以上	输入电压
2	检测到信号时:4. 5V以上 未检测到信号时:0. 1V 以下	运行信号
3	0. 1V 以下	感应信号
4	GND	

5-10. 球轨光眼异常 [Er. 63]

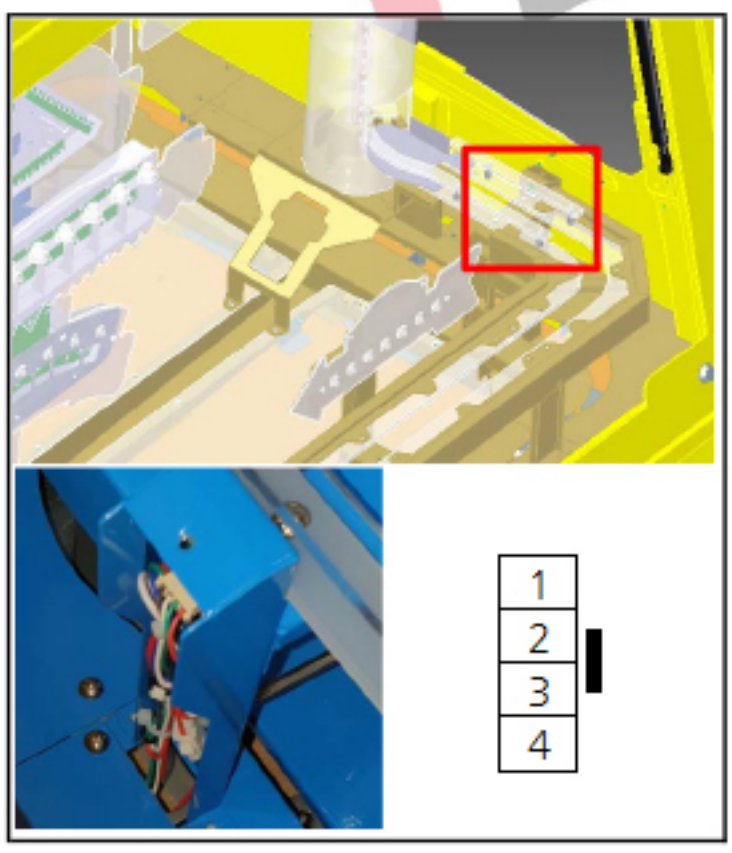

确认异常以及相关措施
1. TEST MODE - INPUT TEST 1) 识别时语音播报 : 7 2. 确认以及相关措施 球 - 线材&端子 - 机构件 - 光眼PCB - 主板 1) 确认是否少球，以及是否有堵球现象 2) 确认线材&端子连接状态 3) 确认结构件变形 4) 测量光眼PCB电压 5) 更换主板

1	4. 5V 以上	输入电压
2	检测到信号时:4. 5V以上 未检测到信号时:0. 1V 以下	运行信号
3	0. 1V 以下	感应信号
4	GND	

通利动漫®
TONG LI ANIMATION

5-11. 确认车厢进球光眼异常 [Er.64]

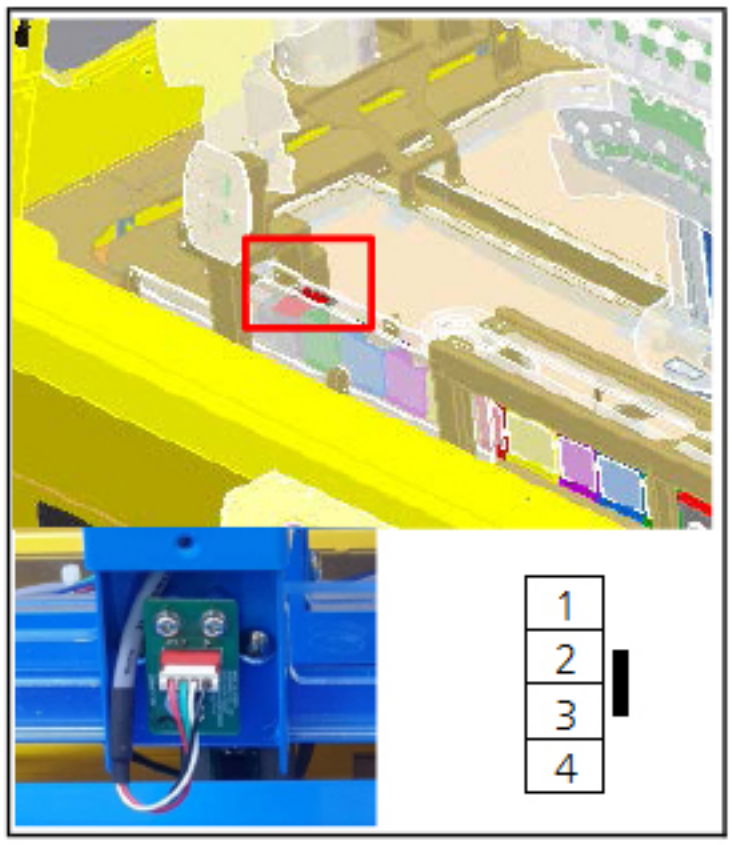

确认异常以及相关措施
1. TEST MODE - INPUT TEST 1) 识别时语音播报:6 2. 确认以及相关措施 球 - 线材&端子 - 机构件 - 光眼PCB - 主板 1) 确认是否少球，以及是否有堵球现象 2) 确认线材&端子连接状态 3) 确认结构件变形 4) 测量光眼PCB电压 5) 更换主板

1	4.5V 以上	输入电压
2	检测到信号时:4.5V以上 未检测到信号时:0.1V 以下	运行信号
3	0.1V 以下	感应信号
4	GND	

通利动漫®
TONG LI ANIMATION

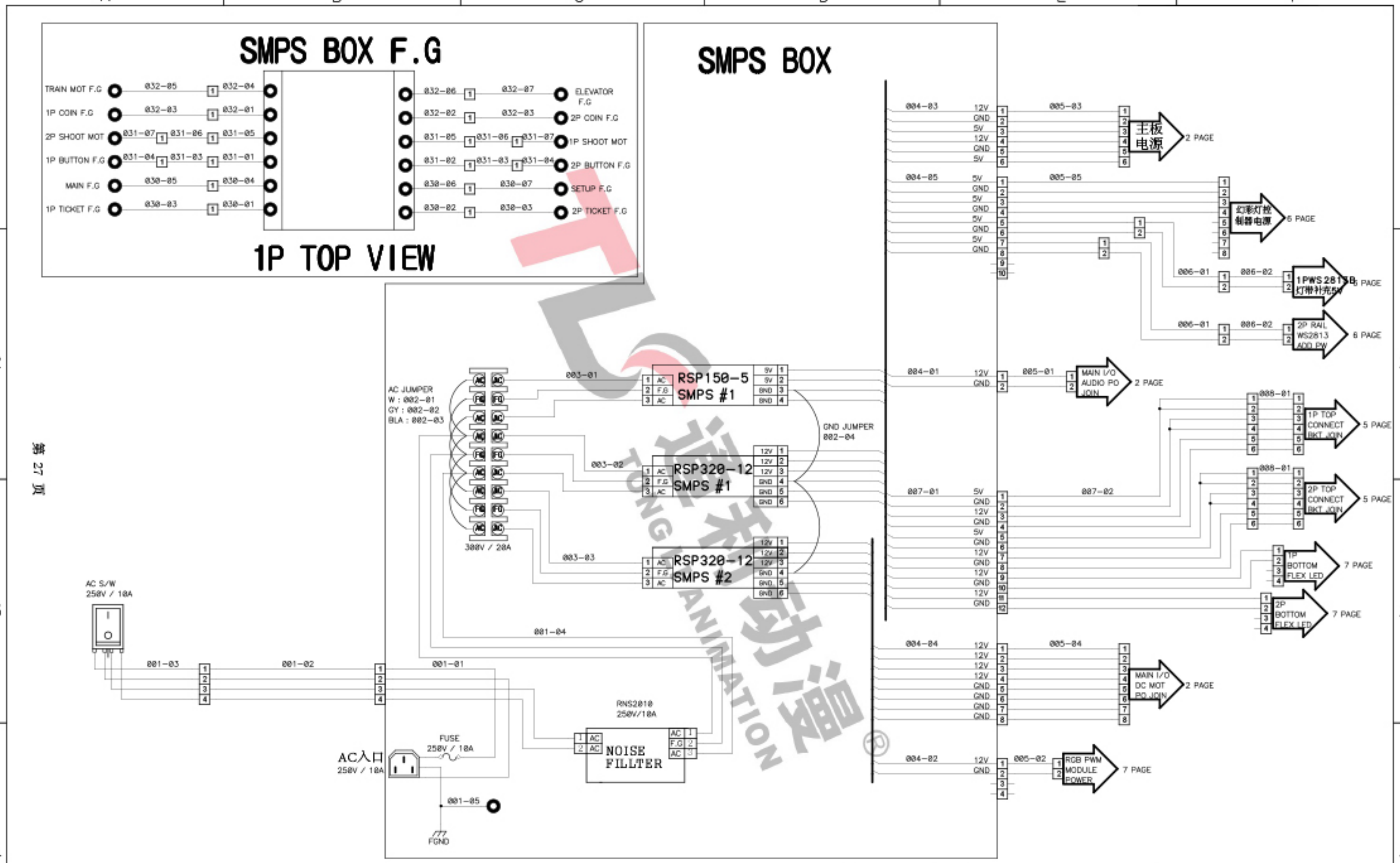

第 27 页

广州通利动漫有限公司

通利动漫 TONG LI ANIMATION 官方网址:www.tonglianimation.com

DEPARTMENT	DRAWN BY	CHECKED BY	APPROVED BY	ITEM	电源
H/W	H.B.KIM			PAGE	1
	西部列车			DAT	2021.10.9

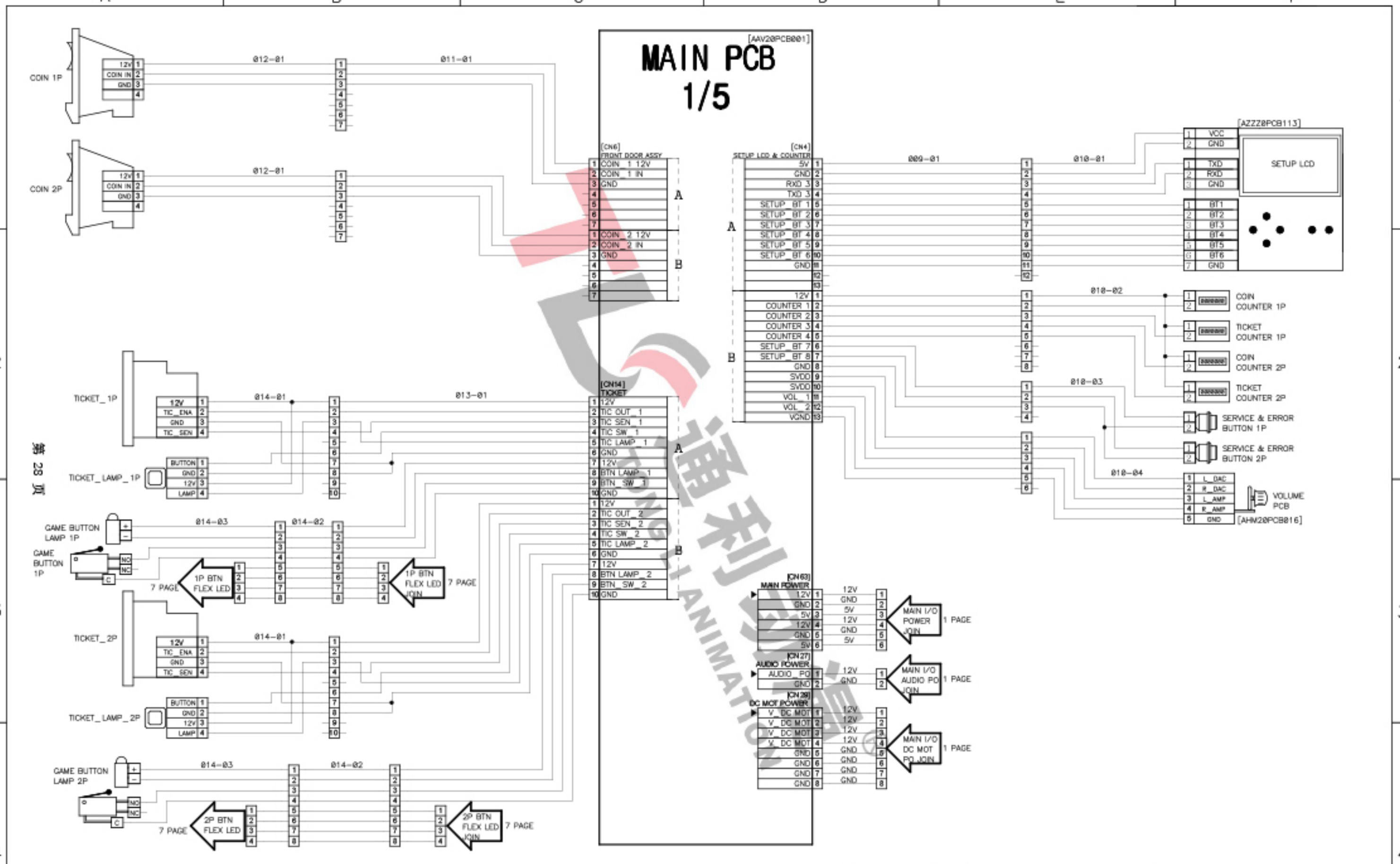

通利动漫 TONG LI ANIMATION ®

第 28 页

广州通利动漫有限公司 TL 通利动漫® TONG LI ANIMATION 官方网址:www.tonglianimation.com	DEPARTMENT	DRAWN BY	CHECKED BY	APPROVED BY	ITEM: 投币器&彩票机&游戏按钮&设置
	H/W	H.B.KIM			PAGE: 2
		西部列车			DATE: 2021.10.9

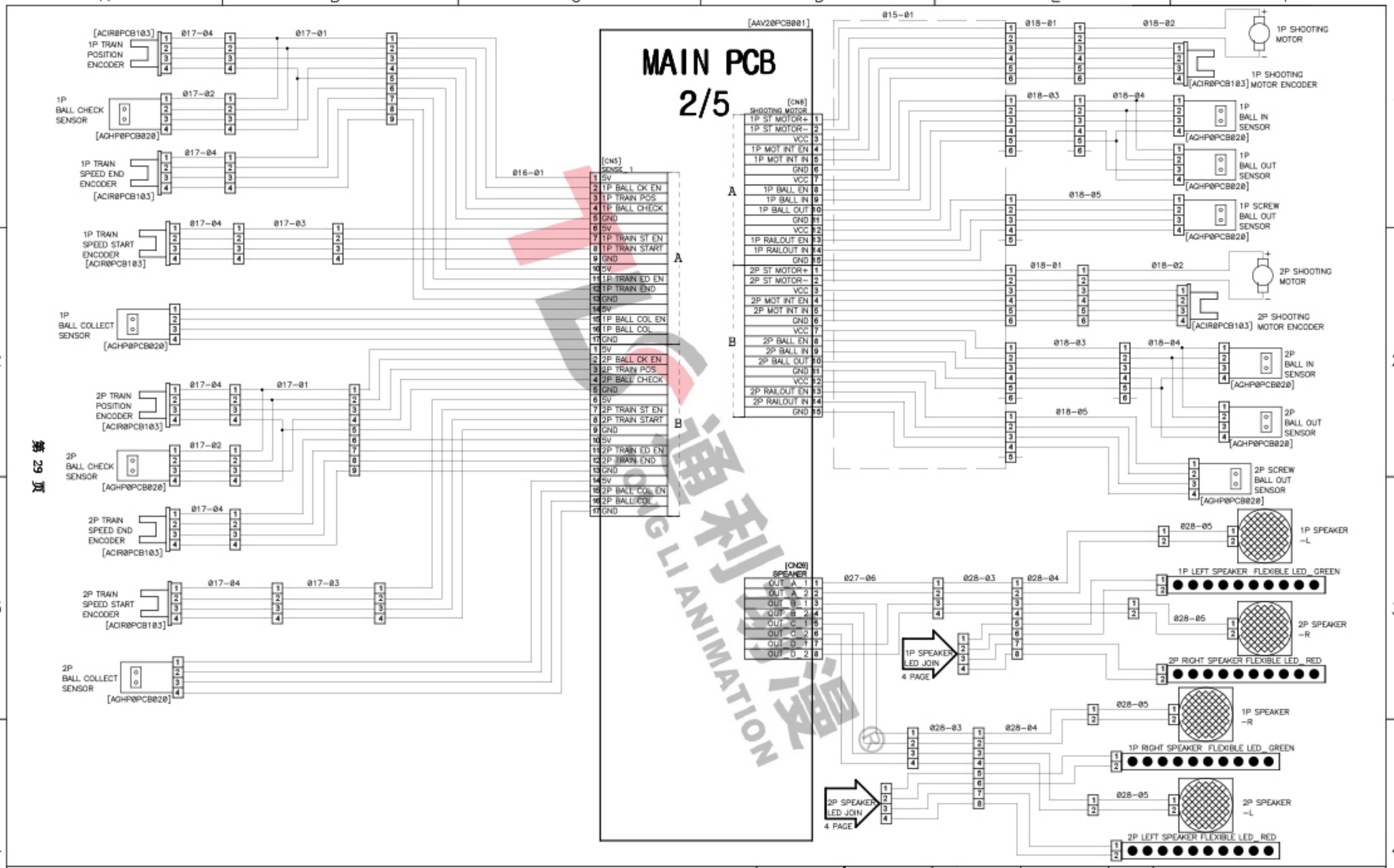

通利动漫 TONG LI ANIMATION

第 29 页

广州通利动漫有限公司

通利动漫® TONG LI ANIMATION
官方网址:www.tonglianimation.com

DEPARTMENT	DRAWN BY	CHECKED BY	APPROVED BY	ITEM	喇叭&球道、列车轨道光眼
H/W	H.B.KIM			PAGE	3
	西部列车			DATE	2021.10.9

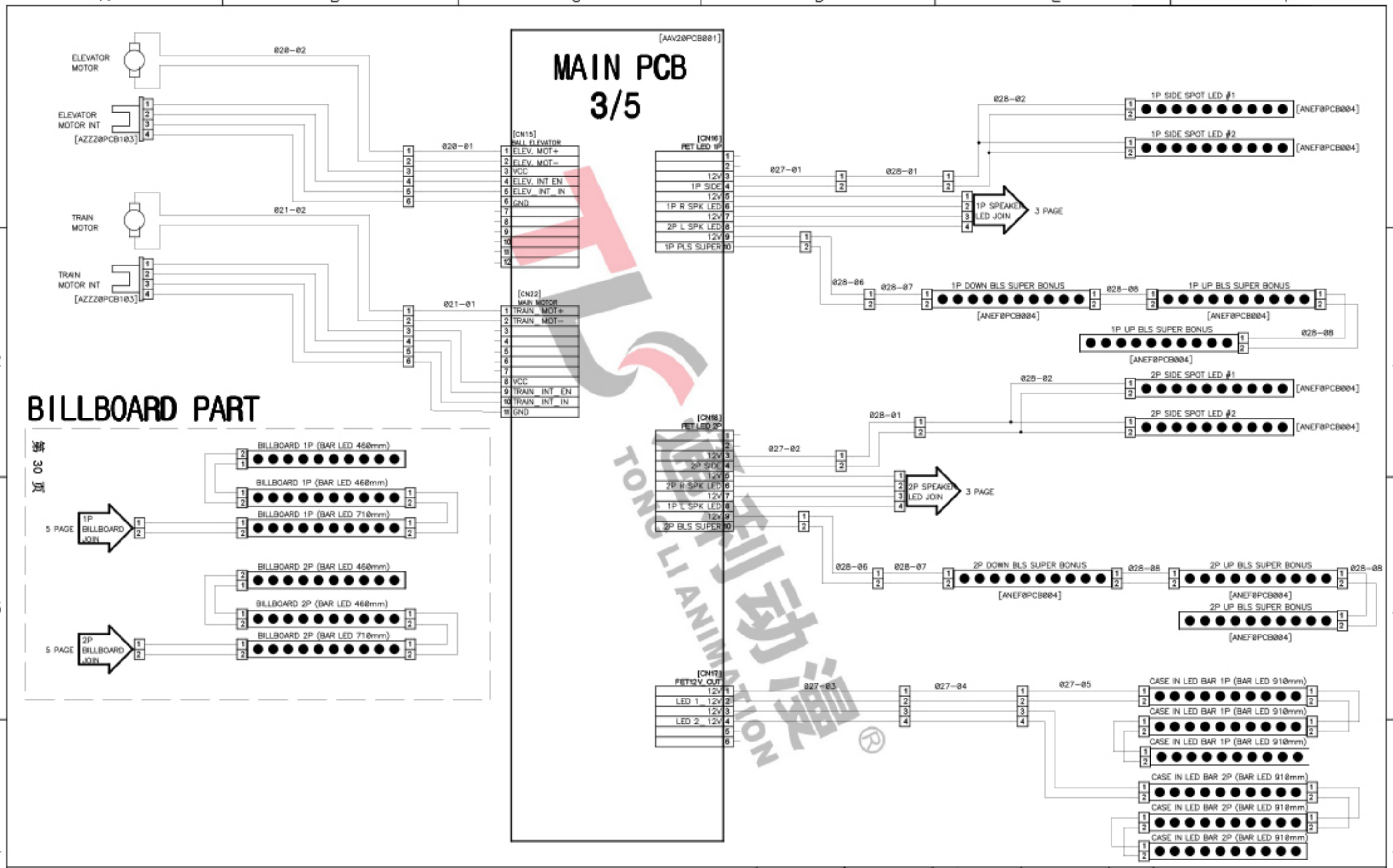

通利动漫® TONG LI ANIMATION

广州通利动漫有限公司

TL 通利动漫® TONG LI ANIMATION
官方网址:www.tonglianimation.com

DEPARTMENT	DRAWN BY	CHECKED BY	APPROVED BY	ITEM	广告牌、球道装饰灯&列车马达光眼
H/W	H.B.KIM			PAGE	4
	西部列车			DATE	2021.10.9

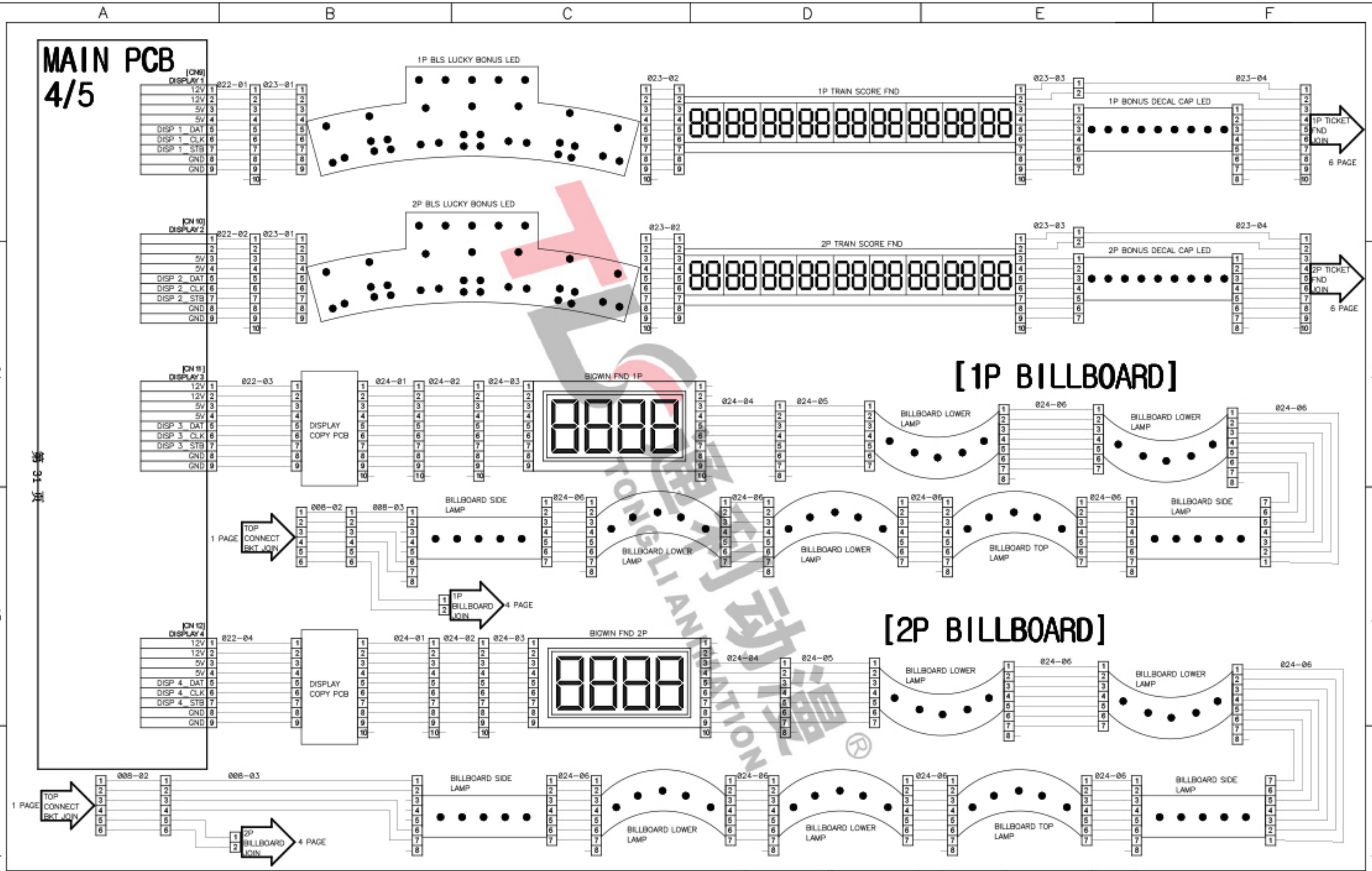

广州通利动漫有限公司 TL 通利动漫® TONG LI ANIMATION 官方网址:www.tonglianimation.com	DEPARTMENT	DRAWN BY	CHECKED BY	APPROVED BY	ITEM: 广告牌灯板&数码板
	H/W	H.B.KIM			PAGE: 5
		西部列车			DATE: 2021.10.9

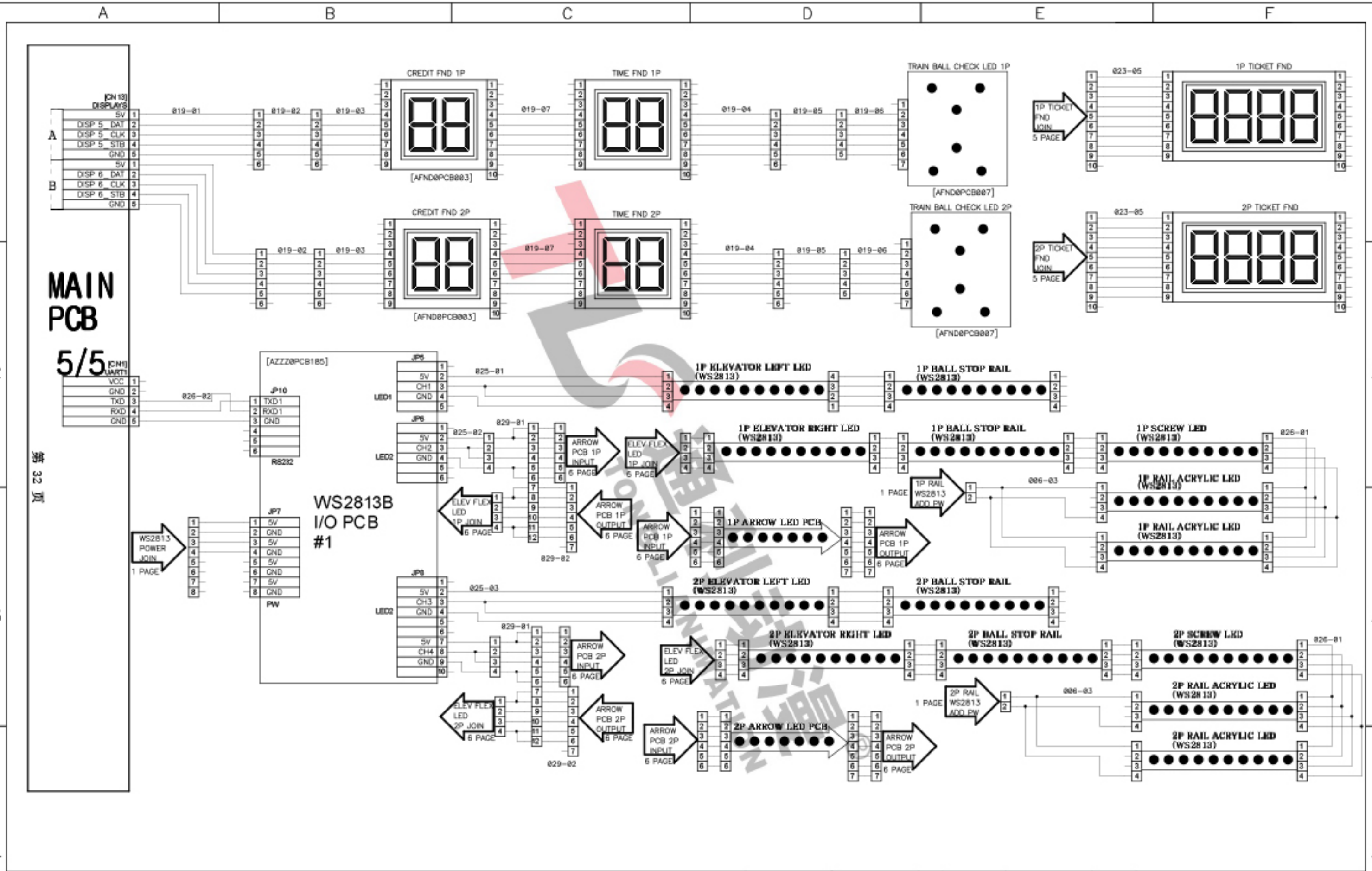

广州通利动漫有限公司

通利动漫® TONG LI ANIMATION
官方网址:www.tonglianimation.com

DEPARTMENT	DRAWN BY	CHECKED BY	APPROVED BY	ITEM	WS2813B控制器灯带&控台数码板
H/W	H.B.KIM			PAGE	6
	西部列车			DATE	2021.10.9

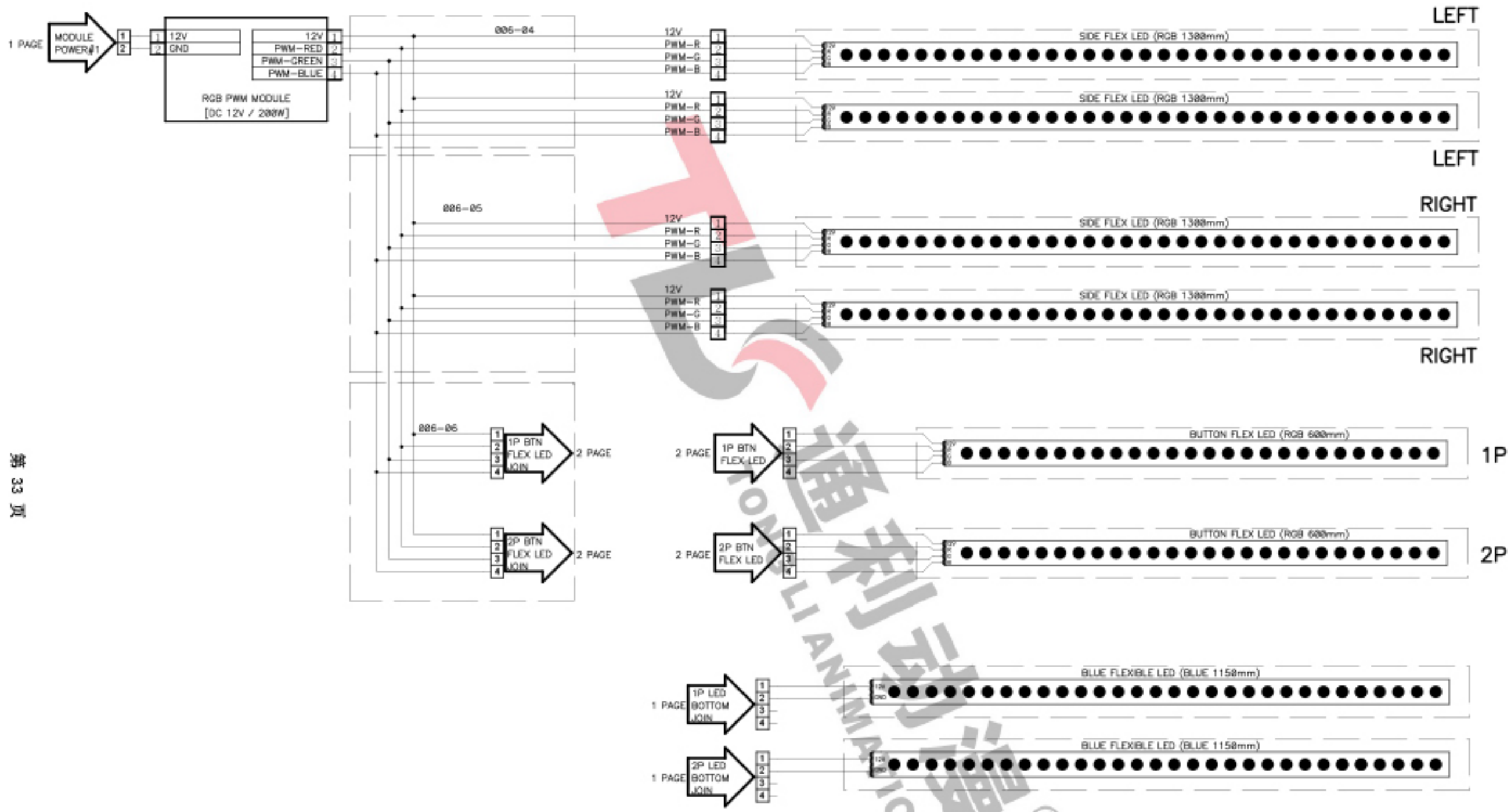

第 33 页

通利动漫® TONG LI ANIMATION

广州通利动漫有限公司 TL 通利动漫® TONG LI ANIMATION 官方网址:www.tonglianimation.com	DEPARTMENT	DRAWN BY	CHECKED BY	APPROVED BY	ITEM	机台侧边装饰、控台周边灯带
	H/W	H.B.KIM			PAGE	7
		西部列车			DATE	2021.10.9

通利动漫®
TONG LI ANIMATION

产品名称：西部列车
出品商：广州通利动漫科技有限公司
生产地址：广州市番禺区东环街迎星东路143号星力动漫园H19号
版本：Ver1.0
版权所有 不得翻印